САМОЛЕТ
Ил-76ТД

КАТАЛОГ ДЕТАЛЕЙ И СБОРОЧНЫХ ЕДИНИЦ

ЧАСТЬ 3

СИСТЕМЫ ПЛАНЕРА

КНИГА 2

Главы 32, 33

Лист учета проверок

Дата проверки	Роспись, фамилия, имя, отчество проверяющего	Дата проверки	Роспись, фамилия, имя, отчество проверяющего
18.07.06	ЗАО "АТБ ДОМОДЕДОВО" ИНЖЕНЕРНЫЙ ЦЕНТР Отдел поддержания летной годности и надежности АТ "18" июля 2006 г. подпись		

ИЛ-76Т

Учтённый экземпляр.

Регистрационный номер: Д59-76/07

Снятие копий ЗАПРЕЩЕНО

ЛИСТ УЧЁТА СВЕРКИ КАТАЛОГА ДЕТАЛЕЙ И СБОРОЧНЫХ ЕДИНИЦ

(4. 3 - Системы планера. Книга 2. гл. 32, 33. Шасси. Гидравлическая система.)

Дата проверки	Цель проверки	Ф.И.О, должность и подпись проверяющего
12.03.2007	Каталог деталей и сборочных единиц самолёта Ил-76Т, принадлежащий УНПЛГ ГВС ФСНСТ МТ РФ сверен с эталонным экземпляром ЗАО «АТБ Домодедово».	ЗАО "АТБ ДОМОДЕДОВО" ИНЖЕНЕРНЫЙ ЦЕНТР Отдел поддержания летной годности и надежности АТ "12" 03 2007г. подпись Полбин А.А. Инженер ОПЛГ ВС ИЦ

11,76

КАТАЛОГ
ДЕТАЛЕЙ И СБОРОЧНЫХ ЕДИНИЦ

ПЕРЕЧЕНЬ ГЛАВ КАТАЛОГА

Номер главы	Наименование
	ВВЕДЕНИЕ
	Часть I - УКАЗАНИЯ ПО ОБЩЕМУ ОБСЛУЖИВАНИЮ
I2	Хранение самолета (наземное оборудование)
	Часть 2 - ПЛАНЕР. Книга I
20	Общие указания
2I	Фюзеляж
	Часть 2 - ПЛАНЕР. Книга 2
22	Двери и люки
23	Окна
25	Хвостовое оперение
26	Пилоны
	Часть 2 - ПЛАНЕР. Книга 3
24	Крыло (включая раздел 24.43.00)
	Часть 2 - ПЛАНЕР. Книга 4
24	Крыло (с раздела 24.5I.00)
	Часть 3 - СИСТЕМЫ ПЛАНЕРА. Книга I
3I	Управление самолетом
	Часть 3 - СИСТЕМЫ ПЛАНЕРА. Книга 2
32	Шасси
33	Гидравлическая система
	Часть 3 - СИСТЕМЫ ПЛАНЕРА. Книга 3
34	Высотное оборудование
35	Противообледенительная система

11,76

КАТАЛОГ
ДЕТАЛЕЙ И СБОРОЧНЫХ ЕДИНИЦ

Номер главы	Наименование
	Часть 3 - СИСТЕМЫ ПЛАНЕРА. Книга 4
36	Бытовое оборудование
	Часть 4 - СИЛОВАЯ УСТАНОВКА
42	Крепление двигателя и гондола
43	Управление двигателями
45	Система запуска двигателей
46	Противопожарное оборудование
47	Топливная система
49	Вспомогательная силовая установка
	Часть 5 - АВИАЦИОННОЕ ОБОРУДОВАНИЕ. Книга I
5I	Система электроснабжения самолета
	Часть 5 - АВИАЦИОННОЕ ОБОРУДОВАНИЕ. Книга 2
52	Освещение и внешняя сигнализация
53	Кислородная система
	Часть 5 - АВИАЦИОННОЕ ОБОРУДОВАНИЕ. Книга 3
54	Приборные панели и системы регистрации
56	Пилотажно-навигационное оборудование
57	Система автоматического управления самолетом
	Часть 6 - РАДИОЭЛЕКТРОННОЕ ОБОРУДОВАНИЕ
6I	Радиосвязное оборудование
62	Радионавигационное оборудование
64	Спецоборудование
	Часть 7 - ТРАНСПОРТНОЕ ОБОРУДОВАНИЕ
7I	Погрузочное оборудование
72	Швартовочное оборудование
75	Аварийно-спасательные средства

Ил-76

КАТАЛОГ
ДЕТАЛЕЙ И СБОРОЧНЫХ ЕДИНИЦ

ВВЕДЕНИЕ

Каталог деталей и сборочных единиц представляет собой иллюстрированный перечень деталей, сборочных единиц и агрегатов самолета Ил-76Т, Ил-76ТД и предназначен для составления заявок на запасные части, необходимые при эксплуатации и ремонте самолета.

Наименования частей и глав, входящих в них, приведены в каждой книге Каталога.

Все сборочные единицы и агрегаты в Каталоге снабжены иллюстрациями (фигурами), имеющими сквозную нумерацию в пределах раздела.

Перечень деталей и сборочных единиц, изображенных на фигуре, содержит следующие графы:

- номер фигуры;

- номер позиции;

- обозначение - чертежный номер детали, сборочной единицы или агрегата, нормаль или стандарт.
  Например: I 760I 0840 200 000;

- наименование сборочных единиц, деталей.

  Знаком "*" отмечены покупные изделия;

- сведения о взаимозаменяемости и конструктивных изменениях.

В графе приводятся (при необходимости) номера самолетов, на которые устанавливается данная деталь.

При ограниченной (неполной) взаимозаменяемости сборочной единицы (агрегата) стоит буква "З", которая означает, что при замене необходимы подгоночные или регулировочные работы.

32.00.00

ШАССИ

КАТАЛОГ
ДЕТАЛЕЙ И СБОРОЧНЫХ ЕДИНИЦ

ЛИСТ РЕГИСТРАЦИИ ИЗМЕНЕНИЙ

Изм.	Номер страницы			Всего страниц в документе	Номер документа	Входящий № сопроводительного документа и дата	Подпись	Дата
	измененной	новой	изъятой					

КАТАЛОГ
ДЕТАЛЕЙ И СБОРОЧНЫХ ЕДИНИЦ

Изм.	Номер страницы			Всего страниц в документе	Номер документа	Входящий № сопроводительного документа и дата	Подпись	Дата
	измененной	новой	изъятой					

ПЕРЕЧЕНЬ ДЕЙСТВУЮЩИХ СТРАНИЦ

Глава, раздел, подраздел	Стр.	Дата
32.00.00		
Шмуцтитул		
Лист регистрации	I	I5 нояб. I979
изменений	2	I5 нояб. I979
Перечень дейст-	I	30 сент. I99I
вующих страниц	2	30 сент. I99I
	3/4	30 окт. I986
Оглавление	I	I0 нояб. I990
	2	I5 нояб. I979
32.I0.00		
Шмуцтитул		
32.I0.00	2/I	I5 нояб. I979
	4/3	20 окт. I987
	6/5	I5 нояб. I979
	7	I5 нояб. I988
	8	20 окт. I987
32.I0.0I	I0/9	I5 нояб. I979
	II	I5 нояб. I979
	I2	I5 нояб. I979
32.I0.02	I4/I3	20 окт. I987
	I5	I5 нояб. I988
	I6	20 окт. I987
32.I0.03	I8/I7	I5 нояб. I988
	I9	I5 нояб. I988
	20	I5 нояб. I988
32.I0.04	22/2I	20 окт. I987
	23	20 окт. I987
	23а	20 окт. I987
32.I0.05	24	I5 нояб. I979
	25/26	I5 нояб. I979
32.I0.06	28/27	I0 нояб. I990
	29	I0 нояб. I990
	30	I0 нояб. I990
	3I	I0 нояб. I990
	32	I0 нояб. I990
32.II.00		
Шмуцтитул		
32.II.00	2/I	I5 нояб. I979
	3	I5 нояб. I979
32.II.00	4	I5 нояб. I979
	5	I5 нояб. I979
	6	I5 нояб. I979
	7	I5 нояб. I979
	8	I5 нояб. I979
	9	I5 нояб. I979
	I0	I5 нояб. I979
	II	I5 нояб. I979
	I2	I5 нояб. I979
	I3	I5 нояб. I979
	I4	I5 нояб. I979
32.II.0I	I6/I5	I5 нояб. I979
	I8/I7	I5 нояб. I979
	I9	I5 нояб. I979
	20	I5 нояб. I979
32.II.02	22/2I	I5 нояб. I979
	23	I5 нояб. I979
	24	I5 нояб. I979
32.II.03	26/25	I5 нояб. I979
	27	I5 нояб. I979
	28	I5 нояб. I979
	29/30	I5 нояб. I979
32.20.00		
Шмуцтитул		
32.20.00	2/I	I5 нояб. I979
	3	I5 нояб. I979
	4	I5 нояб. I979
32.20.0I	6/5	I5 нояб. I979
	7	I5 нояб. I979
	8	I5 нояб. I979
	9	I5 нояб. I979
	I0	I5 нояб. I979
	II	I5 нояб. I979
	I2	I5 нояб. I979
	I3/I4	I5 нояб. I979
32.20.02	I6/I5	I5 нояб. I988
	I7	I5 нояб. I979
	I8	I5 нояб. I988
	I9/20	I5 нояб. I988
32.20.04	22/2I	I5 нояб. I979
	23	I5 нояб. I979

Ш 76

КАТАЛОГ
ДЕТАЛЕЙ И СБОРОЧНЫХ ЕДИНИЦ

Глава, раздел, подраздел	Стр	Дата
32.20.04	24	I5 нояб. I979
	25	I5 нояб. I979
32.20.05	26	I5 нояб. I979
	27	I5 нояб. I979
	28	I5 нояб. I979
32.2I.00		
Шмуцтитул		
32.2I.00	2/I	I5 нояб. I979
	3	I5 нояб. I979
	4	I5 нояб. I979
	5	I5 нояб. I979
	6	I5 нояб. I979
	7	I5 нояб. I979
	8	I5 нояб. I979
	9	I5 нояб. I979
	I0	I5 нояб. I979
	II	I5 нояб. I979
	I2	I5 нояб. I979
	I3/I4	I5 нояб. I979
32.30.00		
Шмуцтитул		
32.30.0I	2/I	I5 нояб. I979
	3	I5 нояб. I979
	4	I5 нояб. I979
	5/6	I5 нояб. I979
32.30.02	8/7	I5 нояб. I979
	9	I5 нояб. I979
	I0	I5 нояб. I979
	II	I5 нояб. I979
32.30.05	I2	I5 нояб. I979
	I3	I5 нояб. I979
	I4	I5 нояб. I979
	I6/I5	I5 нояб. I979
	I7	I5 нояб. I979
32.30.06	I8	I5 нояб. I979
	I9	I5 нояб. I979
	20	I5 нояб. I979

Глава, раздел, подраздел	Стр.	Дата
32.30.08	22/2I	I5 нояб. I979
	23	I5 нояб. I979
	24	I5 нояб. I979
32.30.09	26/25	I5 нояб. I979
	27	I5 нояб. I979
	28	I5 нояб. I979
32.30.I0	30/29	I5 нояб. I979
	3I	I5 нояб. I979
	32	I5 нояб. I979
32.30.I5	34/33	I5 нояб. I979
	35	I5 нояб. I979
32.30.I6	36	I5 нояб. I979
	37/38	I5 нояб. I979
32.30.I7	40/39	30 сент. I99I
	4I	30 сент. I99I
	42	30 сент. I99I
	43/44	30 сент. I99I
	45	30 сент. I99I
	46	30 сент. I99I
	47	30 сент. I99I
	48	30 сент. I99I
32.3I.00		
Шмуцтитул		
32.3I.00	2/I	I5 нояб. I979
	4/3	I5 нояб. I979
	5	I5 нояб. I979
	6	I5 нояб. I979
	7	I5 нояб. I979
	8	I5 нояб. I979
	9	I5 нояб. I979
	I0	I5 нояб. I979
	II/I2	I5 нояб. I979
32.3I.04	I4/I3	I5 нояб. I979
	I5	I5 нояб. I979
	I6	I5 нояб. I979
	I7/I8	I5 нояб. I979

Раздел, подраздел, пункт	Стр.	Дата
32.40.00		
Шмуцтитул		
32.40.I6	2/I	I5 нояб. I979
	3/4	I5 нояб. I979
32.4I.00		
Шмуцтитул		
32.4I.0I	2/I	I5 нояб. I979
	3	I5 нояб. I979
	4	I5 нояб. I979
32.4I.02	6/5	30 окт. I986
	7	30 окт. I986
	8	30 окт. I986
	9	30 окт. I986
	I0	30 окт. I986
32.4I.03	I2/II	I5 нояб. I979
	I3	I5 нояб. I979
	I4	I5 нояб. I979
32.4I.04	I6/I5	I5 нояб. I979
	I7/I8	I5 нояб. I979
032.50.00		
Шмуцтитул		
32.50.00	2/I	I5 нояб. I979
	4/3	I5 нояб. I979
	5	I5 нояб. I979
	6	I5 нояб. I979
32.50.0I	8/7	I5 нояб. I979
	9	I5 нояб. I979
	I0	I5 нояб. I979
	I2/II	I5 нояб. I979
	I3	I5 нояб. I979
32.50.I2	I4	I5 нояб. I979
	I5	I5 нояб. I979
	I6	I5 нояб. I979
	I7	I5 нояб. I979
	I8	I5 нояб. I979
	I9	I5 нояб. I979
	20	I5 нояб. I979
	2I	I5 нояб. I979

Раздел, подраздел, пункт	Стр.	Дата
32.50.I3	22	I5 нояб. I979
	23	I5 нояб. I979
	24	I5 нояб. I979
	26/25	I5 нояб. I979
	27	I5 нояб. I979
	28	I5 нояб. I979
32.60.00		
Шмуцтитул		
32.60.0I	2/I	I5 нояб. I979
	3	I5 нояб. I979
	4	I5 нояб. I979

11,76

КАТАЛОГ
ДЕТАЛЕЙ И СБОРОЧНЫХ ЕДИНИЦ

ОГЛАВЛЕНИЕ

Глава, раздел, подраздел, пункт	Наименование	Фиг.	Стр.
32.00.00	ШАССИ		
32.10.00	ГЛАВНАЯ НОГА ШАССИ	I	2/I
32.10.01	Складывающийся подкос	2	I0/9
32.10.02	Подвижная часть главной ноги шасси	3	I4/I3
32.10.03	Амортизатор главной ноги шасси	4	I8/I7
32.10.04	Концевые выключатели на стойках главной ноги шасси	5	22/2I
32.10.05	Концевой выключатель на большой створке главной ноги шасси	6	24
32.10.06	Замок убранного положения главной ноги шасси	7	28/27
32.11.00	СТВОРКИ ГЛАВНЫХ НОГ ШАССИ И МЕХАНИЗМ УПРАВЛЕНИЯ	I	2/I
32.11.01	Механизм управления замками передних створок главных ног шасси	2	I6/I5
32.11.02	Механизм управления замками задних створок главных ног шасси	3	22/2I
32.11.03	Замок створки главной ноги шасси	4	26/25
32.20.00	НОСОВАЯ НОГА ШАССИ	I	2/I
32.20.01	Подвижная часть носовой ноги шасси	2	6/5
32.20.02	Амортизатор носовой ноги шасси	3	I6/I5
32.20.04	Концевые выключатели больших створок носовой ноги шасси	4	22/2I
32.20.05	Датчик ДС-I0 и концевые выключатели носовой ноги шасси	5	26
32.21.00	СТВОРКИ НОСОВОЙ НОГИ И МЕХАНИЗМ УПРАВЛЕНИЯ	I	2/I
32.30.00	УБОРКА И ВЫПУСК ШАССИ		
32.30.01	Замок убранного положения носовой ноги шасси	I	2/I
32.30.02	Замок выпущенного положения носовой ноги шасси	2	8/7
32.30.05	Гидроцилиндр уборки-выпуска носовой ноги шасси	3	I2
	Дроссель	4	I6/I5
32.30.06	Гидроцилиндр уборки главной ноги шасси	5	I8
32.30.08	Гидроцилиндр складывающегося подкоса	6	22/2I
32.30.09	Гидроцилиндр больших створок отсека главной ноги шасси	7	26/25

I0 ноября I990 г.

11,76

КАТАЛОГ
ДЕТАЛЕЙ И СБОРОЧНЫХ ЕДИНИЦ

Глава, раздел, подраздел, пункт	Наименование	Фиг.	Стр.
32.30.10	Гидроцилиндр больших створок отсека носовой ноги шасси	8	30/29
32.30.15	Клапан челночный	9	34/33
32.30.16	Антипульсатор	10	36
32.30.17	Трубопроводы главных стоек шасси	11	40/39
32.31.00	АВАРИЙНЫЙ ВЫПУСК ШАССИ	1	2/1
32.31.04	Аварийная ручка управления замками шасси	2	14/13
32.40.00	КОЛЕСА И ТОРМОЗА. СИСТЕМЫ ЗАТОРМАЖИВАНИЯ КОЛЕС		
32.40.16	Гидроаккумулятор тормозной системы	1	2/1
32.41.00	ПАНЕЛИ		
32.41.01	Панель агрегатов стояночного торможения	1	2/1
32.41.02	Панель агрегатов шасси	2	6/5
32.41.03	Панель агрегатов автомата тормозов	3	12/11
32.41.04	Панель агрегатов основных тормозов	4	16/15
32.50.00	УПРАВЛЕНИЕ ПОВОРОТОМ КОЛЕС НОСОВОЙ НОГИ ШАССИ	1	2/1
32.50.01	Штурвальчики управления носовой стойкой шасси	2	8/7
	Проводка механизма связи штурвальчиков управления носовым шасси	3	12/11
32.50.12	Проводка трубопроводов к цилиндру поворота носового шасси и к цилиндру подтормаживания колес	4	14
32.50.13	Цилиндр управления передней ногой шасси (прав.)	5	22
	Цилиндр управления передней ногой шасси (лев.)	6	26/25
32.60.00	СИГНАЛИЗАЦИЯ ПОЛОЖЕНИЯ ШАССИ		
32.60.01	Датчик указателя положения главного шасси	1	2/1

32.10.00

ГЛАВНАЯ НОГА ШАССИ

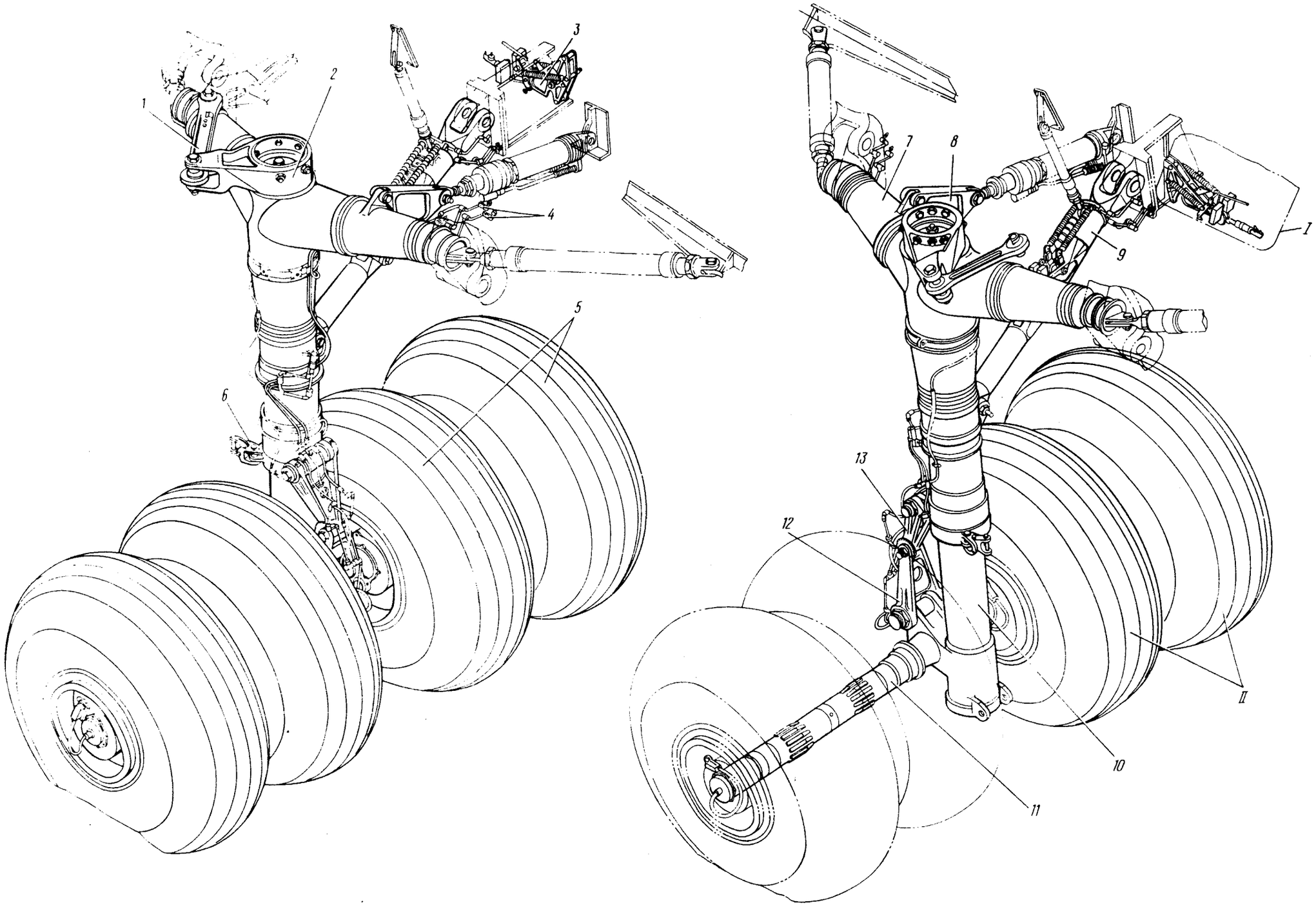

Главная нога шасси
Фигура I (Лист I из 3)

КАТАЛОГ
ДЕТАЛЕЙ И СБОРОЧНЫХ ЕДИНИЦ

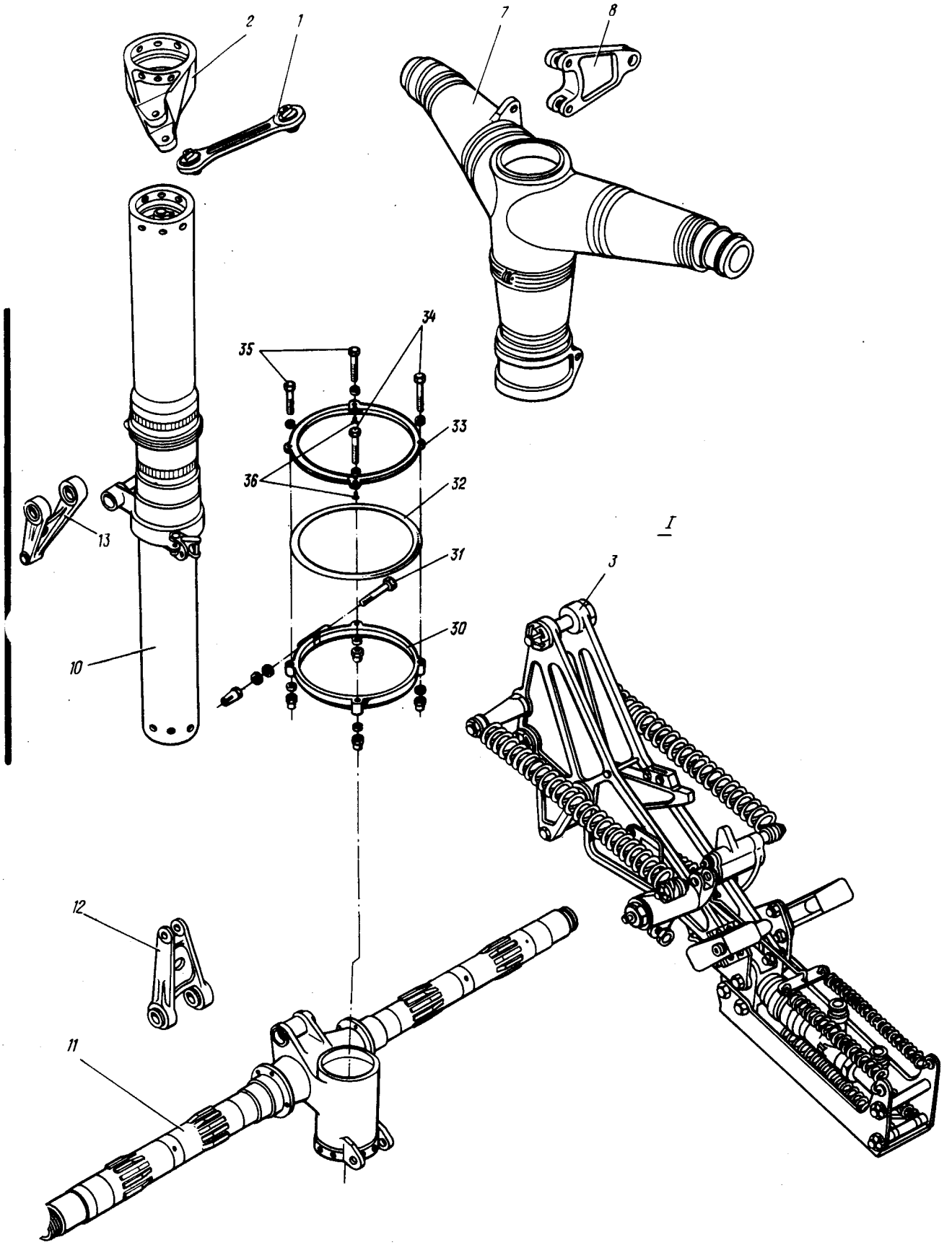

Главная нога шасси
Фигура I (Лист 2 из 3)

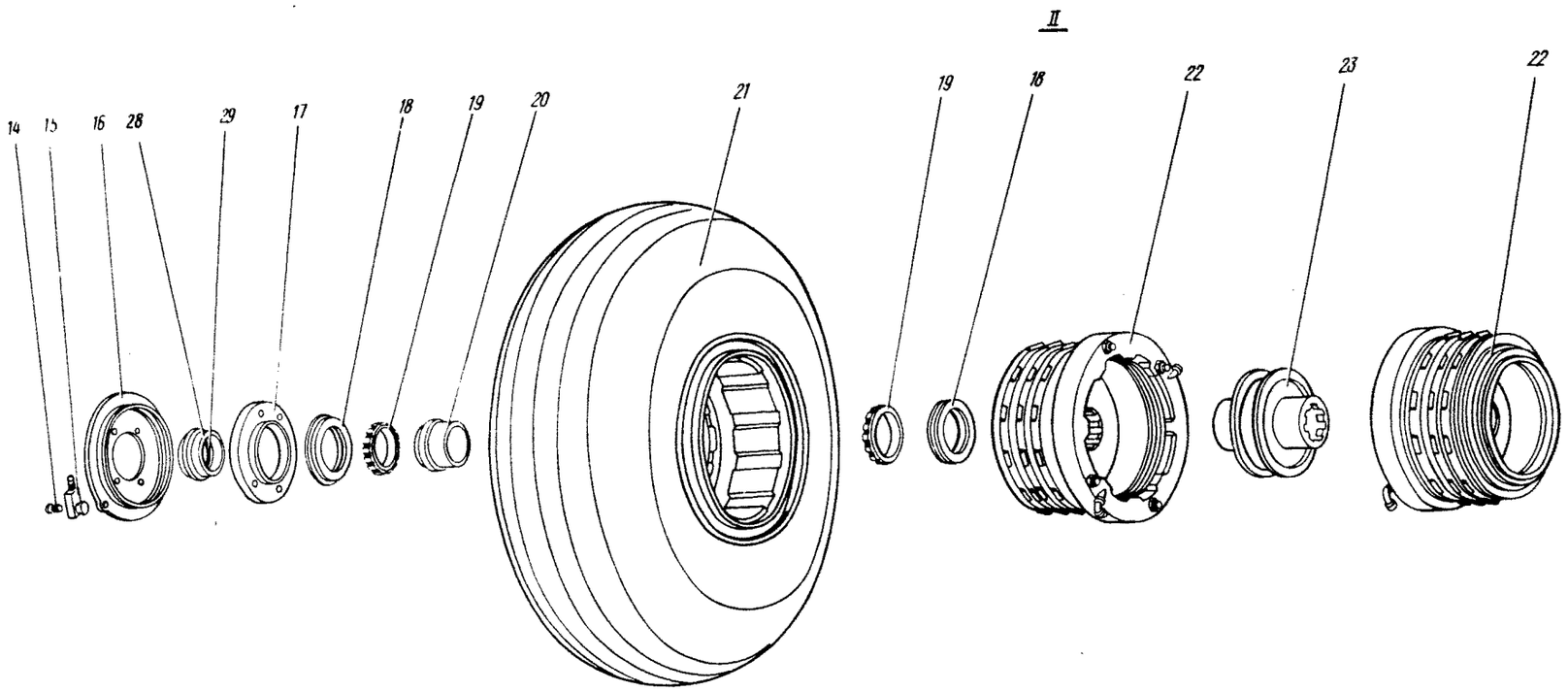

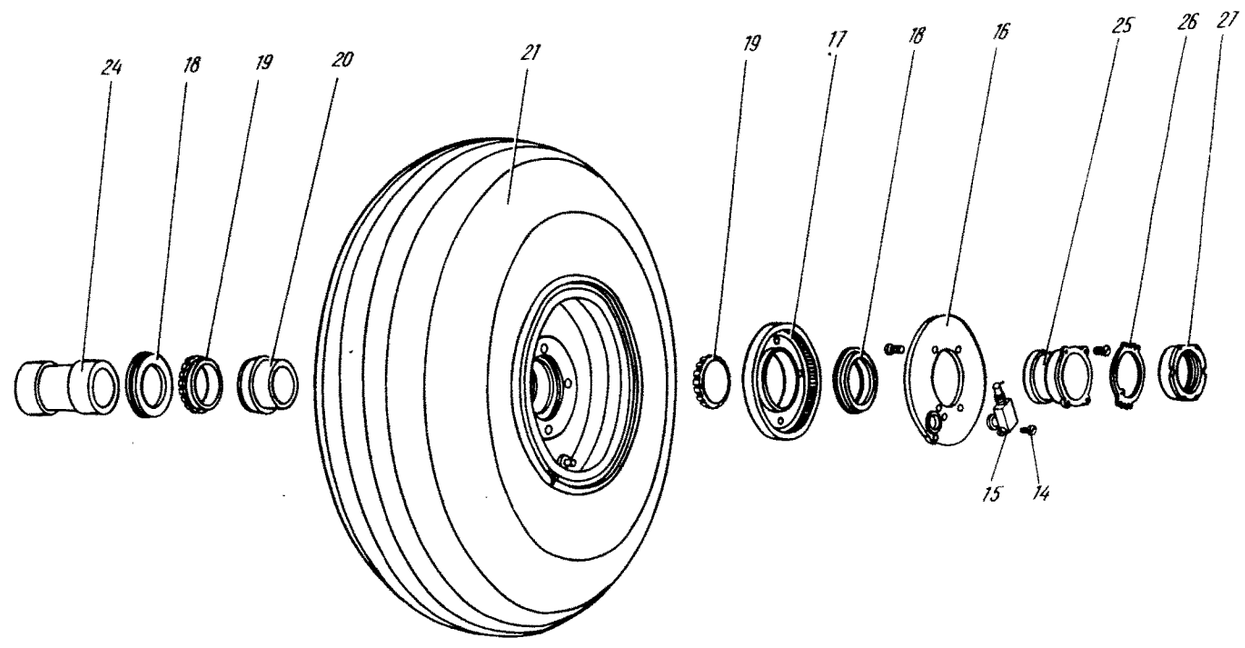

Главная нога шасси
Фигура I (Лист 3 из 3)

КАТАЛОГ
ДЕТАЛЕЙ И СБОРОЧНЫХ ЕДИНИЦ

Номер фигуры	Номер позиции	Обозначение	Наименование сборочных единиц, деталей	Колич. на сб. ед.	Сведения о взаимозаменяемости и конструктивных изменениях
I		I 7603 4I00 000 00I	ГЛАВНАЯ НОГА ШАССИ	I	
		I 7603 4I00 000 002	ГЛАВНАЯ НОГА ШАССИ	I	
		I 7603 4I00 000 003	ГЛАВНАЯ НОГА ШАССИ	I	
		I 7603 4I00 000 004	ГЛАВНАЯ НОГА ШАССИ	I	
	I	I 760I 4II3 300 000	Тяга разворота	4	С № 8248I
		I 760I 4II3 000 000	Тяга разворота	4	По № 04085
		I 760I 4II3 I00 000	Тяга разворота	4	С № 0409I по № 82478
	2	I 760I 4I26 000 00I	Рычаг	2	
		I 760I 4I26 000 002	Рычаг	2	
	3	I 760I 4II2 000 00I	Замок убранного положения главной ноги шасси (прав.)	2	3
		I 760I 4II2 000 002	Замок убранного положения главной ноги шасси (лев.)	2	3
	4	I 760I 4I40 000 00I	Трубопроводы	2	
		I 760I 4I40 000 002	главных стоек	2	
	5	КТI58	Колесо тормозное*	I6	
	6	I 760I 4I20 060 00I	Подвеска	2	По № 82478
		I 760I 4I20 030 00I	Подвеска	2	С № 8248I
		I 760I 4I20 060 002	Подвеска	2	По № 82478
		I 760I 4I20 030 002	Подвеска	2	С № 8248I
	7	I 7603 4I22 200 00I	Траверса	2	
		I 7603 4I22 200 002	Траверса	2	
	8	I 760I 4I27 I00 000	Рычаг	4	
	9	I 760I 4III 000 00I	Подкос складывающийся	2	
		I 760I 4III 000 002	Подкос складывающийся	2	
	I0	I 760I 4I2I 000 00I	Амортизатор главной ноги шасси	I	
		I 760I 4I2I 000 002	Амортизатор главной ноги шасси	I	
		I 760I 4I2I 000 003	Амортизатор главной ноги шасси	I	
		I 760I 4I2I 000 004	Амортизатор главной ноги шасси	I	
	II	I 760I 4I23 I00 00I	Ось главной ноги шасси	2	
		I 760I 4I23 I00 002	Ось главной ноги шасси	2	
	I2	I 760I 4I25 000 00I	Шлиц-шарнир нижний	2	
		I 760I 4I25 000 002	Шлиц-шарнир нижний	2	
	I3	I 760I 4I24 000 000	Шлиц-шарнир верхний	4	
	I4	30I7А-6-22-3	Болт	32	
		3336А-6	Гайка	32	

КАТАЛОГ
ДЕТАЛЕЙ И СБОРОЧНЫХ ЕДИНИЦ

Номер фигуры	Номер позиции	Обозначение	Наименование сборочных единиц, деталей	Колич. на сб. ед.	Сведения о взаимозаменяемости и конструктивных изменениях
I					
	I4	3405А-I-6-I2	Шайба	32	
		I,6х20.0.029 ГОСТ 397-79	Шплинт	32	
	I5	УА54-I	Датчик двухсигнальный*	8	
		УА54-2	Датчик двухсигнальный*	8	
	I6	КТI58 0I3	Кронштейн*	I6	
	I7	КТI58 0I5	Шестерня*	I6	
	I8	КТI58 0I4	Обтюратор*	32	
	I9	П2007 I28	Роликоподшипник*	32	
	20	Н8У077-I40-67	Втулка распорная	I6	
	2I	КТI58 000	Колесо*	I6	
	22	КТI58 030-I	Тормоз*	8	
		КТI58 030-2	Тормоз*	8	
	23	I 760I 4I20 080 000	Втулка	8	
	24	I 760I 4I20 090 000	Втулка	8	
	25	I 760I 4I20 I00 000	Втулка	8	
	26	I 760I 4I20 I25 000	Шайба	8	
	27	I 760I 4I20 I26 000	Гайка	8	
	28	I 760I 4I20 268 000	Кольцо	8	По № II338 и с № 2I642
		I 760I 4I20 I68 000	Кольцо	8	С № II342 по № 2I637
	29	2I86А-394-2	Кольцо уплотнительное	8	С № II342 по № 2I637
		I 760I 4I20 269 000	Манжета	8	По № II338 и с № 2I642 Взаимозаменяема с уплотнительным кольцом 2I86А-394-2 только в комплекте с кольцом I 760I 4I20 268 000
	30	I 760I 4I20 330 000	Хомут	I	
	3I	30I7А-8-62	Болт	I	
		3374А-8	Гайка	I	
		3405А-I-8-I4	Шайба	I	
		3405А-2-8-I4	Шайба	I	
	32	2I86А-399	Кольцо	I	
	33	I 760I 4I20 340 000	Кольцо	I	
	34	I 760I 4I20 334 000	Винт	2	
		3402А-I,5-4-I0	Шайба	2	
		3402А-I-4-8	Шайба	2	
		3354А-4	Гайка	2	
	35	3I5IА-4-46	Винт	2	
		3354А-4	Гайка	2	
		3402А-I,5-4-I0	Шайба	2	
		3402А-I-4-8	Шайба	2	
	36	3I86А-4-7	Винт	2	

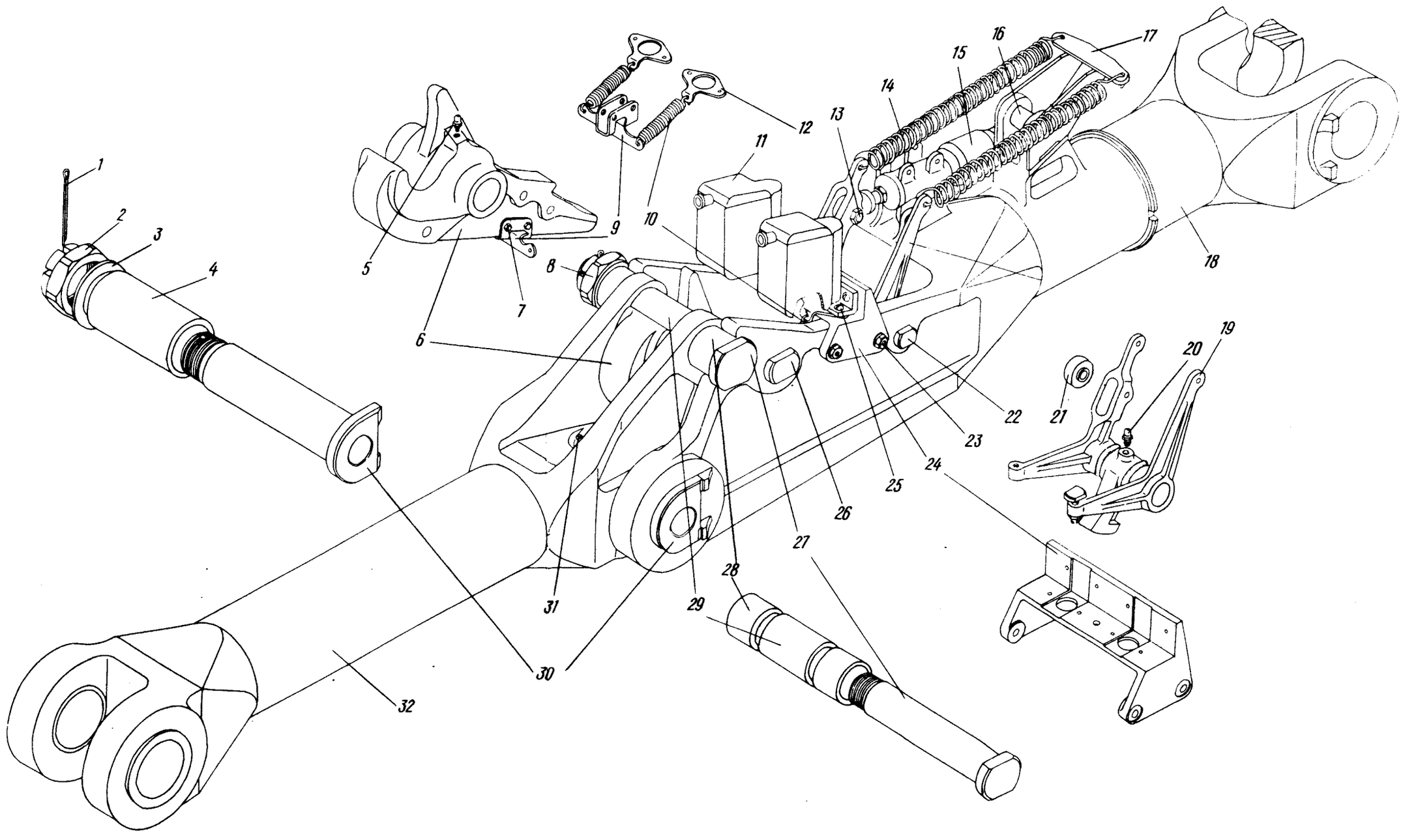

Складывающийся подкос
Фигура 2

11,76

КАТАЛОГ
ДЕТАЛЕЙ И СБОРОЧНЫХ ЕДИНИЦ

Номер фигуры	Номер позиции	Обозначение	Наименование сборочных единиц деталей	Колич. на сб. ед.	Сведения о взаимозаменяемости и конструктивных изменениях
2		I 760I 4III 000 00I	ПОДКОС СКЛАДЫВАЮЩИЙСЯ (ПРАВЫЙ)	2	
		I 760I 4III 000 002	ПОДКОС СКЛАДЫВАЮЩИЙСЯ (ЛЕВЫЙ)	2	
	I	5x70-002 ГОСТ 397-66	Шплинт	I	
	2	I 760I 4III 009 000	Гайка	I	
	3	3405А-42-60	Шайба	I	
	4	I 760I 4III 0I9 000	Втулка	I	
	5	2503А-2	Масленка	I	
	6	I 760I 4III 003 000	Крюк	I	
	7	30I7А-5-20-3	Болт	2	
		3346А-5	Гайка	2	
		3405А-0,5-5-8	Шайба	2	
		I,2xI4-002 ГОСТ 397-66	Шплинт	2	
	8	I 760I 4III 0II 000	Гайка	I	
		3405А-2-30-45	Шайба	I	
		4x50 ГОСТ 397-66	Шплинт	I	
	9	I 760I 4III 0I0 000	Кронштейн	I	
	I0	I920А-2-I4-72-I	Пружина	2	
	II	I 760I 4I95 000 000	Выключатель концевой	2	
	I2	I 760I 4III 0I2 000	Серьга	2	
	I3	30I7А-6-26-3	Болт	I	
		3336А-6	Гайка	I	
		3405А-I-6-I0	Шайба	I	
		I,6xI4-002 ГОСТ 397-66	Шплинт	I	
		I363c50-6-8-I0	Втулка	I	
	I4	I9I9А-3-25-I66-I	Пружина	2	
	I5	I 760I 5590 230 II3	Цилиндр-выключатель	I	
		I 760I 5590 230 II5	Цилиндр-выключатель	I	
	I6	I 760I 4III 0I4 000	Болт	I	
		3346А-I6	Гайка	I	
		3405А-I,5-I6-28	Шайба	I	
		3,2x28-002 ГОСТ 397-66	Шплинт	I	
		2503А-2	Масленка	I	

11,76

КАТАЛОГ
ДЕТАЛЕЙ И СБОРОЧНЫХ ЕДИНИЦ

Номер фигуры	Номер позиции	Обозначение	Наименование сборочных единиц, деталей	Колич. на сб. ед.	Сведения о взаимозаменяемости и конструктивных изменениях
2					
	I7	I 760I 4III 020 000	Кронштейн	I	
	I8	I 760I 4III 040 00I	Звено верхнее	I	
		I 760I 4III 040 002	Звено верхнее	I	
	I9	I 760I 4III 060 000	Качалка	I	
	20	2503А-2	Масленка	I	
	2I	I 760I 4III 0I7 000	Ролик	I	
	22	ИЛ374-I6-I4-I26-4,5	Болт	I	
		3336А-I4	Гайка	I	
		I 760I 4III 0I6 000	Втулка	I	
		3405А-I,5-I4-25	Шайба	I	
		2,5х25-002 ГОСТ 397-66	Шплинт	I	
	23	3072А-6-32-3	Болт	4	
		3336А-6	Гайка	4	
		3405А-I-6-I0	Шайба	4	
		I,6хI4-002 ГОСТ 397-66	Шплинт	4	
	24	I 760I 4III 008 000	Кронштейн	I	
	25	3050А-4-I8	Винт	8	
	26	ИЛ374-24-22-I26-5	Болт	I	
		I 760I 4III 022 000	Втулка	I	
		3336А-22	Гайка	I	
		3405А-I-22-25	Шайба	I	
		3,2х40-002 ГОСТ 397-66	Шплинт	I	
	27	I 760I 4III 002 000	Болт	I	
	28	I 760I 4III 0I5 000	Втулка	2	
	29	I 760I 4III 02I 000	Втулка	I	
	30	I 760I 4III 00I 000	Болт	I	
	3I	2503А-2	Масленка	I	
	32	I 760I 4III 030 000	Звено нижнее	I	

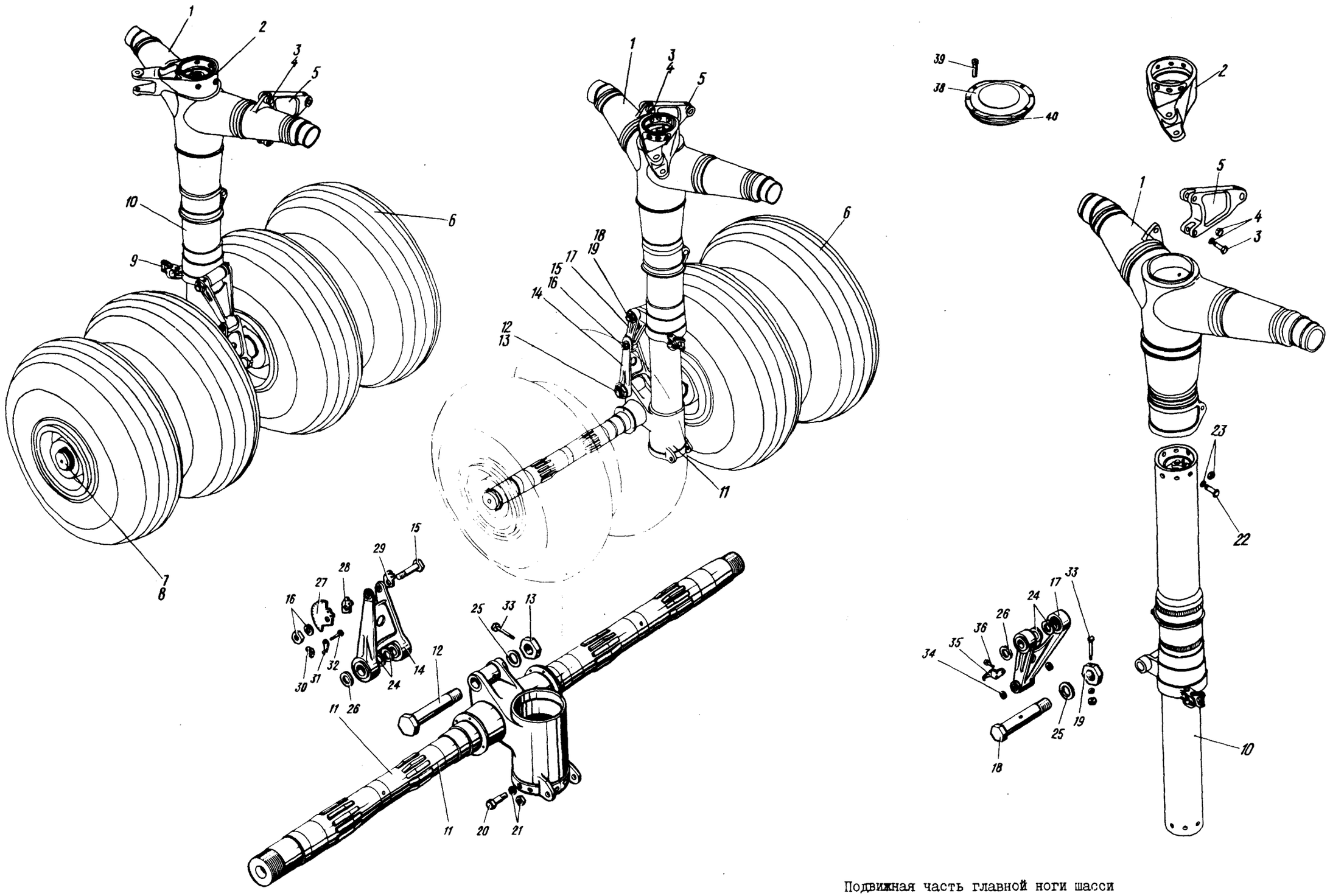

Подвижная часть главной ноги шасси
Фигура 3

Номер фигуры	Номер позиции	Обозначение	Наименование сборочных единиц, деталей	Колич. на сб. ед.	Сведения о взаимозаменяемости и конструктивных изменениях
3		I 7603 4I20 000 00I	ПОДВИЖНАЯ ЧАСТЬ ГЛАВНОЙ НОГИ ШАССИ (ПРАВ.)	I	
		I 7603 4I20 000 002	ПОДВИЖНАЯ ЧАСТЬ ГЛАВНОЙ НОГИ ШАССИ (ЛЕВ.)	I	
		I 7603 4I20 000 003	ПОДВИЖНАЯ ЧАСТЬ ГЛАВНОЙ НОГИ ШАССИ (ПРАВ.)	I	
		I 7603 4I20 000 004	ПОДВИЖНАЯ ЧАСТЬ ГЛАВНОЙ НОГИ ШАССИ (ЛЕВ.)	I	
	I	I 7603 4I22 200 00I	Траверса	2	
		I 7603 4I22 200 002	Траверса	2	
	2	I 760I 4I26 000 00I	Рычаг разворота	2	
		I 760I 4I26 000 002	Рычаг разворота	2	
	3	Ил374-24-22-94-5	Болт	8	
	4	3346А-22	Гайка	8	
		3405А-2-22-35	Шайба	8	
		3,2х60.0.029 ГОСТ 397-79	Шплинт	8	
	5	I 7603 4I27 I00 00I	Рычаг	2	
		I 7603 4I27 I00 002	Рычаг	2	
	6	КТI58	Колесо тормозное*	I6	
	7	I 760I 4I20 I25 000	Шайба	8	
	8	I 760I 4I20 I26 000	Гайка	8	
	9	I 760I 4I20 060 00I	Подвеска	2	По № 82478
		I 760I 4I20 030 00I	Подвеска	2	С № 8248I
		I 760I 4I20 060 002	Подвеска	2	По № 82478
		I 760I 4I20 030 002	Подвеска	2	С № 8248I
	I0	I 760I 4I2I 000 00I	Амортизатор	I	
		I 760I 4I2I 000 002	Амортизатор	I	
		I 760I 4I2I 000 003	Амортизатор	I	
		I 760I 4I2I 000 004	Амортизатор	I	
	II	I 760I 4I23 I00 00I	Ось	2	
		I 760I 4I23 I00 002	Ось	2	
	I2	I 760I 4I20 004 004	Ось	4	
	I3	I 760I 4I20 00I 000	Гайка	4	
		I 760I 4I20 0I9 000	Шайба	4	
	I4	I 760I 4I25 000 00I	Шлиц-шарнир нижний	2	
		I 760I 4I25 000 002	Шлиц-шарнир нижний	2	

КАТАЛОГ
ДЕТАЛЕЙ И СБОРОЧНЫХ ЕДИНИЦ

Номер фигуры	Номер позиции	Обозначение	Наименование сборочных единиц, деталей	Колич. на сб. ед.	Сведения о взаимозаменяемости и конструктивных изменениях
3					
	I5	I 760I 4I20 067 000	Болт	4	
	I6	I 760I 4I20 0II 000	Шайба	4	
	I7	I 760I 4I24 0I0 000	Шлиц-шарнир верхний	4	
	I8	I 760I 4I20 059 000	Ось	4	
	I9	I 760I 4I20 30I 000	Гайка	4	
		I 760I 4I36 202 00I	Пластина	2	
		I 760I 4I36 202 002	Пластина	2	
	20	I 760I 4I20 0I4 00I	Болт	32	
	2I	3336А-I8	Гайка	32	
		I 760I 4I20 II5 000	Шайба	32	
	22	I 760I 4I20 I08 000	Болт	32	
	23	3363А-I8	Гайка	32	
		I 760I 4I20 02I 000	Шайба	32	
	24	I 760I 4I20 0I8 000	Шайба	I6	
	25	I 760I 4I20 0I9 000	Шайба	8	
	26	I 760I 4I20 003 000	Шайба	8	
	27	I 760I 4I20 I5I 00I	Указатель усадки задних амортстоек главных ног шасси	I	
		I 760I 4I20 I5I 002	Указатель усадки задних амортстоек главных ног шасси	I	
		I 760I 4I20 I52 00I	Указатель усадки задних амортстоек главных ног шасси	I	
		I 760I 4I20 I52 002	Указатель усадки задних амортстоек главных ног шасси	I	
	28	I 760I 4I20 055 000	Кронштейн	4	
	29	I 760I 4I20 009 00I	Кронштейн	2	
		I 760I 4I20 009 002	Кронштейн	2	
	30	I4I4с49-4	Гайка-барашек	4	
		3405А-I-4-8	Шайба	4	
	3I	I 760I 4I20 052 00I	Стрелка	2	
		I 760I 4I20 053 002	Стрелка	2	
	32	3I62А-4-I4	Болт	4	
	33	I 760I 4I36 I09 000	Болт конический	8	
		3346А-5-Кд	Гайка	8	
		I249с50-5-Кд	Шайба	8	
		I,6хI4.0.029 ГОСТ 397-79	Шплинт	8	
	34	I 760I 4I20 0I2 000	Шайба	8	
	35	I 760I 4I20 I54 00I	Кронштейн	2	
		I 760I 4I20 I54 002	Кронштейн	2	
	36	3050А-4-I8	Болт	I2	
		I4I4с49-4	Гайка-барашек	I2	
	37	I 760I 4I36 202 00I	Пластина	2	
		I 760I 4I36 202 002	Пластина	2	
	38	I 760I 4I20 I28 000	Крышка	4	
	39	3I64А-5-I4	Болт	I6	
	40	2I86А-382-2	Кольцо	4	

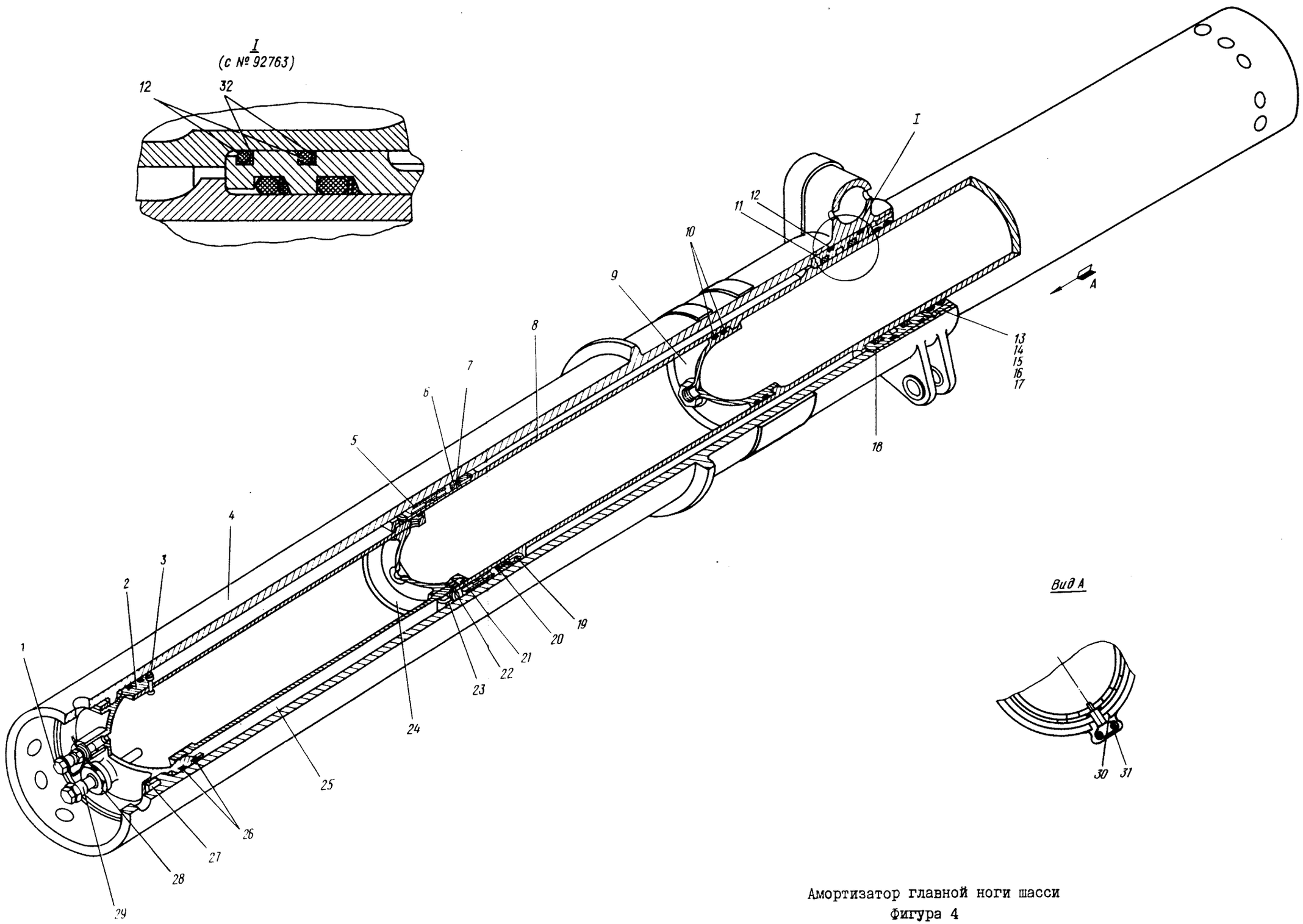

Амортизатор главной ноги шасси
Фигура 4

11,76

КАТАЛОГ
ДЕТАЛЕЙ И СБОРОЧНЫХ ЕДИНИЦ

Номер фигуры	Номер позиции	Обозначение	Наименование сборочных единиц, деталей	Колич. на сб. ед.	Сведения о взаимозаменяемости и конструктивных изменениях
4		I 760I 4I2I 000 00I	АМОРТИЗАТОР ГЛАВНОЙ НОГИ ШАССИ (ПРАВ.)	I	
		I 760I 4I2I 000 002	АМОРТИЗАТОР ГЛАВНОЙ НОГИ ШАССИ (ЛЕВ.)	I	
		I 760I 4I2I 000 003	АМОРТИЗАТОР ГЛАВНОЙ НОГИ ШАССИ (ПРАВ.)	I	
		I 760I 4I2I 000 004	АМОРТИЗАТОР ГЛАВНОЙ НОГИ ШАССИ (ЛЕВ.)	I	
	I	800600-I	Штуцер зарядный*	4	
		Ил746	Прокладка	4	
	2	I 760I 4I2I I30 000	Донышко цилиндра	4	
	3	30I7А-6-26	Болт	8	
		3405А-I-6-I2	Шайба	8	
		3346А-6	Гайка	8	
		I,6х20.0.029 ГОСТ 397-79	Шплинт	8	
	4	I 760I 4I2I 040 00I	Цилиндр	2	
		I 760I 4I2I 040 002	Цилиндр	2	
	5	I 760I 4I2I 030 000	Букса верхняя	4	
	6	I 760I 4I2I 068 000	Букса	4	
	7	I 760I 4I2I 069 000	Кольцо	4	
	8	I 7603 4I2I I04 000	Шток	4	
	9	I 760I 4I2I 006 000	Донышко	4	
	I0	I 760I 4I2I 007 000	Кольцо	8	
	II	I 760I 4I2I 079 000	Кольцо	4	
	I2	I 760I 4I2I 058 000	Кольцо	8	По № 9I758
		I 760I 4I2I I58 000	Кольцо	8	С № 92763
	I3	I 760I 4I2I I55 000	Гайка нижняя	4	
	I4	I 760I 4I2I 053 000	Кольцо	4	
	I5	I 760I 4I2I 052 000	Сальник	4	
	I6	I 760I 4I2I 05I 000	Шайба	4	
	I7	I 760I 4I2I I08 000	Гайка сальника	4	
	I8	I 760I 4I2I I62 000	Букса нижняя	4	По № 9I758
		I 760I 4I2I 262 000	Букса нижняя	4	С № 92763
	I9	I 760I 4I2I 067 000	Клапан	4	
	20	I 760I 4I2I 07I 000	Кольцо	4	

КАТАЛОГ
ДЕТАЛЕЙ И СБОРОЧНЫХ ЕДИНИЦ

Номер фигуры	Номер позиции	Обозначение	Наименование сборочных единиц, деталей	Колич. на сб. ед.	Сведения о взаимозаменяемости и конструктивных изменениях
4					
	2I	I 760I 4I2I 074 000	Кольцо	4	
	22	3I64A-8	Винт	8	
	23	I 760I 4I2I I75 000	Гайка	4	
	24	I 760I 4I2I 076 000	Диффузор	4	
	25	I 760I 4I2I 08I 000	Труба диффузора	4	
	26	I 760I 4I2I 079 000	Кольцо	8	
	27	I 760I 4I2I I83 000	Гайка	4	
	28	I 760I 4I2I I3I 000	Гайка	4	
	29	I 760I 4I2I I35 000	Штуцер	4	
	30	I 760I 4I2I I54 000	Шайба	4	
	3I	3I64A-8-20	Винт	4	
		340IA-I,5-8-I8	Шайба	4	
	32	I 760I 4I2I 063 000	Кольцо	8	С № 92763

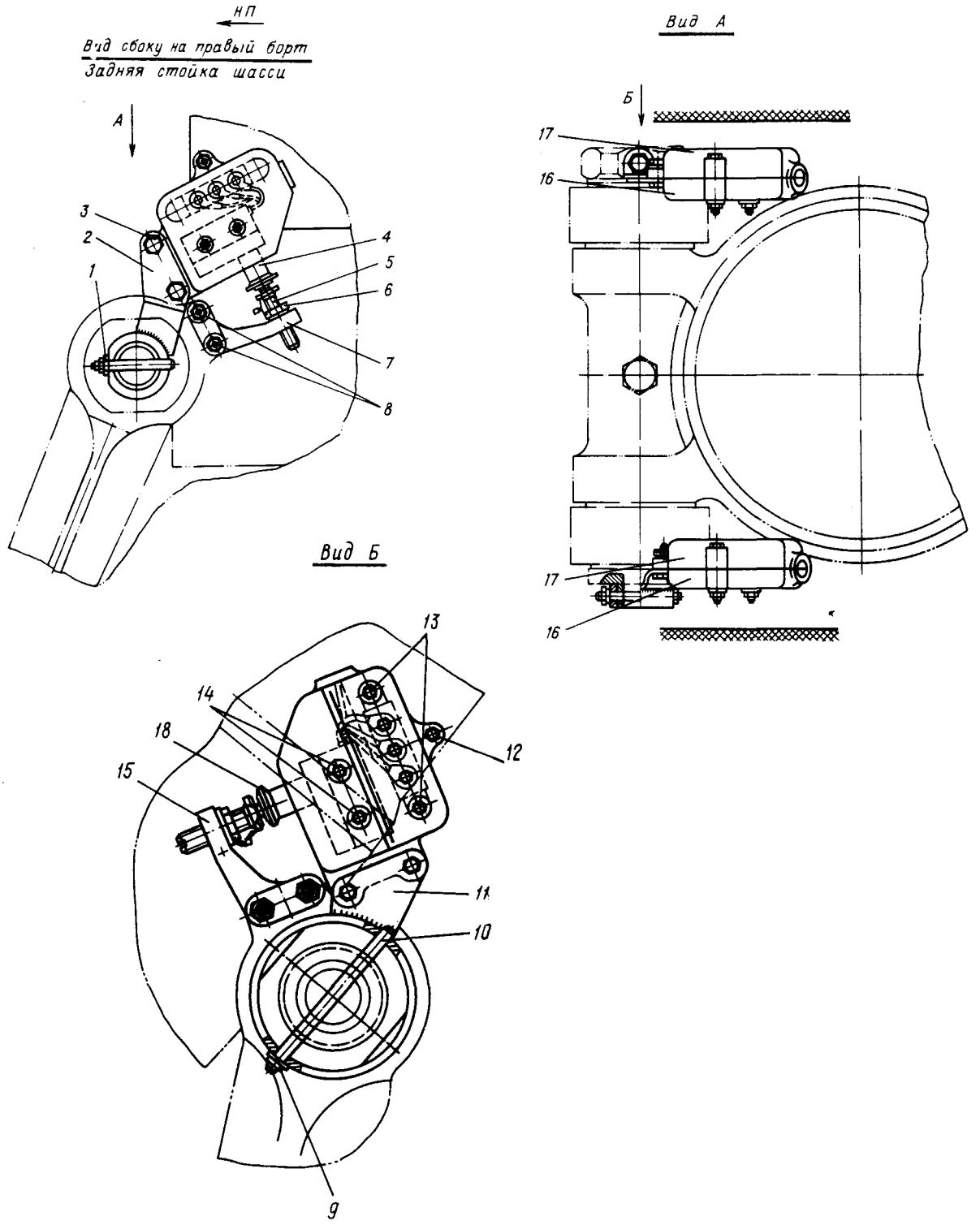

Концевые выключатели на стойках
главной ноги шасси
Фигура 5

КАТАЛОГ
ДЕТАЛЕЙ И СБОРОЧНЫХ ЕДИНИЦ

Номер фигуры	Номер позиции	Обозначение	Наименование сборочных единиц, деталей	Колич. на сб. ед.	Сведения о взаимозаменяемости и конструктивных изменениях
5		I 760I 4I36 I00 00I	КОНЦЕВЫЕ ВЫКЛЮЧАТЕЛИ НА СТОЙКАХ ГЛАВНОЙ НОГИ ШАССИ	2	
		I 760I 4I36 I00 002	КОНЦЕВЫЕ ВЫКЛЮЧАТЕЛИ НА СТОЙКАХ ГЛАВНОЙ НОГИ ШАССИ	2	
	I	3033А-6-42-2,5	Болт	I	
		3346А-5	Гайка	I	
		I249с50-5	Шайба	I	
		I,6хI4-029 ГОСТ 397-79	Шплинт	I	
	2	I 760I 4I36 I07 00I	Кронштейн	I	
		I 760I 4I36 I07 002	Кронштейн	I	
	3	30I7А-6-I8 Кд	Болт	2	
		3346А-6 Кд	Гайка	2	
		3405А-I-6-I2 Кд	Шайба	2	
		I,6хI4-002 ГОСТ 397-79	Шплинт	2	
	4	АМ800К	Микровыключатель*	2	
	5	I 760I 43I5 I08 000	Упор	2	
	6	33I5А-8-I82АТ-3 Кд	Гайка	2	
		3405А-I-8-I4 Кд	Шайба	2	
	7	I 760I 4I36 I05 00I	Кронштейн	I	По № 453I8
		I 760I 4I36 I05 000	Кронштейн	I	С № 45324
	8	30I7А-5-I6	Болт	2	
		33I5А-5	Гайка	2	
		3405А-0,8-5-8	Шайба	2	
	9	3346А-5 Кд	Гайка	I	
		I249с50-5 Кд	Шайба	I	
		I,6хI4-029 ГОСТ 397-79	Шплинт	I	
	I0	I 760I 4I36 I09 000	Болт конический	I	
	II	I 760I 4I36 II0 00I	Кронштейн	I	
		I 760I 4I36 II0 002	Кронштейн	I	
	I2	3027А-4-34 Кд	Болт	I	
		3373А-4 Кд	Гайка	I	
		3402А-0,8-4-8 Кд	Шайба	I	
	I3	3027А-4-I8 Кд	Болт	2	
		3373А-4 Кд	Гайка	2	
		3402А-0,8-4-8 Кд	Шайба	2	

КАТАЛОГ
ДЕТАЛЕЙ И СБОРОЧНЫХ ЕДИНИЦ

Номер фигуры	Номер позиции	Обозначение	Наименование сборочных единиц, деталей	Колич. на сб. ед.	Сведения о взаимозаменяемости и конструктивных изменениях
5	I4	3027-4-38 Кд	Болт	2	
		3373А-4 Кд	Гайка	2	
		3402А-0,8-4-8 Кд	Шайба	2	
	I5	I 760I 4I36 I05 004	Кронштейн	I	По № 453I8
		I 760I 4I36 I05 003	Кронштейн	I	По № 453I8
		I 760I 4I36 I05 000	Кронштейн	I	С № 45324
	I6	I 760I 4I36 I04 00I	Крышка	I	
		I 760I 4I36 I04 002	Крышка	I	
	I7	I 760I 4I36 I03 00I	Коробка	I	
		I 760I 4I36 I03 002	Коробка	I	
	I8	I 760I 4I36 305 000	Чехол	I	

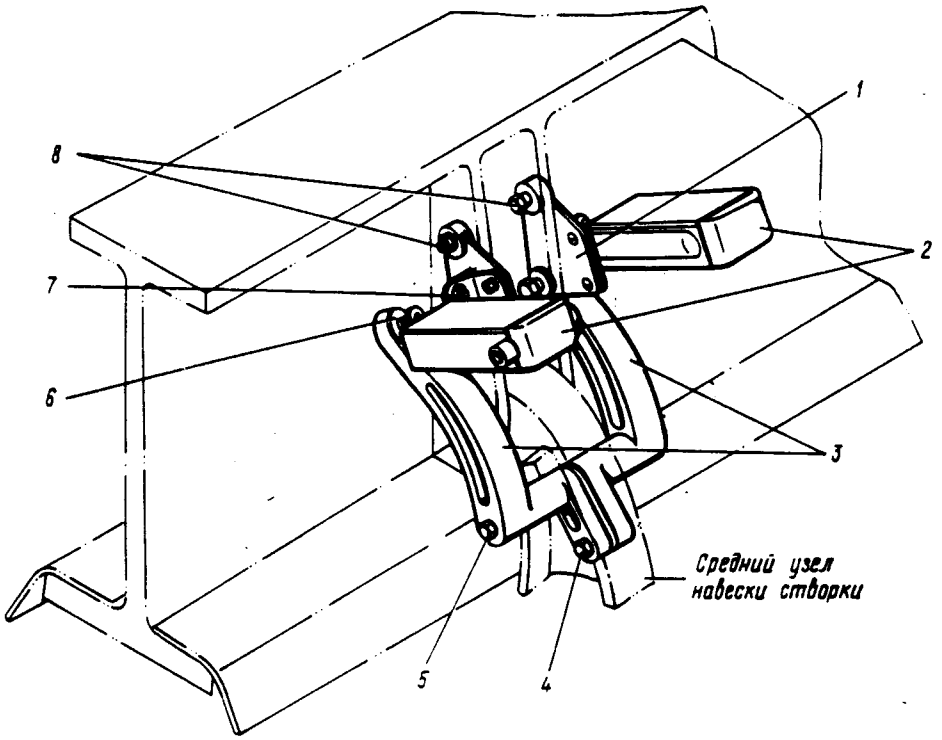

Концевой выключатель на большой створке
главной ноги шасси
Фигура 6

КАТАЛОГ
ДЕТАЛЕЙ И СБОРОЧНЫХ ЕДИНИЦ

Номер фигуры	Номер позиции	Обозначение	Наименование сборочных единиц. деталей	Колич на сб. ед.	Сведения о взаимозаменяемости и конструктивных изменениях
6		I 760I 4I34 000 00I	КОНЦЕВОЙ ВЫКЛЮЧАТЕЛЬ НА БОЛЬШОЙ СТВОРКЕ ГЛАВНОЙ НОГИ ШАССИ (ПРАВ.)	2	
		I 760I 4I34 000 002	КОНЦЕВОЙ ВЫКЛЮЧАТЕЛЬ НА БОЛЬШОЙ СТВОРКЕ ГЛАВНОЙ НОГИ ШАССИ (ЛЕВ.)	2	
	I	I 760I 4I34 00I 000	Кронштейн	I	
	2	I 760I 4I95 000 000	Выключатель концевой	2	
	3	I 760I 4I34 0I0 00I	Рычаг (прав.)	I	По № 247I9
		I 760I 4I34 II0 00I	Рычаг (прав.)	I	С № 24723
		I 760I 4I34 0I0 002	Рычаг (лев.)	I	По № 247I9
		I 760I 4I34 II0 002	Рычаг (лев.)	I	С № 24723
	4	3024А-6-36	Болт	I	
		3302А-6	Гайка	I	
		3405А-I-6-I2	Шайба	I	
	5	3024А-6-I32	Болт	I	
		3302А-6	Гайка	I	
		3405А-I,5-6-I2	Шайба	I	
	6	I 760I 42II 0I8 000	Упор	2	
	7	3050А-4-I6	Болт	8	
		330IА-4	Гайка	8	
		4Н65Г Кд ГОСТ 6402-6I	Шайба пружинная	8	
	8	3024А-6-26	Болт	4	
		3302А-6	Гайка	4	
		3405А-I-6-I2	Шайба	4	

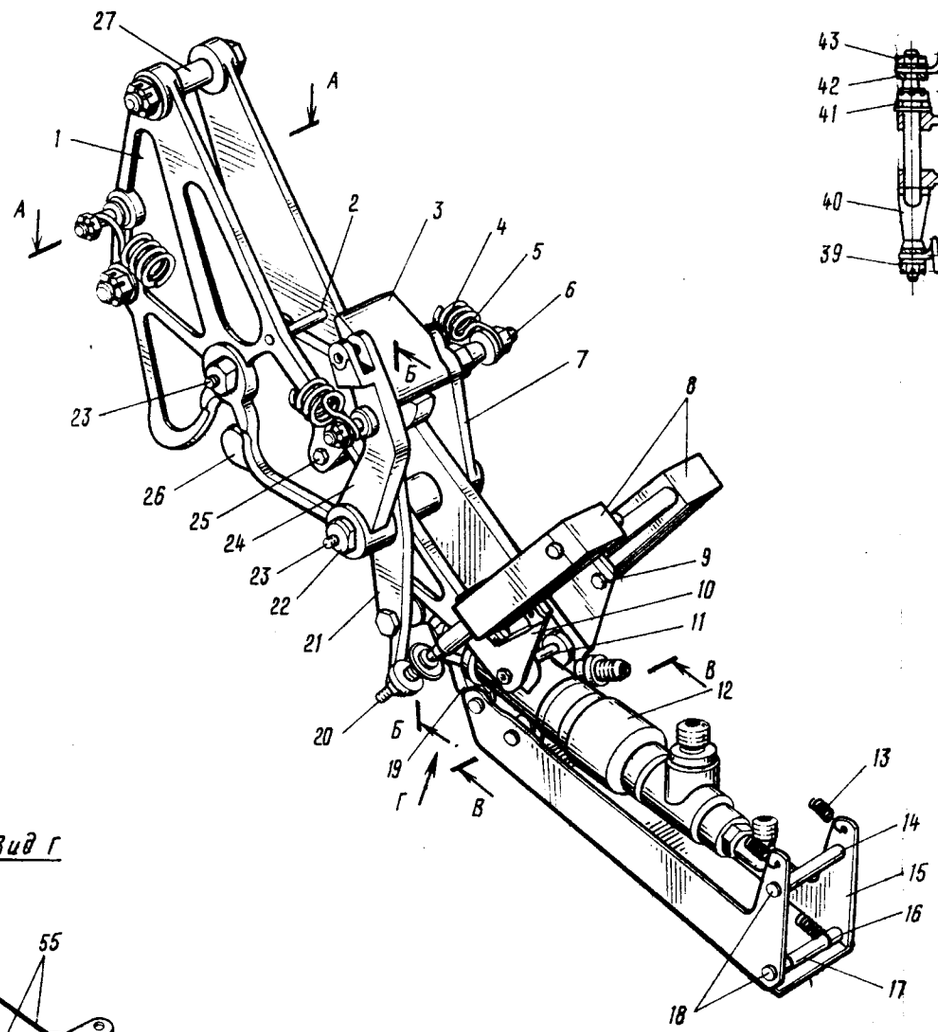

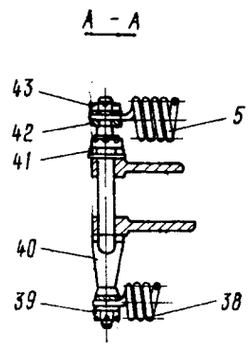

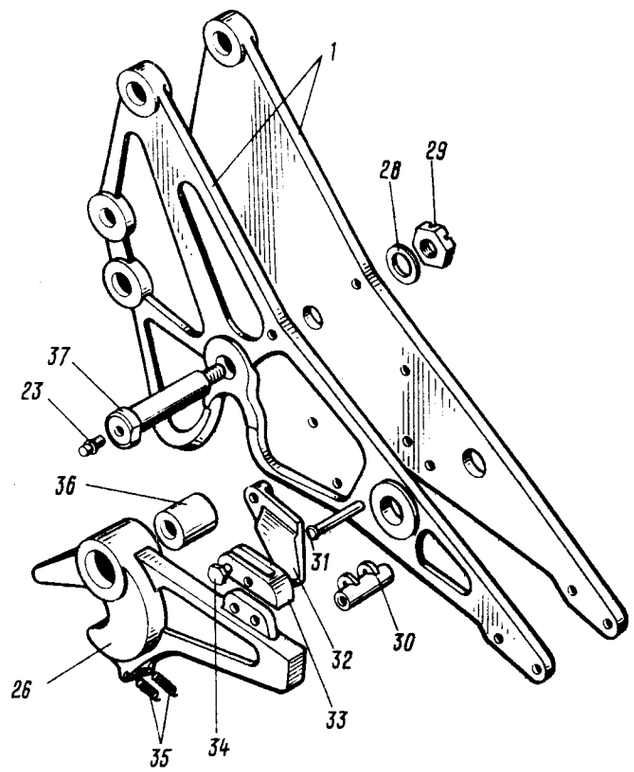

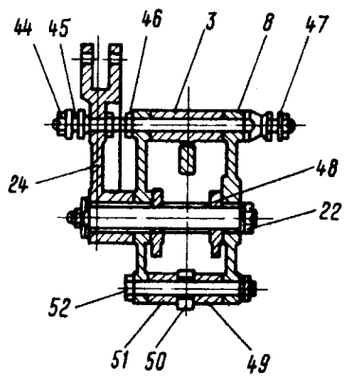

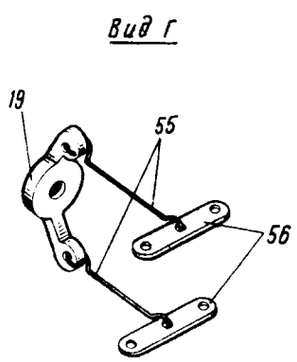

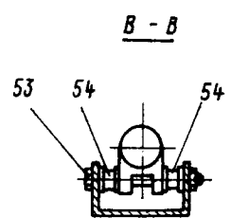

Замок убранного положения главной ноги шасси
Фигура 7

КАТАЛОГ
ДЕТАЛЕЙ И СБОРОЧНЫХ ЕДИНИЦ

Номер фигуры	Номер позиции	Обозначение	Наименование сборочных единиц, деталей	Колич. на сб. ед.	Сведения о взаимозаменяемости и конструктивных изменениях
7		I 760I 4II2 000 00I	ЗАМОК УБРАННОГО ПОЛОЖЕНИЯ		
		I 760I 4II2 000 002	ГЛАВНОЙ НОГИ ШАССИ		
	I	I 760I 4II2 00I 00I	Щека	I	
		I 760I 4II2 00I 002	Щека	I	
	2	2-6-52 ОСТ I III89-73	Валик	I	
		I363c50-6-8-30 Кд	Втулка	I	
		3402А-2-6-I4	Шайба	I	
		2xI2.029 ГОСТ 397-79	Шплинт	I	
	3	I 760I 4II2 0I8 000	Сухарь	I	
	4	3027А-8-72	Болт	4	
		33I5А-8	Гайка	4	
		3405А-2-8-I6	Шайба	4	
	5	I920А-4-30-I64-П	Пружина	I	
	6	I 760I 4II2 II4 000	Болт	I	
		3346А-6	Гайка	I	
		I 760I 4II2 024 000	Шайба	I	
		I,6x20.029 ГОСТ 397-79	Шплинт	I	
	7	I 760I 4II2 I03 00I	Качалка	I	
		I 760I 4II2 I03 002	Качалка	I	
	8	I 760I 4I95 000 000	Выключатель концевой	2	
	9	3050А-4-I8	Винт	8	
		330IА-4	Гайка	8	
		4 Кд ОСТ I II532-73	Шайба пружинная	8	
	I0	I 760I 4II2 0I7 00I	Кронштейн	I	
		I 760I 4II2 0I7 002	Кронштейн	I	
	II	30I7А-6-64-3	Болт	2	
		3346А-6	Гайка	2	
		3402А-I-6-I0	Шайба	2	
		I,6x20.029 ГОСТ 397-79	Шплинт	2	
	I2	I 760I 5590 230 I09	Цилиндр-выключатель	I	
	I3	I9I9А-2-I7-89-П	Пружина	4	
	I4	I363c-6-8-52 Кд	Втулка	2	
	I5	I 760I 4II2 I40 000	Кронштейн	I	
	I6	I363c-6-8-II Кд	Втулка	2	

КАТАЛОГ
ДЕТАЛЕЙ И СБОРОЧНЫХ ЕДИНИЦ

Номер фигуры	Номер позиции	Обозначение	Наименование сборочных единиц, деталей	Колич. на сб. ед.	Сведения о взаимозаменяемости и конструктивных изменениях
7					
	I7	I363c-6-8-26 Кд	Втулка	2	
	I8	30I7A-6-64-3	Болт	2	
		3346A-6	Гайка	2	
		3402A-I,5-6-I2	Шайба	2	
		I,6x20.029 ГОСТ 397-79	Шплинт	2	
	I9	I 760I 4II2 028 000	Коромысло	I	
	20	I 760I 43I7 008 000	Упор	2	
		33I5A-8-I82AT-3	Гайка	2	
	2I	I 760I 4II2 I04 00I	Качалка	I	
		I 760I 4II2 I04 002	Качалка	I	
	22	I 760I 4II2 006 000	Болт	I	
		3346A-I2	Гайка	I	
		3405A-I-I2-25	Шайба	I	
		2,5x32.029 ГОСТ 397-79	Шплинт	I	
	23	2503A-2	Пресс-масленка	2	
	24	I 760I 4II2 005 00I	Качалка	2	
		I 760I 4II2 005 002	Качалка	2	
	25	30I7A-6-I8	Болт	2	
		33I5A-6	Гайка	2	
		3402A-I-6-I0	Шайба	2	
	26	I 760I 4II2 002 000	Крюк	I	
	27	3024A-I2-26-4,5	Болт	2	
		3346A-I2	Гайка	2	
		3405A-2-I2-22	Шайба	2	
		2,5x25.029 ГОСТ 397-79	Шплинт	2	
	28	3405A-2-I2-22	Шайба	2	
	29	3346A-I2	Гайка	2	
	30	I 760I 4II2 I22 000	Втулка	I	
	3I	2-6-52 ОСТ I II89-73	Валик	I	
		3402A-2-6-I0	Шайба	I	
		2xI2.029 ГОСТ 397-79	Шплинт	I	
	32	I 760I 4II2 025 00I	Упор	I	
		I 760I 4II2 025 002	Упор	I	
	33	I 760I 4II2 02I 000	Упор	I	
	34	3024A-5-I8	Болт	2	
		3302A-5	Гайка	2	
		3402A-I,5-5-I0	Шайба	2	

КАТАЛОГ
ДЕТАЛЕЙ И СБОРОЧНЫХ ЕДИНИЦ

Номер фигуры	Номер позиции	Обозначение	Наименование сборочных единиц, деталей	Колич. на сб. ед.	Сведения о взаимозаменяемости и конструктивных изменениях
7					
	35	I920A-I-II-38-П	Пружина	2	
	36	I 760I 4II2 009 000	Втулка	I	
	37	I 760I 4II2 008 000	Болт	I	
	38	I920A-3-25-I42-П	Пружина	I	
	39	3346A-6	Гайка	I	
		I 760I 4II2 024 000	Шайба	I	
		I,6x20.029 ГОСТ 397-79	Шплинт	I	
	40	I 760I 4II2 II5 000	Болт	I	
	4I	3355A-I4	Гайка	I	
		3405A-3-I4-25	Шайба	I	
	42	3405A-2,5-8-I6	Шайба	I	
	43	3346A-6	Гайка	I	
		I 760I 4II2 024 000	Шайба	I	
		I,6x20.029 ГОСТ 397-79	Шплинт	I	
	44	3346A-6	Гайка	I	
		I 760I 4II2 024 000	Шайба	I	
	45	I 760I 4II2 II6 000	Болт	I	
		3346A-6	Гайка	I	
		3402A-I-6-I0	Шайба	I	
	46	33I5A-8	Гайка	I	
		3405A-2-8-I6	Шайба	I	
	47	I 760I 4II2 II4 000	Болт	I	
		3346A-6	Гайка	I	
		I 760I 4II2 024 000	Шайба	I	
		I,6x20.029 ГОСТ 397-79	Шплинт	I	
	48	I 760I 4II2 0II 000	Втулка	I	
	49	I 760I 4II2 027 000	Втулка	2	
	50	I 760I 4II2 0I3 000	Ролик	I	
	5I	I 760I 4II2 0I2 000	Втулка	I	
	52	30I7A-8-74-4	Болт	I	
		3346A-8	Гайка	I	
		3405A-2,5-8-I6	Шайба	I	
		2x20.029 ГОСТ 397-79	Шплинт	I	
	53	30I7A-6-64-3	Болт	2	
		3346A-6	Гайка	2	
		3402A-I,5-6-I2	Шайба	2	
		I,6x20.029 ГОСТ 397-79	Шплинт	2	

КАТАЛОГ
ДЕТАЛЕЙ И СБОРОЧНЫХ ЕДИНИЦ

Номер фиктуры	Номер позиции	Обозначение	Наименование сборочных единиц, деталей	Колич. на сб. ед.	Сведения о взаимозаменяемости и конструктивных изменениях
	54	I 760I 4II2 03I 000	Втулка	4	
	55	I 760I 4II2 I29 000	Крючок	2	
	56	I 760I 4II2 030 005	Серьга	I	
	57	I 760I 4II2 030 005	Серьга	I	

32.11.00

СТВОРКИ ГЛАВНЫХ НОГ ШАССИ И МЕХАНИЗМ УПРАВЛЕНИЯ

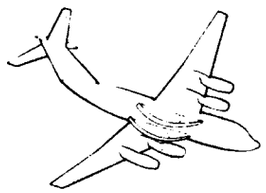

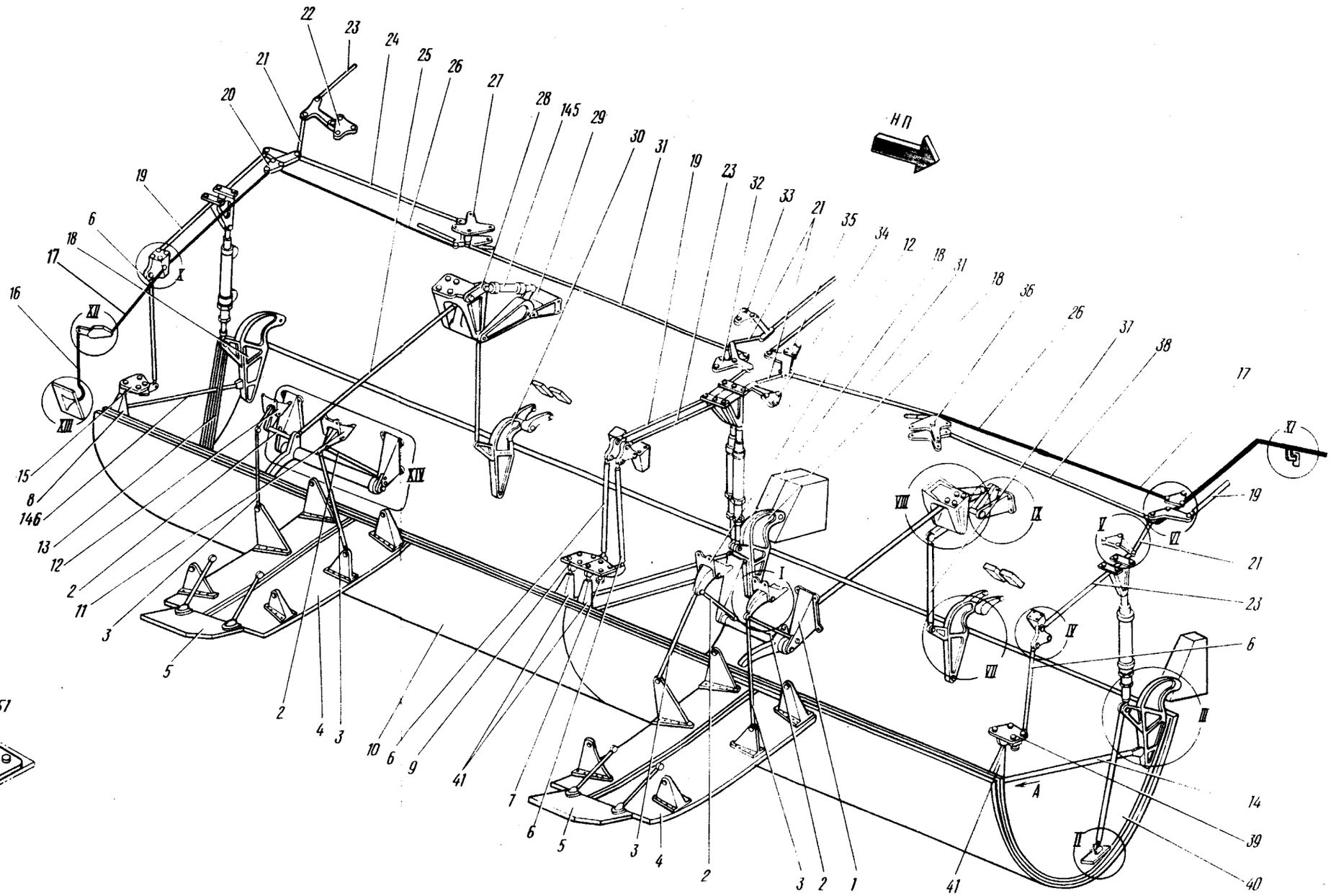

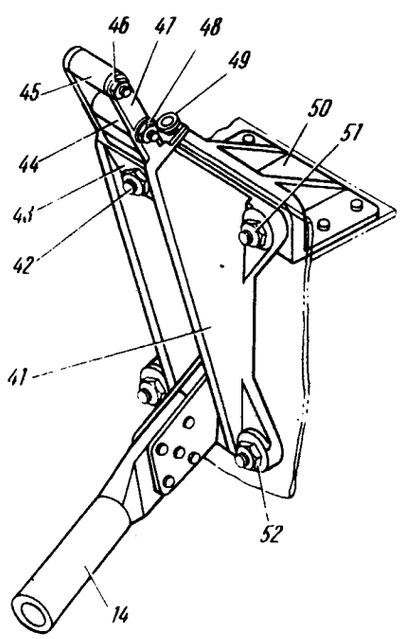

Створки главных ног шасси и механизм управления
Фигура I (Лист I из 3)

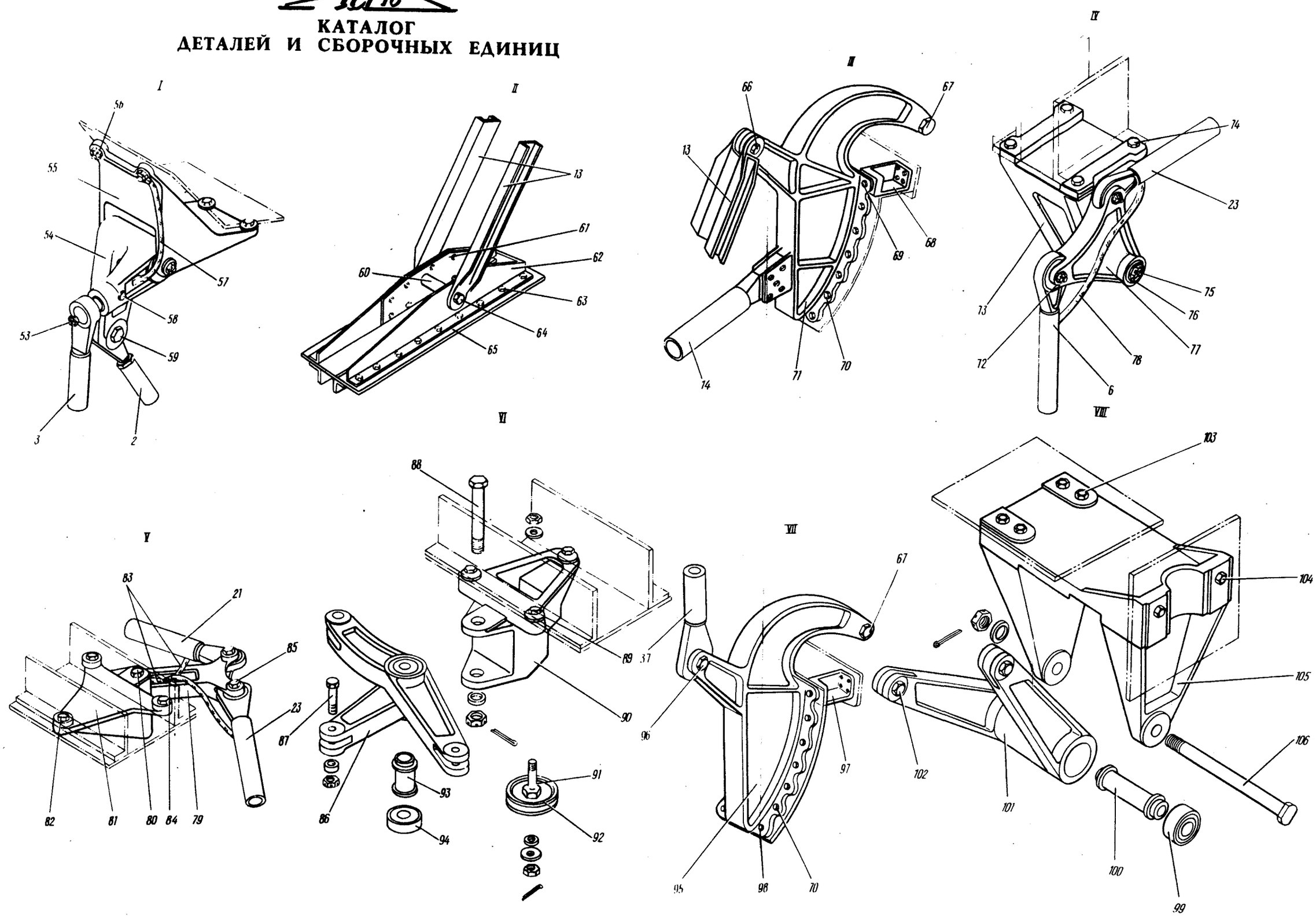

Створка главных ног шасси и механизм управления
Фигура I (Лист 2 из 3)

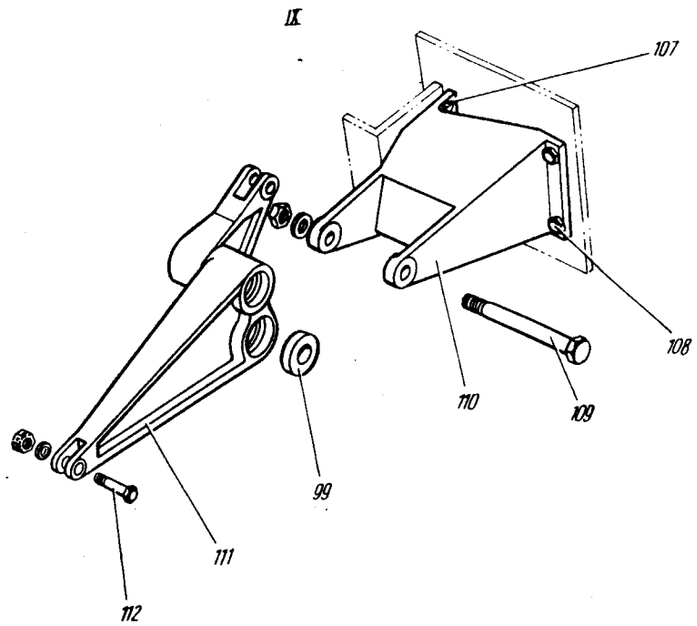

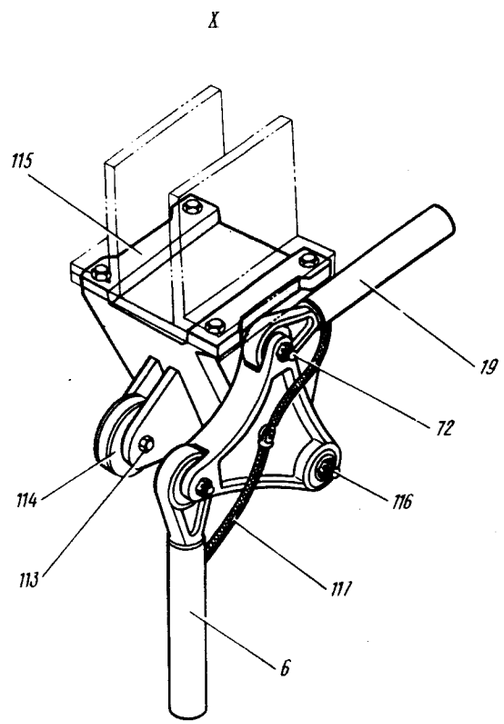

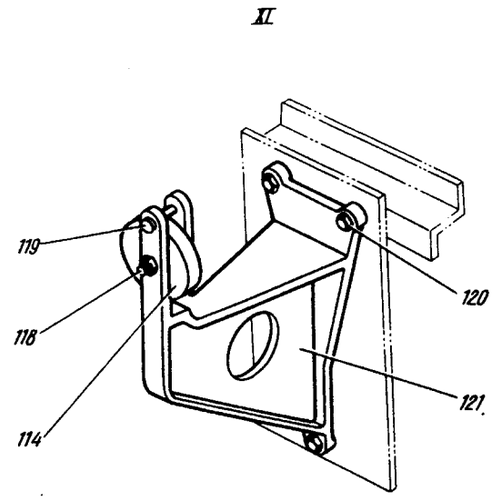

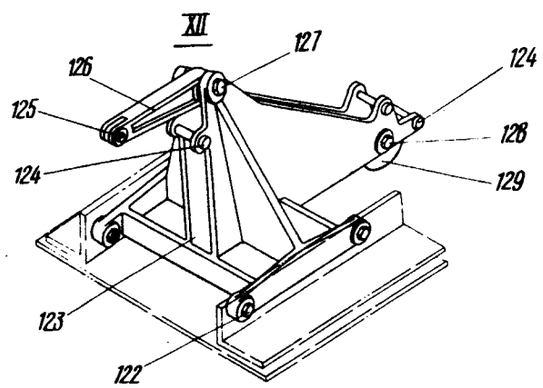

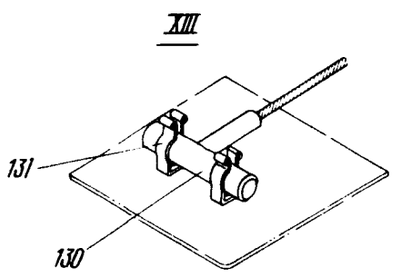

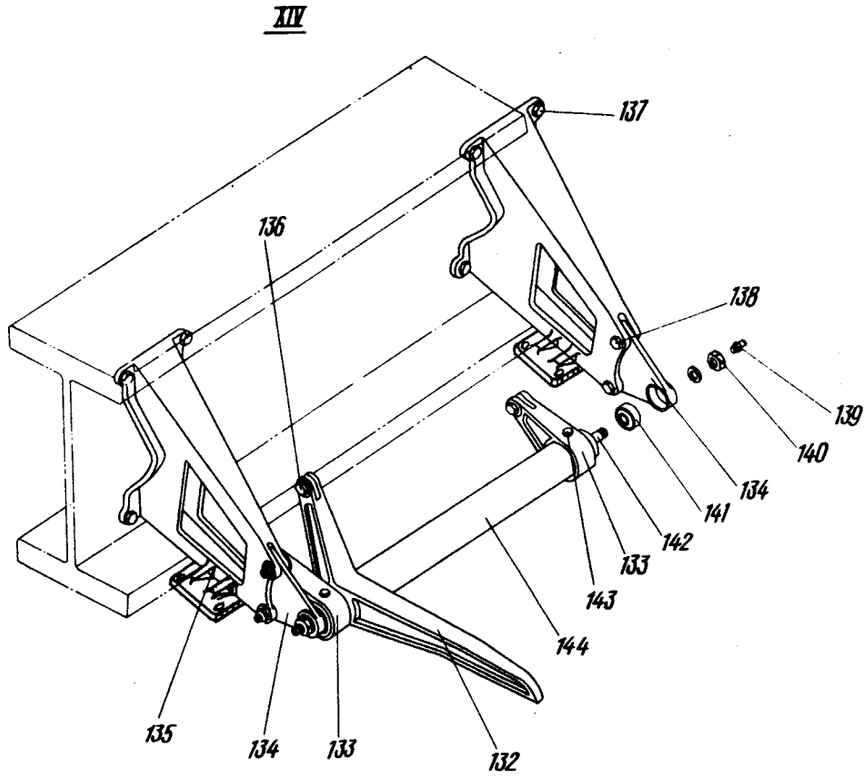

Створки главных ног шасси и механизм управления
Фигура I (Лист 3 из 3)

КАТАЛОГ ДЕТАЛЕЙ И СБОРОЧНЫХ ЕДИНИЦ

Номер фигуры	Номер позиции	Обозначение	Наименование сборочных единиц, деталей	Колич. на сб. ед.	Сведения о взаимозаменяемости и конструктивных изменениях
I		I 760I 4I30 000 000	СТВОРКИ ГЛАВНЫХ НОГ ШАССИ И МЕХАНИЗМ УПРАВЛЕНИЯ		
	I	I 760I 4I30 6I0 00I	Качалка (прав.)	I	
		I 760I 4I30 6I0 002	Качалка (лев.)	I	
	2	I 760I 4I30 I40 000	Тяга	8	
	3	I 760I 4I30 I30 000	Тяга	8	
	4	I 760I 4I33 500 002	Малая створка главного шасси	4	
		I 760I 4I33 500 00I	Малая створка главного шасси	4	
	5	I 760I 4I35 000 00I	Щиток главного шасси (прав.)	2	3
		I 760I 4I35 000 002	Щиток главного шасси (лев.)	2	3
	6	I 760I 4I30 400 000	Тяга	8	
	7	I 760I 4I39 000 005	Замок створки	I	
		I 760I 4I39 000 006	Замок створки	I	
	8	I 760I 4I32 006 00I	Кронштейн	I	
		I 760I 4I32 006 002	Кронштейн	I	
	9	I 760I 4I39 000 003	Замок створки	I	
		I 760I 4I39 000 004	Замок створки	I	
	I0	I 760I 4I32 000 00I	Большая задняя створка главного шасси (прав.)	I	3
		I 760I 4I32 000 002	Большая задняя створка главного шасси (лев.)	I	3
	II	I 760I 4I30 0I0 00I	Качалка	4	
	I2	I 760I 4I30 0I0 002	Качалка	4	
	I3	I 760I 4I3I 050 003	Раскос	I2	
		I 760I 4I3I 050 005	Раскос	4	
	I4	I 760I 4I3I 030 000	Раскос	6	
	I5	I 760I 4I39 000 00I	Замок	I	
		I 760I 4I39 000 002	Замок	I	
	I6	I 760I 4I30 440 009	Трос	I	
	I7	I 760I 4I30 430 007	Трос	I	
	I8	I 760I 4I32 0I0 00I	Кронштейн	I	

КАТАЛОГ ДЕТАЛЕЙ И СБОРОЧНЫХ ЕДИНИЦ

Номер фигуры	Номер позиции	Обозначение	Наименование сборочных единиц, деталей	Колич. на сб. ед.	Сведения о взаимозаменяемости и конструктивных изменениях
I	I8	I 760I 4I32 0I0 002	Кронштейн	I	
	I9	I 760I 4I30 4I0 000	Тяга	4	
	20	I 760I 4I30 300 000	Качалка и ролик	I	
	2I	I 760I 4I30 370 000	Тяга	4	
	22	I 760I 4I30 3I0 000	Качалка	I	
	23	I 760I 4I30 380 000	Тяга	4	
	24	I 760I 4I30 360 000	Тяга	I	
	25	I 760I 4I30 650 000	Тяга	4	
	26	I 760I 4I30 440 0I3	Трос	2	
	27	I 760I 4I38 000 000	Механизм управления замками задних створок шасси	I	
	28	I 760I 4I30 060 00I	Качалка	I	
		I 760I 4I30 060 002	Качалка	I	
	29	I 760I 4I30 080 000	Качалка	I	
	30	I 760I 4I3I 020 000	Кронштейн	4	
	3I	I 760I 4I3I 420 000	Тяга	2	
	32	I 760I 4I30 270 000	Качалка	I	
	33	I 760I 4I30 280 000	Качалка	I	
	34	I 760I 4I30 250 000	Качалка	I	
	35	I 760I 4I30 240 000	Качалка	I	
	36	I 760I 4I37 000 000	Механизм управления замками передних створок шасси	I	
	37	I 760I 4I30 I80 000	Тяга	4	
	38	I 760I 4I30 530 000	Тяга	I	
	39	I 760I 4I39 000 007	Замок створки	I	
		I 760I 4I39 000 008	Замок створки	I	
	40	I 760I 4I3I 000 00I	Створка большая передняя главных ног шасси (прав.)	I	3
		I 760I 4I3I 000 002	Створка большая передняя главных ног шасси (лев.)	I	3

11,76

КАТАЛОГ
ДЕТАЛЕЙ И СБОРОЧНЫХ ЕДИНИЦ

Номер фигуры	Номер позиции	Обозначение	Наименование сборочных единиц, деталей	Колич. на сб. ед.	Сведения о взаимозаменяемости и конструктивных изменениях
I	4I	I 760I 4I3I 0I4 00I	Кронштейн (прав.)	3	
		I 760I 4I3I 0I4 002	Кронштейн (лев.)	3	
	42	I 760I 4I3I 027 000	Болт	4	
		3336А-I4	Гайка	4	
		3405А-2-I4-25	Шайба	4	
		2,5х32-002 ГОСТ 397-66	Шплинт	4	
	43	I 760I 4I3I 025 000	Шайба	4	
		I 760I 4I3I 026 000	Шайба	4	
	44	I 760I 4I3I 024 00I	Кронштейн	4	
		I 760I 4I3I 024 002	Кронштейн	4	
	45	I 760I 4I3I 0I9 000	Ролик	8	
	46	3024А-I0-76-4	Болт	8	
		3336А-I0	Гайка	8	
		3405А-I,5-I0-20	Шайба	8	
		2,5х25-002 ГОСТ 397-66	Шплинт	8	
	47	I 760I 4I3I 02I 000	Серьга	8	
		I 760I 4I3I 022 00I	Серьга	4	
		I 760I 4I3I 022 002	Серьга	4	
	48	3024А-8-74-4	Болт	8	
		3336А-8	Гайка	8	
		3405А-0,5-8-I6	Шайба	8	
		2х20-002 ГОСТ 397-66	Шплинт	8	
	49	I 760I 4220 I2I 000	Упор	4	
		33I5А-8-I82 АТ-3	Гайка	4	
	50	I 760I 4I3I 035 00I	Фитинг	I	
		I 760I 4I3I 035 002	Фитинг	I	
	5I	3024А-8-36-4	Болт	8	
		3336А-8	Гайка	I6	
		3405А-I,5-8-I6	Шайба	I6	
		2х20-002 ГОСТ 397-66	Шплинт	I6	
	52	I 760I 4I3I 0I2 000	Болт	8	
	53	I 760I 4I30 002 000	Шип	4	
		3346А-6	Гайка	4	
		3405А-I-6-I2	Шайба	4	
		I,6х20-002 ГОСТ 397-66	Шплинт	4	

15 ноября 1979 г.

КАТАЛОГ ДЕТАЛЕЙ И СБОРОЧНЫХ ЕДИНИЦ

Номер фигуры	Номер позиции	Обозначение	Наименование сборочных единиц, деталей	Колич на сб ед.	Сведения о взаимозаменяемости и конструктивных изменениях
I	54	I 760I 4I30 520 00I	Качалка	2	
		I 760I 4I30 520 002	Качалка	2	
	55	I 760I 4I30 5I8 000	Кронштейн	4	
	56	3024А-6-30	Болт	I6	
		3302А-6	Гайка	I6	
		3405А-I-6-I2	Шайба	I6	
	57	I-9-I40 ОСТI.II303-73	Перемычка металлизации	4	
		5-22-200/I20 ОСТI.II303-73	Перемычка металлизации	4	
		3I66А-4-I6	Винт	4	
		3373А-4	Гайка	4	
		3405А-I-4-8	Шайба	4	
	58	59I9А-5-30	Болт	4	
		33I5А-5	Гайка	4	
		3408А-0,8-5-8	Шайба	4	
	59	3027А-7-34-3	Болт	4	
		3346А-6	Гайка	4	
		3405А-I-6-I2	Шайба	4	
		I,6х20-002 ГОСТ 397-66	Шплинт	4	
	60	2408А-I4-36	Втулка	4	
	6I	I 760I 4I30 000 I29	Накладка	2	
	62	I 760I 4I30 000 23I	Уголок	2	
		I 760I 4I30 000 232	Уголок	2	
	63	30I7А-5-20 Кд	Болт	72	
		3302А-5 Кд	Гайка	72	
		3405А-I-5-I0 Кд	Шайба	72	
	64	3024А-I4-76-4,5	Болт	4	
		3336А-I4 Кд	Гайка	4	
		3405А-2,5-I4-25	Шайба	4	
		2,5х25-002 ГОСТ 397-66	Шплинт	4	
	65	I 760I 4I30 000 I27	Накладка	8	
	66	I 760I 4I3I 036 000	Болт	8	
		3346А-I4	Гайка	4	
		2,5х32-002 ГОСТ 297-66	Шплинт	4	

КАТАЛОГ ДЕТАЛЕЙ И СБОРОЧНЫХ ЕДИНИЦ

Номер фигуры	Номер позиции	Обозначение	Наименование сборочных единиц деталей	Колич. на сб. ед.	Сведения о взаимозаменяемости и конструктивных изменениях
I	66	3405А-3-I4-25	Шайба	4	
	67	I 760I 4I30 005 000	Болт	I2	
		3346А-I2	Гайка	I2	
		3405А-2-I2-20	Шайба	I2	
		2,5х32-002 ГОСТ 397-66	Шплинт	I2	
	68	I 760I 4I3I 003 00I	Фитинг	2	
		I 760I 4I3I 003 002	Фитинг	2	
	69	I 760I 4I3I 0I3 003	Болт	I6	
	70	302IА-8-26	Болт	40	
	7I	I 760I 4I3I 0I0 000	Кронштейн	6	
	72	3027А-7-30-3	Болт	4	
		3346А-6	Гайка	4	
		3405А-I,5-6-I2	Шайба	4	
		I,6хI4-002 ГОСТ 397-66	Шплинт	4	
	73	I 760I 4I30 202 000	Кронштейн	6	
	74	3024А-6-26	Болт	24	
		3302А-6	Гайка	24	
		3405А-I-6-I2	Шайба	24	
	75	3346А-8	Гайка	6	
		2хI6-002 ГОСТ 397-66	Шплинт	6	
	76	I 760I 4I30 205 000	Шайба	8	
	77	I 760I 4I30 20I 000	Качалка	8	
	78	5-22-I20/I20 ОСТI.II303-73	Перемычка металлизации	8	
	79	I 760I 4I30 22I 000	Качалка	4	
	80	3027А-7-48-3	Болт	4	
		3346А-6	Гайка	4	
		3405А-I,5-6-I2	Шайба	4	
		I,6хI4-002 ГОСТ 397-66	Шплинт	4	
	8I	I 760I 4I30 222 000	Кронштейн	3	
	82	3024А-6-26	Болт	9	
		3302А-6	Гайка	9	
		3405А-I-6-I2	Шайба	9	

КАТАЛОГ ДЕТАЛЕЙ И СБОРОЧНЫХ ЕДИНИЦ

Номер фигуры	Номер позиции	Обозначение	Наименование сборочных единиц, деталей	Колич. на сб. ед.	Сведения о взаимозаменяемости и конструктивных изменениях
I	83	I-7-I00 ОСТI.II303-73	Перемычка металлизации	3	
	84	3I66А-4-I4	Винт	4	
		3373А-4	Гайка	6	
		4-082 ГОСТ I0463-63	Шайба	9	
	85	3027А-7-30-3	Болт	8	
		3346А-6	Гайка	8	
		3405А-I,5-6-I2	Шайба	8	
		I,6хI4-002 ГОСТ 397-66	Шплинт	8	
	86	I 760I 4I30 2II 002	Качалка	2	
		I 760I 4I30 2II 00I	Качалка	2	
	87	3027А-7-32-3	Болт	I2	
		3346А-6	Гайка	I2	
		3405А-I,5-6-I2	Шайба	I2	
		I,6хI4-002 ГОСТ 397-66	Шплинт	I2	
	88	3027А-I2-80-4	Болт	4	
		3346А-I2	Гайка	4	
		3405А-2-I2-22	Шайба	4	
		2,5х26-002 ГОСТ 397-66	Шплинт	4	
	89	3024А-6-26	Болт	I2	
		3302А-6	Гайка	I2	
		3405А-I-6-I2	Шайба	I2	
	90	I 760I 4I30 2I2 000	Кронштейн	I	
	9I	I 760I 4I30 2I3 000	Ось	2	
		33I5А-6	Гайка	2	
		I 760I 4I30 2I4 000	Шайба	2	
		3346А-6	Гайка	2	
		I,6хI4-002 ГОСТ 397-66	Шплинт	2	
	92	472с50-40-7	Ролик	2	
	93	УН5I-I3-36	Втулка	I	
	94	НУ8070I	Подшипник*	2	
	95	I 760I 4I3I 020 000	Кронштейн	4	
	96	3027А-7-30-3	Болт	4	
		3346А-6	Гайка	4	

11,76

КАТАЛОГ
ДЕТАЛЕЙ И СБОРОЧНЫХ ЕДИНИЦ

Номер фигуры	Номер позиции	Обозначение	Наименование сборочных единиц, деталей	Колич. на сб. ед.	Сведения о взаимозаменяемости и конструктивных изменениях
I	96	3405А-I-6-I2	Шайба	4	
		I,6х20-002	Шплинт	4	
		ГОСТ 397-66			
	97	I 760I 4I3I 005 000	Фитинг	4	
	98	I 760I 4I3I 0I3 00I	Болт	22	
	99	НУ80702	Подшипник*	4	
	I00	I 760I 4I30 07I 000	Втулка	2	
	I0I	I 760I 4I30 075 00I	Качалка	2	
		I 760I 4I30 075 002	Качалка	2	
	I02	3027А-7-40-3	Болт	8	
		3346А-6	Гайка	8	
		3405А-I,5-6-I2	Шайба	8	
		I,6хI4-002	Шплинт	8	
		ГОСТ 397-66			
	I03	I-6-32 ОСТI.I0569-72	Болт	I6	
		3302А-6	Гайка	I6	
		3405А-I-6-I2	Шайба	I6	
	I04	I-6-26 ОСТI.I0569-72	Болт	8	
		3302А-6	Гайка	8	
		3405А-I-6-I2	Шайба	8	
	I05	I 760I 4I30 064 00I	Кронштейн	2	
		I 760I 4I30 064 002	Кронштейн	2	
	I06	ИШ5I-I5-I2-I48-4	Болт	4	
		3346А-I2	Гайка	4	
		3405А-2-I2-20	Шайба	4	
		2,5х25-002	Шплинт	4	
		ГОСТ 397-66			
	I07	3024А-8-30	Болт	8	
		33I5А-8	Гайка	8	
		3405А-I,5-8-I4	Шайба	8	
	I08	3024А-6-40	Болт	4	
		3302А-6	Гайка	4	
		3405А-I-6-I2	Шайба	4	
	I09	ИШ5I-I5-I2-I22-4	Болт	4	
		3346А-I2	Гайка	4	
		3405А-3-I2-22	Шайба	4	

15 ноября 1979 г.

КАТАЛОГ ДЕТАЛЕЙ И СБОРОЧНЫХ ЕДИНИЦ

Номер фигуры	Номер позиции	Обозначение	Наименование сборочных единиц, деталей	Колич на сб. ед.	Сведения о взаимозаменяемости и конструктивных изменениях
I	I09	2,5x25-002 ГОСТ 397-66	Шплинт	4	
	II0	I 760I 4I30 082 00I	Кронштейн	I	
		I 760I 4I30 082 002	Кронштейн	I	
	III	I 760I 4I30 090 00I	Качалка	2	
		I 760I 4I30 090 002	Качалка	2	
	II2	3027А-7-38-3	Болт	4	
		3346А-6	Гайка	4	
		3405А-I-6-I2	Шайба	4	
		I,6xI4-002 ГОСТ 397-66	Шплинт	4	
	II3	3027А-5-24-3	Болт	I	
		3346А-5	Гайка	I	
		3405А-I-5-5-I0	Шайба	I	
		I,2xI4-002 ГОСТ 397-66	Шплинт	I	
	II4	472с50-40-5	Ролик	I	
	II5	I 760I 4I30 32I 000	Кронштейн	I	
	II6	3346А-8	Гайка	I	
		2xI6-002 ГОСТ 397-66	Шплинт	I	
		I 760I 4I30 205 000	Шайба	I	
		I 760I 4I30 204 000	Ось	I	
	II7	5-22-I20/I20 ОСТI.II303-73	Перемычка металлизации	I	
	II8	3027А-5-28-3 Кд	Болт	I	
		3346А-5	Гайка	I	
		3405А-I-5-I0	Шайба	I	
		I,6xI4-002 ГОСТ 397-66	Шплинт	I	
	II9	2-4-24 ОСТI.III89-73	Валик	I	
		3405А-I-4-8	Шайба	I	
		I,6xI0-002 ГОСТ 397-66	Шплинт	I	
	I20	30I7А-6-I8	Болт	3	
		33I5А-6	Гайка	3	
		3405А-I,5-6-I2	Шайба	3	
	I2I	I 760I 4I30 48I 000	Кронштейн	I	
	I22	30I7А-6-20	Болт	4	
		3405А-I-6-I2	Шайба	4	

КАТАЛОГ ДЕТАЛЕЙ И СБОРОЧНЫХ ЕДИНИЦ

Номер фигуры	Номер позиции	Обозначение	Наименование сборочных единиц, деталей	Колич на сб. ед.	Сведения о взаимозаменяемости и конструктивных изменениях
I	I22	33I5A-6	Гайка	4	
	I23	I 760I 4I30 44I 000	Кронштейн	I	
	I24	2-5-35 Кд ОСТI.III89-73	Валик	2	
		2-4-35 Кд ОСТI.III89-73	Валик	2	
		3405A-I-4-8	Шайба	2	
		3405A-0,5-5-8	Шайба	2	
		I,6xI0-002 ГОСТ 397-66	Шплинт	4	
	I25	2-4-I4 Кд ОСТI.III89-73	Валик	2	
		3405A-I-4-8	Шайба	2	
		I,6xI0-002 ГОСТ 397-66	Шплинт	2	
	I26	I 760I 4I30 460 000	Качалка	2	
	I27	3027A-7-38-3	Болт	I	
		3346A-6	Гайка	I	
		3405A-I-6-I2	Шайба	I	
		I,6xI4-002 ГОСТ 397-66	Шплинт	I	
	I28	3027A-5-38-3	Болт	I	
		3346A-5	Гайка	I	
		3405A-0,8-5-8	Шайба	I	
		I,6xI4-002 ГОСТ 397-66	Шплинт	I	
	I29	472c50-40-5	Ролик	I	
	I30	I 760I 4I30 43I 000	Ручка	2	
	I3I	6008c56-5	Лирка	4	
	I32	I 760I 4I30 043 00I	Качалка	2	
		I 760I 4I30 043 002	Качалка	2	
	I33	I 760I 4I30 044 000	Качалка	8	
	I34	I 760I 4I30 050 000	Пластина	8	
	I35	I 760I 4I30 60I 000	Кронштейн	8	
	I36	3027A-7-34-3	Болт	I2	
		3346A-6	Гайка	I2	
		3405A-I-6-I2	Шайба	I2	

КАТАЛОГ ДЕТАЛЕЙ И СБОРОЧНЫХ ЕДИНИЦ

Номер фигуры	Номер позиции	Обозначение	Наименование сборочных единиц деталей	Колич. на сб. ед.	Сведения о взаимозаменяемости и конструктивных изменениях
I	I36	I,6xI4-002 ГОСТ 397-66	Шплинт	I2	
	I37	59I0A-6-30-3	Болт	32	
		3336A-3	Гайка	32	
		3405A-I-6-I2	Шайба	32	
		I,6xI4-002 ГОСТ 397-66	Шплинт	32	
	I38	59I0A-6-30-3	Болт	I6	
		3336A-6	Гайка	I6	
		3405A-I-6-I2	Шайба	I6	
		I,6xI4-002 ГОСТ 397-66	Шплинт	I6	
	I39	2503A-2	Масленка	8	
	I40	3302A-I2	Гайка	8	
		I 760I 4I30 045 000	Шайба	8	
	I4I	ШСI2	Подшипник*	8	
	I42	I 760I 4I30 042 000	Стакан	8	
	I43	I 760I 4I30 046 002	Болт	4	
		I 760I 4I30 046 00I	Болт	8	
		33I5A-8	Гайка	I2	
		3405A-I,5-8-I4	Шайба	I2	
	I44	I 760I 4I30 04I 00I	Труба	2	
		I 760I 4I30 04I 002	Труба	2	
	I45	I 760I 4I30 560 000	Тяга пружинная	4	
	I46	I 760I 4I32 020 000	Раскос	2	

15 ноября 1979 г.

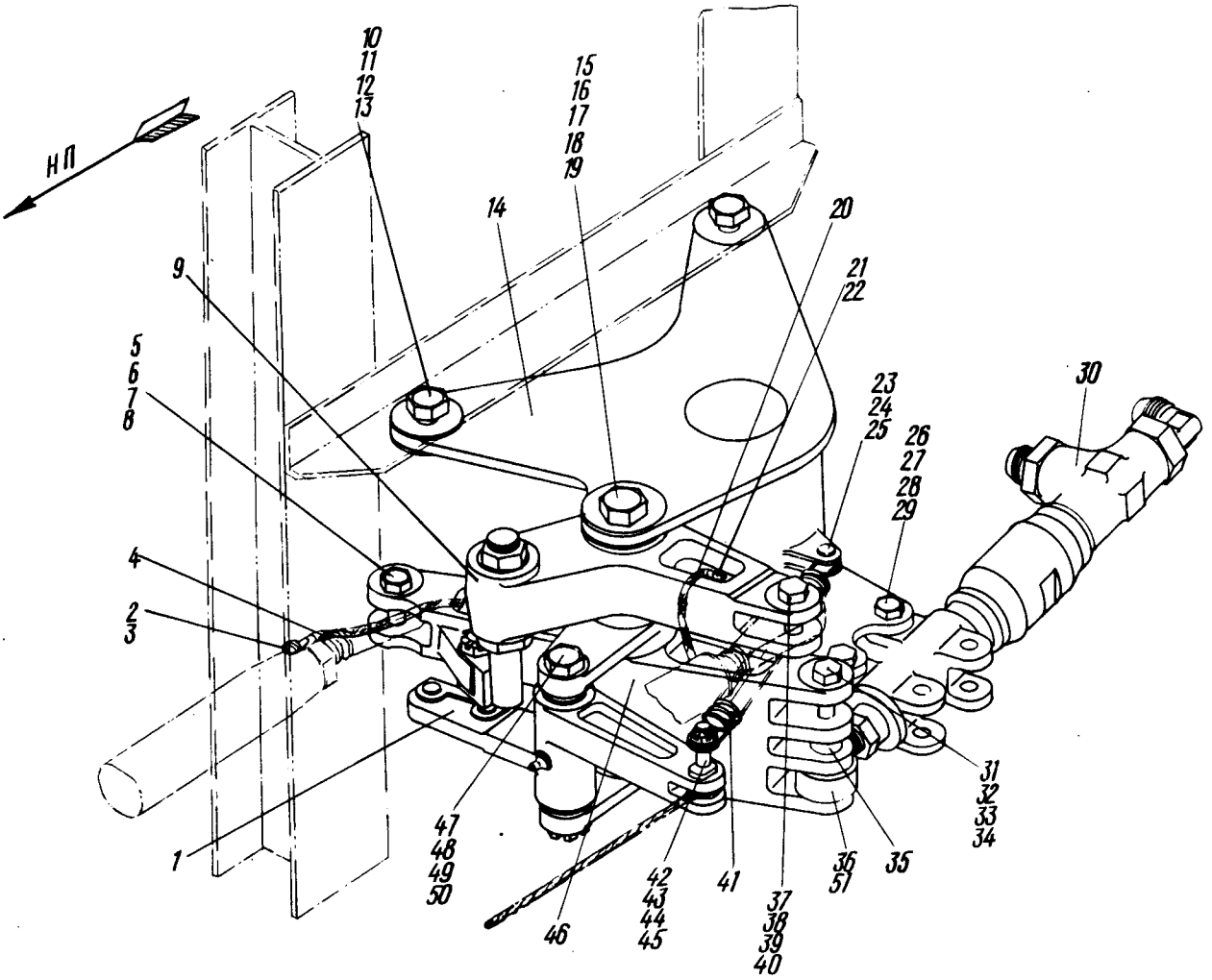

Механизм управления замками передних створок
главных ног шасси
Фигура 2 (Лист I из 2)

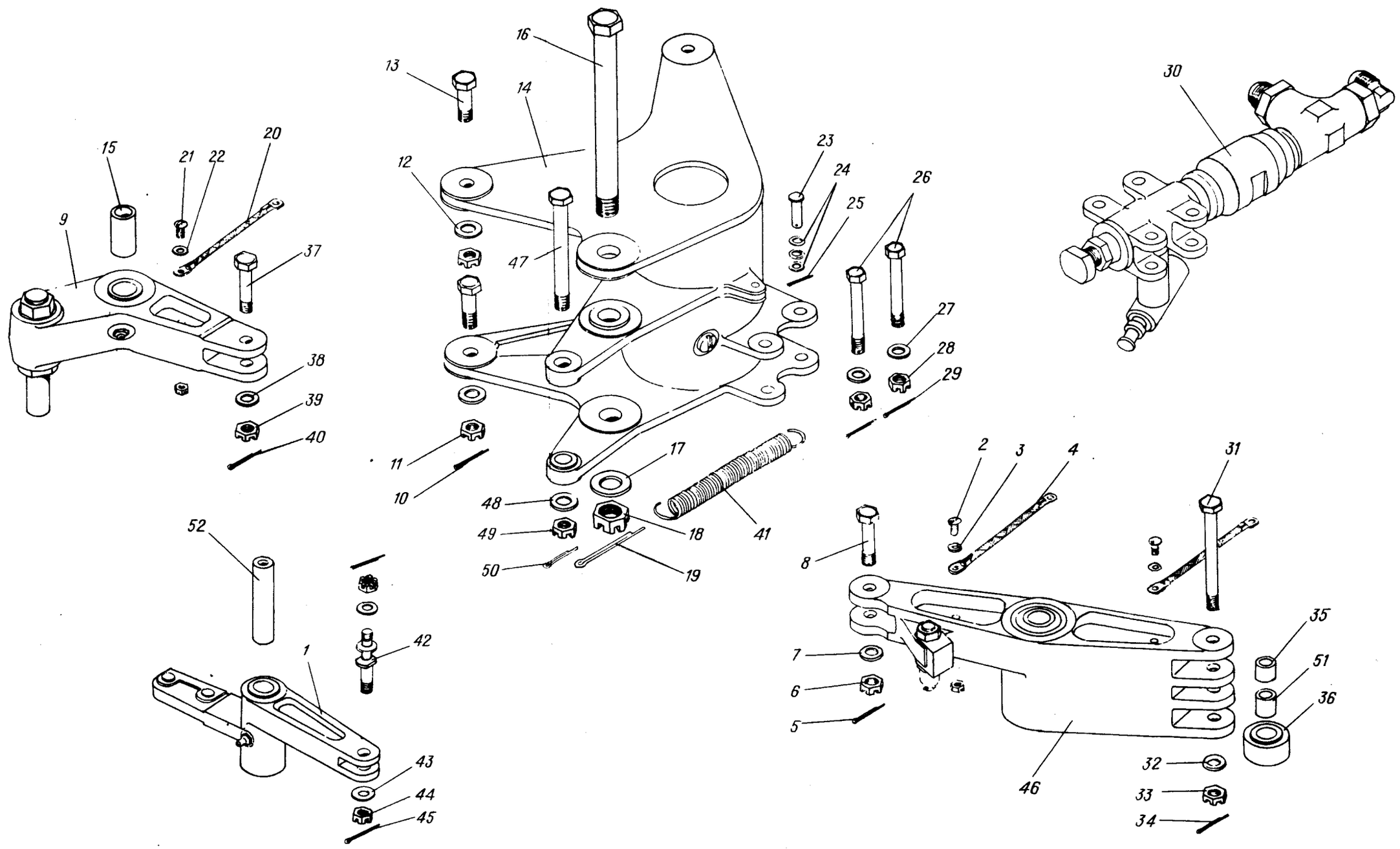

Механизм управления замками передних створок
главных ног шасси
Фигура 2 (Лист 2 из 2)

КАТАЛОГ
ДЕТАЛЕЙ И СБОРОЧНЫХ ЕДИНИЦ

Номер фигуры	Номер позиции	Обозначение	Наименование сборочных единиц, деталей	Колич. на сб. ед.	Сведения о взаимозаменяемости и конструктивных изменениях
2		I 760I 4I37 000 000	МЕХАНИЗМ УПРАВЛЕНИЯ ЗАМКАМИ ПЕРЕДНИХ СТВОРОК ГЛАВНЫХ НОГ ШАССИ	I	
	I	I 760I 4I37 040 000	Качалка	I	
	2	3I66A-4-I2	Винт	2	
	3	3405A-I-4-8	Шайба	2	
		3373A-4	Гайка	2	
	4	I-7-I00 ОСТI.II303-73	Перемычка	2	
	5	I,6xI4-002 ГОСТ 397-66	Шплинт	I	
	6	3346A-6	Гайка	I	
	7	3405A-I,5-7-I2	Шайба	I	
	8	3027A-7-32-3	Болт	I	
	9	I 760I 4I37 030 000	Качалка	I	
	I0	2xI6-002 ГОСТ 397-66	Шплинт	4	
	II	3336A-8	Гайка	4	
	I2	3405A-I,5-8-I6	Шайба	4	
	I3	3024A-8-24-4	Болт	4	
	I4	I 760I 4I37 0I0 000	Кронштейн	I	
	I5	I 760I 4I37 003 000	Втулка	I	
	I6	3027A-I2-I28-4	Болт	I	
	I7	3405A-2-I2-20	Шайба	I	
	I8	3346A-I2	Гайка	I	
	I9	2,5x25-002 ГОСТ 397-66	Шплинт	I	
	20	I-7-I00 ОСТI.II303-73	Перемычка	I	
	2I	3I66A-4-I2	Винт	2	
	22	3405A-I-4-8	Шайба	2	
	23	2-4-I2 ОСТI.III89-73	Валик	I	
	24	3405A-I-4-8	Шайба	3	
	25	I,6xI0-002 ГОСТ 397-66	Шплинт	I	

КАТАЛОГ ДЕТАЛЕЙ И СБОРОЧНЫХ ЕДИНИЦ

Номер фигуры	Номер позиции	Обозначение	Наименование сборочных единиц, деталей	Колич. на сб. ед.	Сведения о взаимозаменяемости и конструктивных изменениях
2					
	26	3024А-6-46-3	Болт	2	
	27	3405А-I-6-I2	Шайба	2	
	28	3346А-6	Гайка	2	
	29	I,6xI4-002 ГОСТ 397-66	Шплинт	2	
	30	I 760I 5590 230 I09	Цилиндр-выключатель	I	
	3I	3027А-7-62-3	Болт	I	
	32	3405А-I,5-7-I2	Шайба	I	
	33	3346А-6	Гайка	I	
	34	I,6xI4-002 ГОСТ 397-66	Шплинт	I	
	35	2408А-7-8	Втулка	I	
	36	I 760I 4I37 002 000	Ролик	I	
	37	3027А-7-30-3	Болт	I	
	38	3405А-I,5-7-I2	Шайба	I	
	39	3346А-6	Гайка	I	
	40	I,6xI4-002 ГОСТ 397-66	Шплинт	I	
	4I	I 760I 4I37 005 000	Пружина	I	
	42	I 760I 4I37 00I 000	Палец	I	
	43	3405А-I,0-5-I2	Шайба	3	
	44	3346А-5	Гайка	I	
	45	I,6xI4-002 ГОСТ 397-66	Шплинт	I	
	46	I 760I 4I37 020 000	Качалка	I	
	47	3027А-8-82-4	Болт	I	
	48	3405А-I-8-I4	Шайба	I	
	49	3346А-8	Гайка	I	
	50	2xI6-002 ГОСТ 397-66	Шплинт	I	
	5I	2409А-7-I0-I2 Кд	Втулка	I	
	52	I 760I 4I37 004 000	Втулка	I	

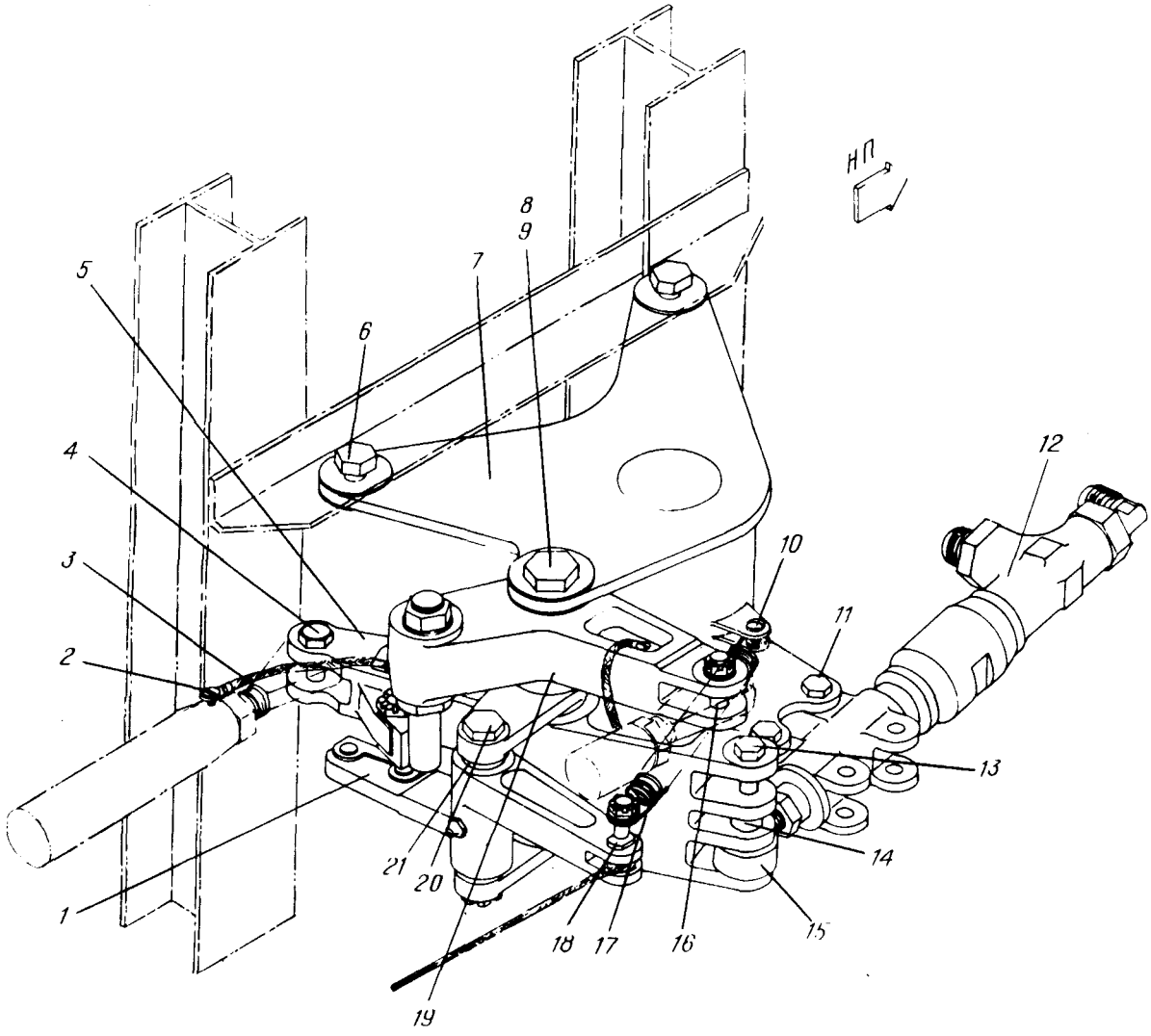

Механизм управления замками задних створок
главных ног шасси
Фигура 3

КАТАЛОГ
ДЕТАЛЕЙ И СБОРОЧНЫХ ЕДИНИЦ

Номер фигуры	Номер позиции	Обозначение	Наименование сборочных единиц, деталей	Колич на сб. ед.	Сведения о взаимозаменяемости и конструктивных изменениях
3		I 760I 4I38 000 000	МЕХАНИЗМ УПРАВЛЕНИЯ ЗАМКАМИ ЗАДНИХ СТВОРОК ГЛАВНЫХ НОГ ШАССИ	I	
	I	I 760I 4I37 040 000	Качалка	I	
	2	3I66A-4-7	Винт	3	
		4H65П Кд ГОСТ 6402-6I	Шайба пружинная	3	
		4-82 ГОСТ I0463-63	Шайба стопорная	3	
	3	5779A-2-900	Перемычка	2	
		I-7-I00	Перемычка	2	
		ОСТI.II303-73			
	4	3027A-7-32-3	Болт	I	
		3346A-6	Гайка	I	
		3405A-I,5-7-I2	Шайба	I	
		I,6xI4-002	Шплинт	I	
		ГОСТ 397-66			
	5	I 760I 4I37 030 000	Качалка	I	
	6	3024A-8-24-4	Болт	4	
		3336A-8	Гайка	4	
		3405A-I,5-8-I6	Шайба	4	
		2xI6-002 ГОСТ 397-66	Шплинт	4	
	7	I 760I 4I37 0I0 000	Кронштейн	I	
	8	I 760I 4I37 003 000	Втулка	I	
	9	3027A-I2-I28-4	Болт	I	
		3346A-I2	Гайка	I	
		3405A-2-I2-20	Шайба	I	
		2,5x25-002	Шплинт	I	
		ГОСТ 397-66			
	I0	2-4-I2 ОСТI.III89-73	Валик	I	
		3405A-I-4-8	Шайба	3	
		I,6xI0-002	Шплинт	I	
		ГОСТ 397-66			
	II	3024A-6-46-3	Болт	2	
		3346A-6	Гайка	2	
		3405A-I-6-I2	Шайба	2	
		I,6xI4-002	Шплинт	2	
		ГОСТ 397-66			
	I2	I 760I 5590 230 I09	Цилиндр-выключатель	I	

КАТАЛОГ
ДЕТАЛЕЙ И СБОРОЧНЫХ ЕДИНИЦ

Номер фигуры	Номер позиции	Обозначение	Наименование сборочных единиц, деталей	Колич. на сб. ед.	Сведения о взаимозаменяемости и конструктивных изменениях
3	I3	3027А-7-62-3	Болт	I	
		3346А-6	Гайка	I	
		3405А-I,5-7-I2	Шайба	I	
		I,6хI4-002 ГОСТ 397-66	Шплинт	I	
	I4	2408А-7-8	Втулка	I	
	I5	I 760I 4I37 002 000	Ролик	I	
		2409А-7-I0-I2 Кд	Втулка	I	
	I6	3027А-7-30-3	Болт	I	
		3346А-6	Гайка	I	
		3405А-I,5-7-I2	Шайба	I	
		I,6хI4-002 ГОСТ 397-66	Шплинт	I	
	I7	I 760I 4I37 005 000	Пружина	I	
	I8	I 760I 4I37 00I 000	Палец	I	
		3346А-5	Гайка	I	
		3405А-I-5-I2	Шайба	3	
		I,6хI4-002 ГОСТ 397-66	Шплинт	I	
	I9	I 760I 4I37 020 000	Качалка	I	
	20	3027А-8-82-4	Болт	I	
		3346А-8	Гайка	I	
		3405А-I-8-I4	Шайба	I	
		2хI6-002 ГОСТ 397-66	Шплинт	I	
	2I	I 760I 4I37 004 000	Втулка	I	

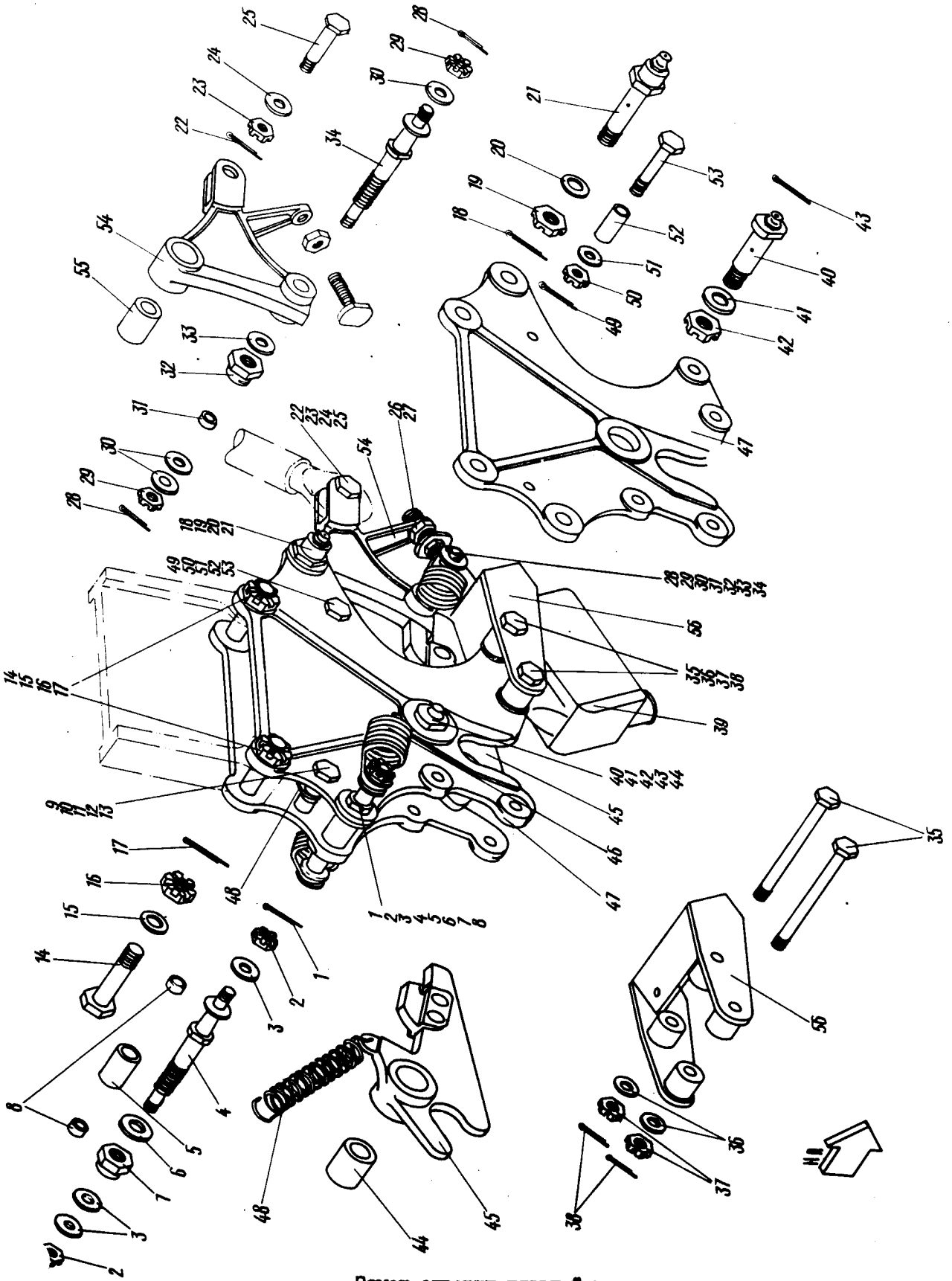

Замок створки главной ноги шасси
Фигура 4

КАТАЛОГ
ДЕТАЛЕЙ И СБОРОЧНЫХ ЕДИНИЦ

Номер фигуры	Номер позиции	Обозначение	Наименование сборочных единиц, деталей	Колич. на сб. ед.	Сведения о взаимозаменяемости и конструктивных изменениях
4		I 760I 4I39 000 00I	ЗАМОК СТВОРКИ ГЛАВНОЙ НОГИ ШАССИ	I	
		I 760I 4I39 000 002		I	
		I 760I 4I39 000 003		I	
		I 760I 4I39 000 004		I	
		I 760I 4I39 000 005		I	
		I 760I 4I39 000 006		I	
		I 760I 4I39 000 007		I	
		I 760I 4I39 000 008		I	
	I	I,6xI4-002 ГОСТ 397-66	Шплинт	2	
	2	3346А-5	Гайка	2	
	3	3402А-2-5-I4	Шайба	3	
	4	I 760I 4I39 007 000	Ось	2	
	5	2408А-8-I8	Втулка	I	
	6	3405А-I,5-8-I4	Шайба	I	
	7	3374А-8	Гайка	I	
	8	2409А-6-8-3 Кд	Втулка	2	
	9	3024А-6-32-3	Болт	I	
	I0	3346А-6	Гайка	I	
	II	3405А-I,5-6-I2	Шайба	I	
	I2	I,6xI4-002 ГОСТ 397-66	Шплинт	I	
	I3	2408А-6-8	Втулка	2	
	I4	3024А-8-38-4	Болт	2	
	I5	3346А-8	Гайка	2	
	I6	3405А-I-8-I4	Шайба	2	
	I7	2xI6-002 ГОСТ 397-66	Шплинт	2	
	I8	ИШ549-8-30	Болт	I	
	I9	3346А-8	Гайка	I	
	20	3405А-2-8-I4	Шайба	I	
	2I	2xI6-002 ГОСТ 397-66	Шплинт	I	

КАТАЛОГ
ДЕТАЛЕЙ И СБОРОЧНЫХ ЕДИНИЦ

Номер фигуры	Номер позиции	Обозначение	Наименование сборочных единиц, деталей	Колич. на сб. ед.	Сведения о взаимозаменяемости и конструктивных изменениях
4	22	3027А-7-24-3 Кд	Болт	I	
	23	3346А-6	Гайка	I	
	24	3405А-I,5-6-I2	Шайба	I	
	25	I,6хI4-002 ГОСТ 397-66	Шплинт	I	
	26	I 760I 42II 0I8 000	Упор	I	
	27	33I5А-8	Гайка	I	
	28	I,6хI4-002 ГОСТ 397-66	Шплинт	2	
	29	3346А-5	Гайка	2	
	30	3402А-2-5-I4	Шайба	2	
	3I	2409А-6-8-3 Кд	Втулка	2	
	32	3374А-8	Гайка	I	
	33	3405А-2-6-I4	Шайба	I	
	34	I 760I 4I39 006 000	Ось	I	
	35	3003А-6-68-3	Болт	2	
	36	3405А-I,5-6-I2	Шайба	2	
	37	3346А-6	Гайка	2	
	38	I,6хI4-002 ГОСТ 397-66	Шплинт	2	
	39	I 760I 4I95 000 000	Выключатель концевой	I	
	40	I 760I 4I39 005 000	Болт	I	
	4I	3405А-I-8-I4	Шайба	I	
	42	3346А-8	Гайка	I	
	43	2хI6-002 ГОСТ 397-66	Шплинт	I	
	44	I 760I 4I39 003 000	Втулка	I	
	45	I 760I 4I39 002 000	Крюк	I	
	46	I920А-2,5-22-I22-П	Пружина	2	
	47	I 760I 4I39 00I 00I	Щека	I	
		I 760I 4I39 00I 002	Щека	I	
	48	I9I9А-I,2-I3-43-П	Пружина	2	

11,76

КАТАЛОГ
ДЕТАЛЕЙ И СБОРОЧНЫХ ЕДИНИЦ

Номер фигуры	Номер позиции	Обозначение	Наименование сборочных единиц, деталей	Колич. на сб. ед.	Сведения о взаимозаменяемости и конструктивных изменениях
4	49	I,6xI4-002 ГОСТ 397-66	Шплинт	I	
	50	3346А-6	Гайка	I	
	5I	3405А-I,5-6-I2	Шайба	I	
	52	2409-6-8-I8 Кд	Втулка	I	
	53	3024А-6-32-3	Болт	I	
	54	I 760I 4I39 0II 000	Защелка	I	
	55	I 760I 4I39 004 000	Втулка	I	
	56	I 760I 4I39 008 000	Кронштейн	I	

32.20.00

НОСОВАЯ НОГА ШАССИ

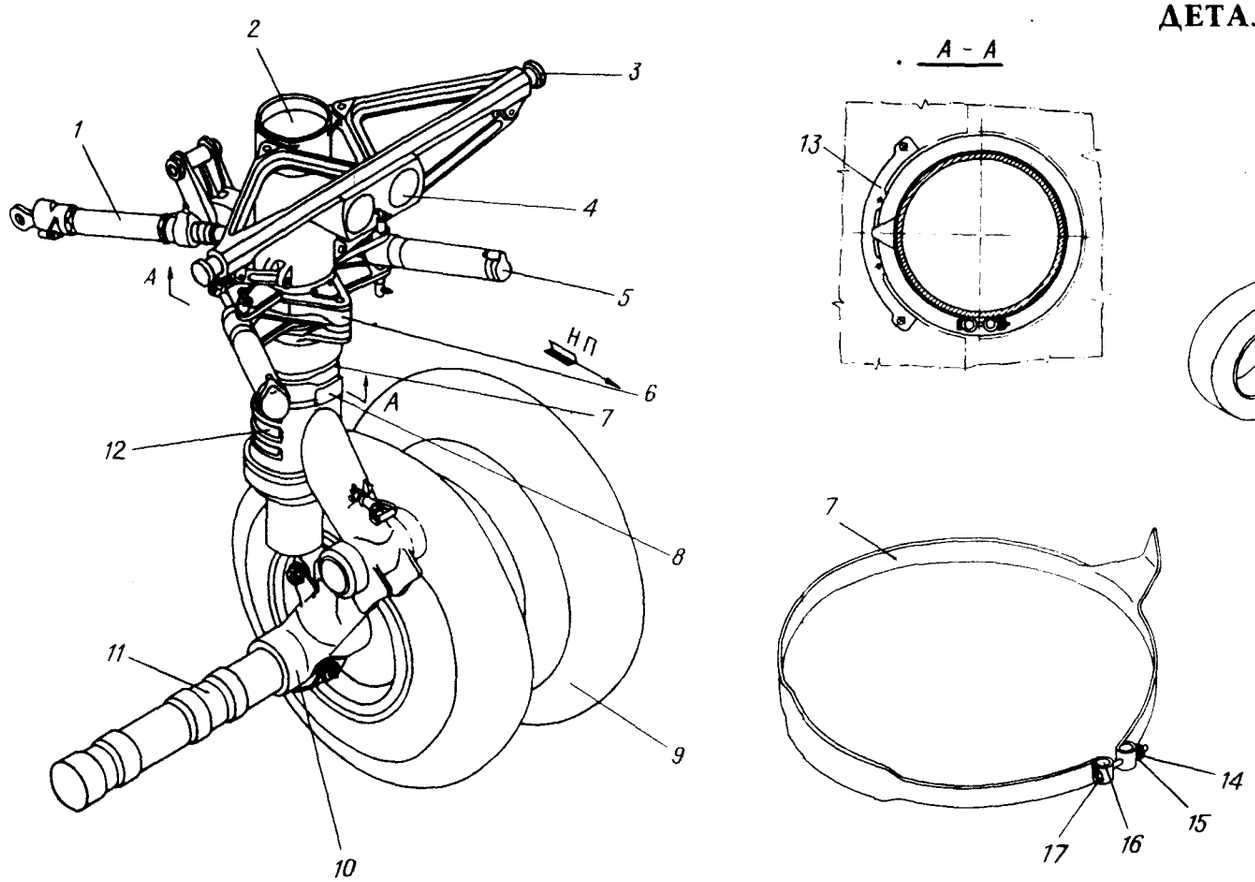

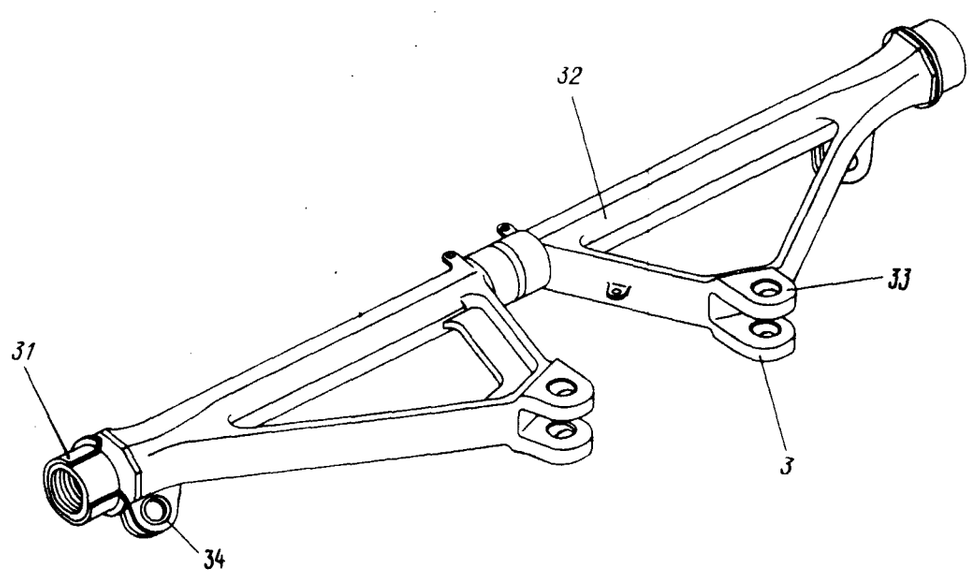

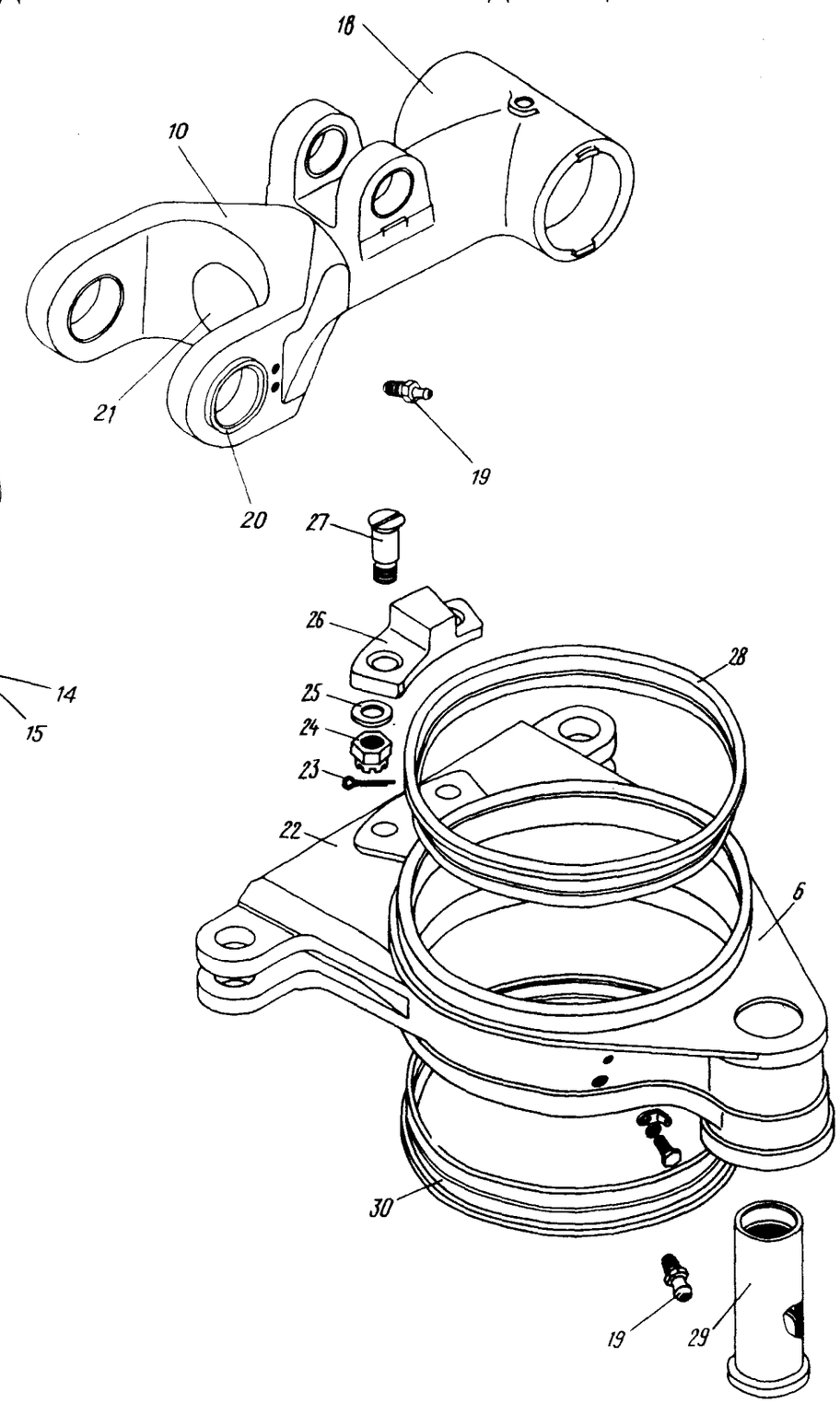

Носовая нога шасси
Фигура I

КАТАЛОГ ДЕТАЛЕЙ И СБОРОЧНЫХ ЕДИНИЦ

Номер фигуры	Номер позиции	Обозначение	Наименование сборочных единиц, деталей	Колич. на сб. ед.	Сведения о взаимозаменяемости и конструктивных изменениях
I		I 760I 4200 000 000	НОСОВАЯ НОГА ШАССИ	I	
	I	I 760I 550I 000 000	Цилиндр подъема	I	
	2	I 760I 422I 000 000	Амортизатор	I	
	3	I 7603 4220 200 000	Траверса	I	
	4	I 760I 4250 050 000	Кронштейн	I	
	5	I 760I 4225 I00 00I	Цилиндр управления носовой ногой (прав.)	I	
		I 760I 4225 I00 002	Цилиндр управления носовой ногой (лев.)	I	
	6	I 7603 4229 000 000	Хомут поворотный	I	
	7	I 760I 4200 020 000	Хомут	I	
	8	I 76I2 4200 0I2 000	Трафарет	I	
	9	КТI59	Колесо*	4	
	I0	I 760I 4223 000 000	Коромысло	I	
	II	I 760I 4220 077 000	Ось	I	
	I2	I 760I 4220 000 000	Подвижная часть переднего шасси	I	
	I3	I 760I 4200 0I5 000	Лимб	I	
	I4	3373А-6	Гайка	I	
	I5	3405А-I-6-I2	Шайба	I	
	I6	2408А57-6-I4	Втулка	2	
	I7	3I66А-6-44	Винт	I	
	I8	I 760I 4223 000 003	Коромысло	I	
	I9	2503А-2	Масленка	4	
	20	I 760I 4224 00I 000	Втулка	2	
	2I	I 760I 4224 002 000	Заглушка	I	
	22	I 760I 4229 00I 000	Хомут	I	
	23	3,2-40-002 ГОСТ 397-66	Шплинт	2	
	24	3336А-I6	Гайка	2	
	25	3405А-2-I6-28	Шайба	2	
	26	I 760I 4229 005 000	Упор	I	

11,76

КАТАЛОГ
ДЕТАЛЕЙ И СБОРОЧНЫХ ЕДИНИЦ

Номер фигуры	Номер позиции	Обозначение	Наименование сборочных единиц, деталей	Колич на сб. ед.	Сведения о взаимозаменяемости и конструктивных изменениях
I	27	I 760I 4226 006 000	Болт	2	
	28	I 760I 4226 003 000	Втулка	I	
	29	I 760I 4226 002 000	Втулка	I	
	30	I 760I 4226 004 000	Втулка	I	
	3I	I 760I 4222 003 000	Втулка	2	
	32	I 7603 4220 20I 00I	Траверса (прав.)	I	
		I 7603 4220 20I 002	Траверса (лев.)	I	
	33	I 760I 4220 25I 0I3	Втулка	4	
	34	I 760I 4220 25I 0I9	Втулка	4	По № 2I637
		I 760I 4220 25I 023	Втулка	4	С № 2I642

15 ноября 1979 г.

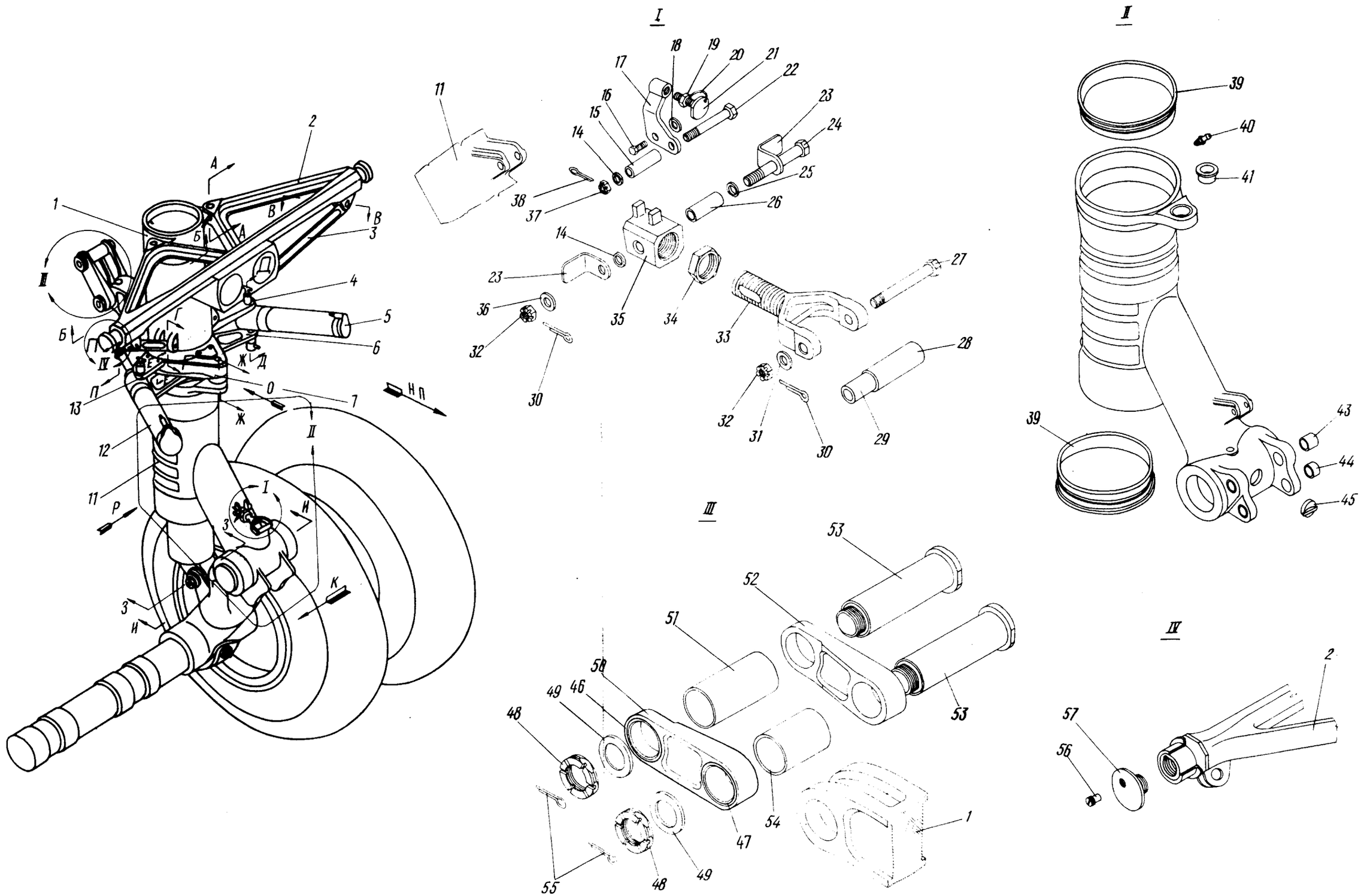

Подвижная часть носовой ноги шасси
Фигура 2 (Лист I из 3)

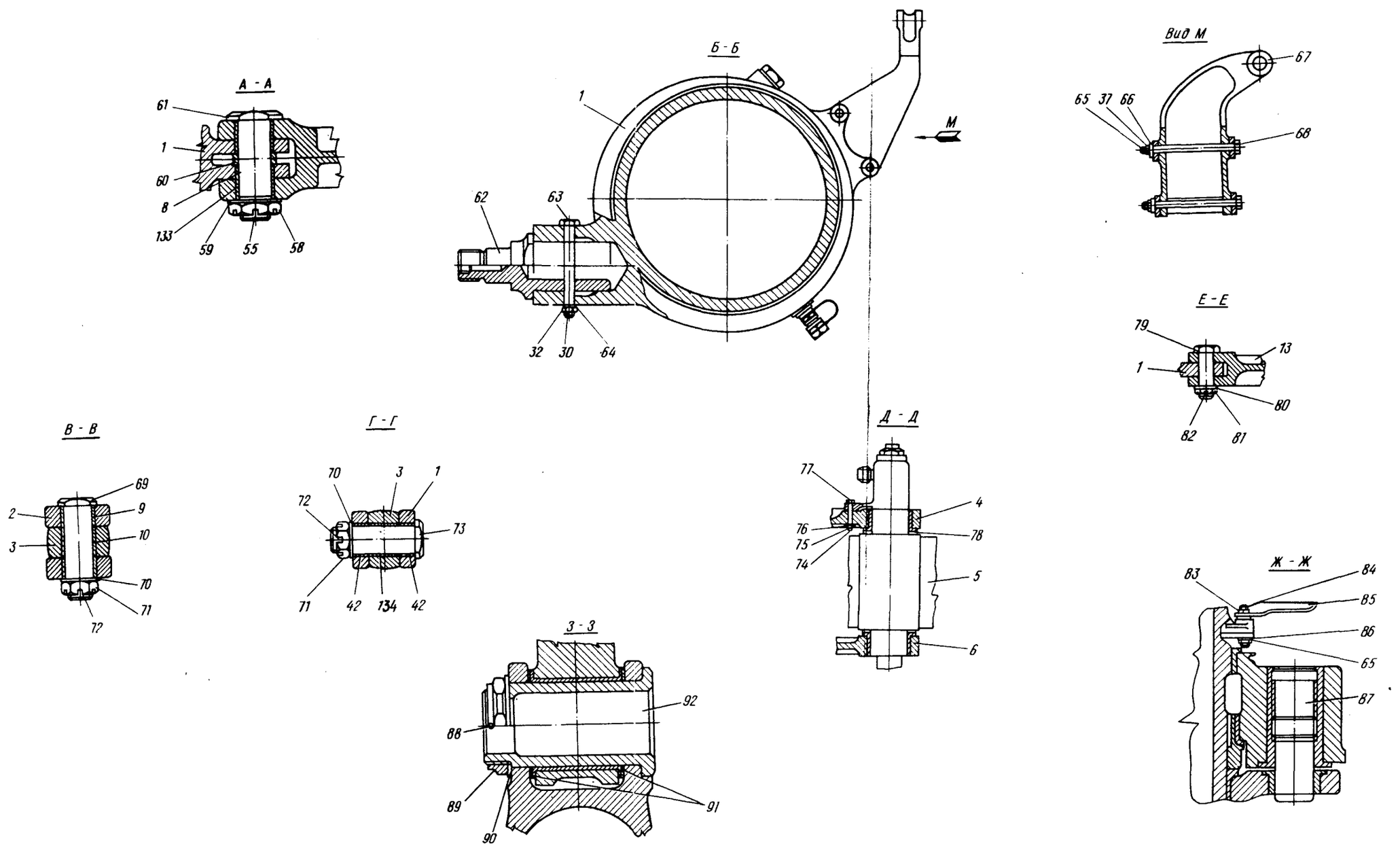

Подвижная часть носовой ноги шасси
Фигура 2 (Лист 2 из 3)

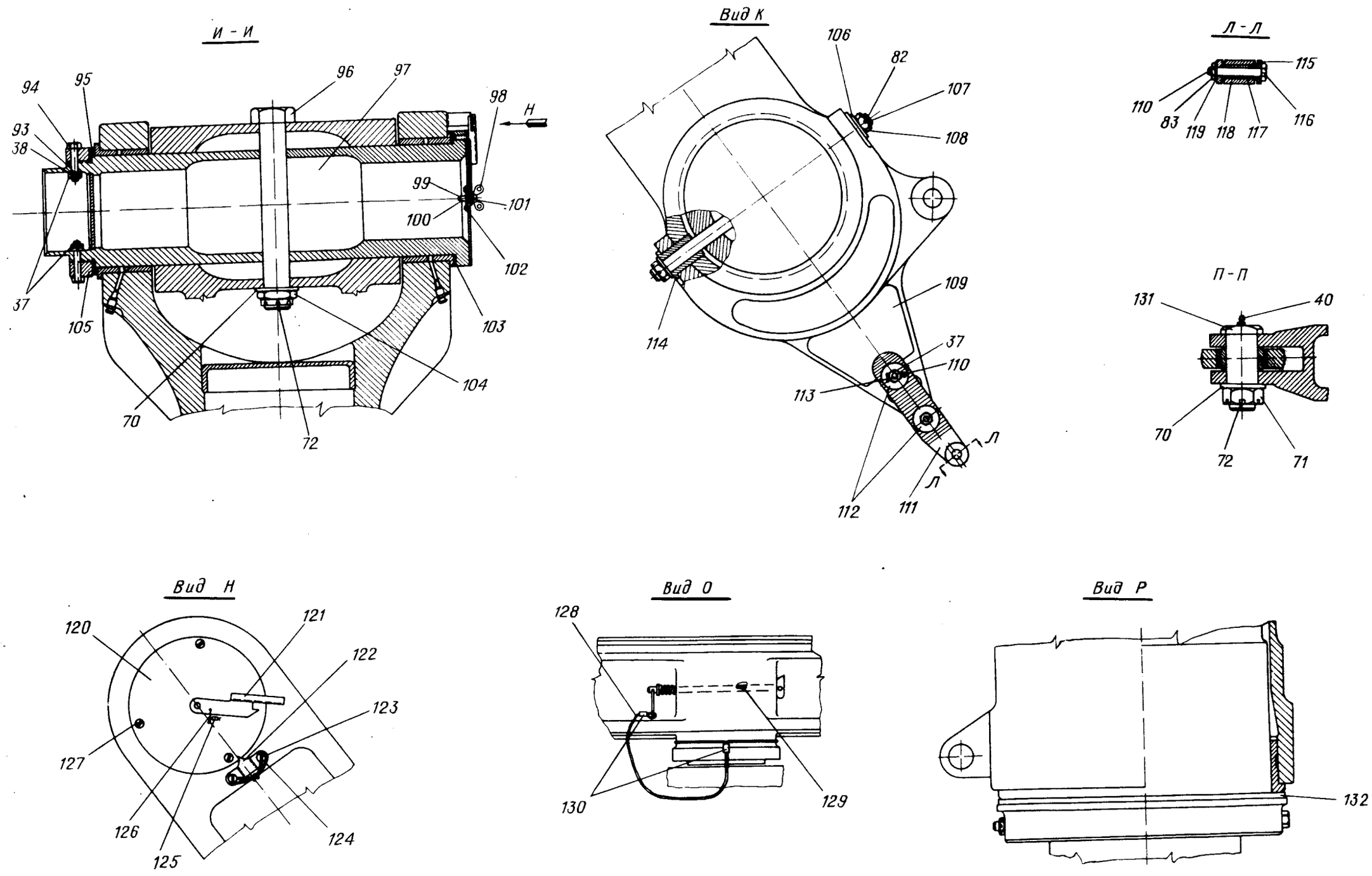

Подвижная часть носовой ноги шасси
Фигура 2 (Лист 3 из 3)

КАТАЛОГ
ДЕТАЛЕЙ И СБОРОЧНЫХ ЕДИНИЦ

Номер фигуры	Номер позиции	Обозначение	Наименование сборочных единиц, деталей	Колич. на сб. ед.	Сведения о взаимозаменяемости и конструктивных изменениях
2		I 760I 4220 000 000	ПОДВИЖНАЯ ЧАСТЬ НОСОВОЙ НОГИ ШАССИ	I	
	I	I 760I 422I 000 000	Амортизатор	I	
	2	I 7603 4220 200 000	Траверса	I	
	3	I 760I 4220 2I3 000	Раскос	2	По № 2I637
		I 760I 4220 3I3 000	Раскос	2	С № 2I642
	4	I 760I 4220 I50 00I	Кронштейн	I	
	5	I 760I 4225 I00 002	Цилиндр управления носовой ногой	I	
	6	I 760I 4220 227 000	Щека	I	
	7	I 760I 4229 000 000	Хомут поворотный	I	
	8	I 760I 4220 25I 009	Втулка	4	
	9	I 760I 4220 25I 0I9	Втулка	4	По № 2I637
		I 760I 4220 25I 023	Втулка	4	С № 2I642
	I0	I 760I 4220 25I 02I	Втулка	2	С № 2I642
	II	I 760I 4227 000 000	Хомут нижний	I	
	I2	I 760I 4225 I00 00I	Цилиндр поворота	I	
	I3	I 760I 4220 I50 002	Кронштейн	I	
	I4	3405А-2,5-6-I2	Шайба	I	
	I5	I 760I 4220 0I4 000	Втулка	I	
	I6	30I7А-6-I6-3	Болт	I	
	I7	I 760I 4220 020 000	Кронштейн	I	
	I8	3405А-I-6-I2	Шайба	2	
	I9	33I5А-8-I82АТ-3	Гайка	I	
	20	I 760I 4220 000 003	Проволока контровочная	2	
	2I	I 760I 4220 I2I 000	Упор	I	
	22	30I7А-6-60-3	Болт	I	
	23	I 760I 4220 02I 000	Кронштейн	2	
	24	49I6А-I0-74-4	Болт	I	
	25	3405А-I-I4-25	Шайба	2	
	26	I 760I 4220 0I5 000	Втулка распорная	I	
	27	30I7А-I0-80-4	Болт	I	

КАТАЛОГ
ДЕТАЛЕЙ И СБОРОЧНЫХ ЕДИНИЦ

Номер фигуры	Номер позиции	Обозначение	Наименование сборочных единиц, деталей	Колич. на сб. ед.	Сведения о взаимозаменяемости и конструктивных изменениях
2					
	28	I 760I 4220 0I6 000	Втулка	I	
	29	I 760I 4220 0I7 000	Втулка распорная	I	
	30	2,5х25-002 ГОСТ 397-66	Шплинт	4	
	3I	3405А-3-I0-20	Шайба	I	
	32	3346А-I0	Гайка	4	
	33	I 760I 4220 0I8 000	Вилка	I	
	34	3324А-24-I82АТ-2	Гайка	I	
	35	I 760I 4220 009 000	Кардан	I	
	36	3405А-I-I0-I8	Шайба	2	
	37	3346А-6	Гайка	I0	
	38	I,6х20-002 ГОСТ 397-66	Шплинт	4	
	39	I 760I 4227 00I 000	Втулка	2	
	40	2503А-2	Масленка	4	
	4I	I 760I 4227 003 000	Втулка	I	
	42	I 760I 4220 25I 007	Втулка	4	
	43	I 760I 4227 007 005	Втулка	2	
	44	I 760I 4227 007 003	Втулка	2	
	45	I 760I 4227 008 000	Заглушка	I	
	46	I 760I 4220 25I 003	Втулка	2	
	47	I 760I 4220 25I 005	Втулка	2	
	48	I 760I 4220 008 000	Гайка	2	
	49	3405А-3-42-60	Шайба	2	
	50	I 760I 4220 250 003	Серьга	I	
	5I	I 760I 4220 005 000	Втулка	I	
	52	I 760I 4220 250 004	Серьга	I	
	53	I 760I 4220 007 000	Болт	2	
	54	I 760I 4220 067 003	Втулка	I	
	55	3,2х60-002 ГОСТ 397-66	Шплинт	4	
	56	I 760I 4220 058 000	Винт	2	

КАТАЛОГ
ДЕТАЛЕЙ И СБОРОЧНЫХ ЕДИНИЦ

Номер фигуры	Номер позиции	Обозначение	Наименование сборочных единиц, деталей	Колич. на сб. ед.	Сведения о взаимозаменяемости и конструктивных изменениях
2	57	I 760I 4220 057 000	Гайка	2	
	58	I 760I 4220 073 000	Гайка	2	
	59	3405А-3-30-55	Шайба	2	
	60	I 760I 4220 067 005	Втулка	2	
	6I	I 760I 4220 025 000	Болт	2	
	62	I 760I 4220 030 000	Шип	I	
	63	3024А-I0-86-4	Болт	2	
	64	3405А-I,5-I0-I6	Шайба	2	
	65	2х20-002 ГОСТ 397-66	Шплинт	5	
	66	3405А-2-6-I2	Шайба	2	
	67	I 760I 4220 022 000	Кронштейн	I	
	68	I 760I 4220 063 000	Болт	2	
	69	I 7603 4220 323 000	Болт	2	С № 2I642
		I 7603 4220 233 000	Болт	2	По № 2I637
	70	3405А-3-24-40	Шайба	9	По № 2I637
		3405А-3-27-50	Шайба	2	С № 2I642
	7I	3346А-24	Гайка	8	По № 2I637
		I 760I 42II 027 000	Гайка	2	С № 2I642
	72	3,2х50-002 ГОСТ 397-66	Шплинт	7	По № 2I637
		3,2х60-002 ГОСТ 397-66	Шплинт	4	С № 2I642
	73	I 760I 4220 0I9 000	Болт	2	
	74	I,2хI6-002 ГОСТ 397-66	Шплинт	3	
	75	3346А-5	Гайка	2	
	76	3405А-I,5-5-I0	Шайба	2	
	77	30I7А-5-30-3	Болт	2	
	78	I 760I 4220 045 000	Шайба	4	
	79	I 760I 4220 052 000	Болт	4	
	80	3405А-2-I4-25	Шайба	4	
	8I	I 760I 4220 053 000	Гайка	4	

КАТАЛОГ
ДЕТАЛЕЙ И СБОРОЧНЫХ ЕДИНИЦ

Номер фигуры	Номер позиции	Обозначение	Наименование сборочных единиц, деталей	Колич. на сб. ед.	Сведения о взаимозаменяемости и конструктивных изменениях
2	82	2,5х32-002 ГОСТ 397-66	Шплинт	4	
	83	3346А-8	Гайка	II	
	84	I 760I 4250 009 000	Штифт	I	
	85	I 760I 4220 070 000	Ограничитель	I	
	86	3405А-I-8-I6	Шайба	2	
	87	I 760I 4220 054 000	Палец	I	
	88	6хI00-002 ГОСТ 397-66	Шплинт	I	
	89	I 760I 4220 059 000	Гайка	I	
	90	I 760I 4220 028 000	Шайба	I	
	9I	I 760I 4220 044 000	Шайба	2	
	92	I 760I 4220 026 000	Болт	I	
	93	I 760I 4220 032 000	Шайба	2	
	94	30I7А-6-30-3	Болт	2	
	95	I 760I 4220 035 000	Шайба	I	
	96	I 760I 4220 033 000	Болт	I	
	97	I 760I 4220 II0 000	Ось	I	
	98	I4I4с49-4 Кд	Гайка барашковая	I	
	99	3I66А-4-I8	Винт	I	
	I00	338IА-4	Гайка	I	
	I0I	4Н65Г Кд ГОСТ 6402-6I	Шайба	I	
	I02	ДI8П-3УI20-3-8	Заклепка	2	
	I03	I 760I 4220 06I 000	Шайба	I	
	I04	3336А-24	Гайка	I	
	I05	I 760I 4220 034 000	Гайка	I	
	I06	3405А-3-I4-25	Шайба	2	
	I07	I 760I 4220 042 000	Шпилька	I	
	I08	3346А-I4	Гайка	2	
	I09	I 760I 4220 04I 000	Кронштейн	I	
	II0	I,6хI6-002 ГОСТ 397-66	Шплинт	3	

КАТАЛОГ ДЕТАЛЕЙ И СБОРОЧНЫХ ЕДИНИЦ

Номер фигуры	Номер позиции	Обозначение	Наименование сборочных единиц, деталей	Колич на сб. ед.	Сведения о взаимозаменяемости и конструктивных изменениях
2	III	I 760I 4220 047 00I	Щека	I	
	II2	I 760I 4320 0I4 000	Шайба	4	
	II3	30I7A-6-56-3	Болт	2	
	II4	I 760I 4220 043 000	Втулка	2	
	II5	I 760I 4220 047 002	Щека	I	
	II6	49I6A-8-50-4	Болт	I	
	II7	I 760I 4220 048 000	Втулка	I	
	II8	I 760I 4220 049 000	Ролик	I	
	II9	3405A-0,5-8-I6	Шайба	I	
	I20	I 760I 4220 038 000	Указатель усадки амортизатора переднего шасси	I	
	I2I	I 760I 4220 037 000	Стрелка	I	
	I22	I 760I 4220 036 000	Стрелка	I	
	I23	3I64A-6-I2	Винт	2	
	I24	I 760I 4220 000 005	Проволока контровочная	I	
	I25	2444A	Пломба	2	
	I26	I 760I 4220 000 00I	Проволока контровочная	I	
	I27	3I86A-5-9	Винт	3	
	I28	I 760I 4220 000 0I9	Трос	I	
	I29	5440A-6-I22	Шпилька стопорная	I	
	I30	I367c-3-4-8 Кд	Втулка	2	
	I3I	I 760I 4220 055 000	Болт	2	
	I32	I 760I 4220 039 000	Шайба	I	
	I33	I 760I 4220 25I 0I3	Втулка	4	
	I34	I 760I 4220 25I 0I5	Втулка	2	С № 2I642

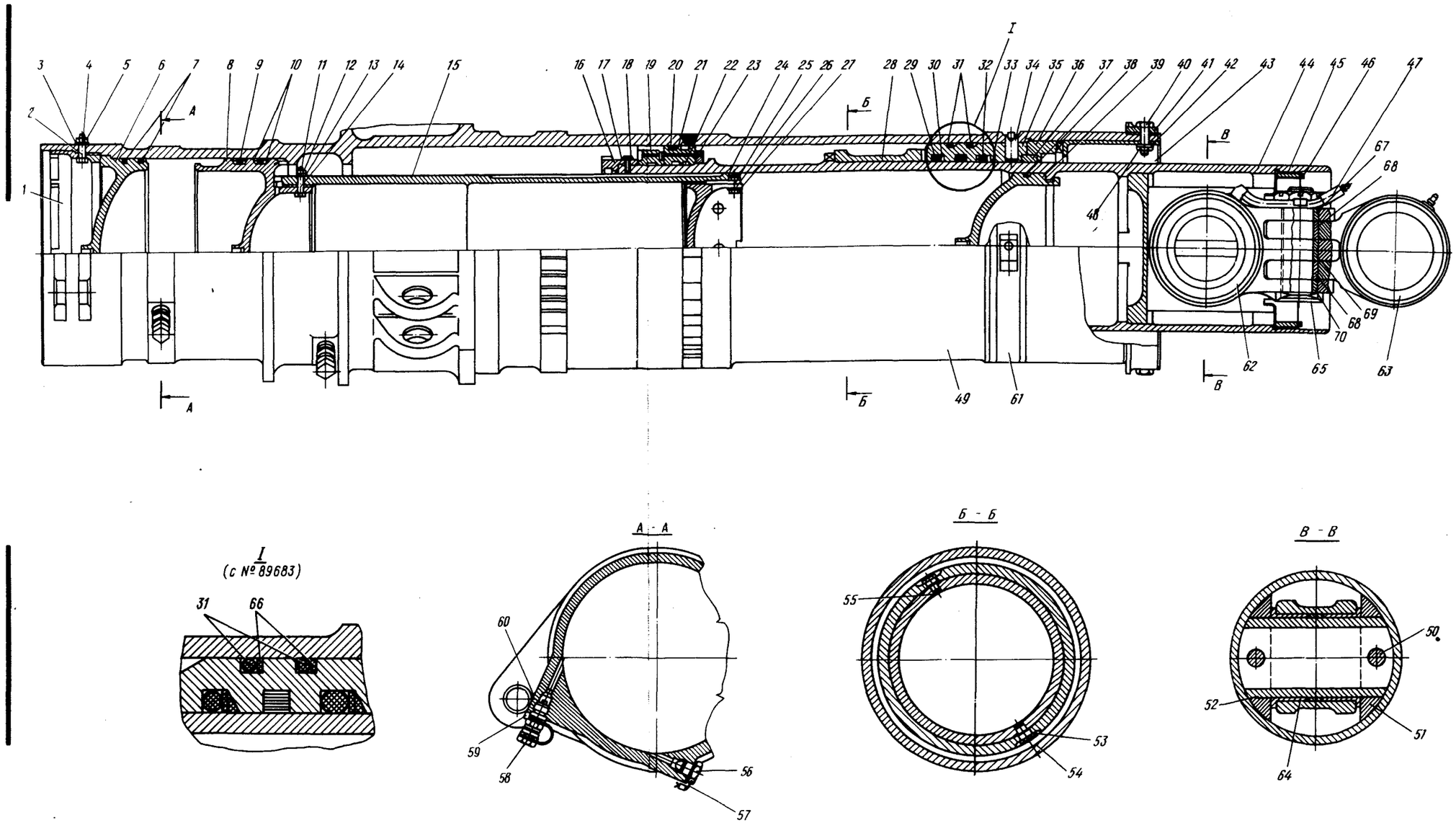

Амортизатор носовой ноги шасси
Фигура 3

КАТАЛОГ
ДЕТАЛЕЙ И СБОРОЧНЫХ ЕДИНИЦ

Номер фигуры	Номер позиции	Обозначение	Наименование сборочных единиц, деталей	Колич. на сб. ед.	Сведения о взаимозаменяемости и конструктивных изменениях
3		I 760I 422I 000 000	АМОРТИЗАТОР НОСОВОЙ НОГИ ШАССИ	I	
	I	I 760I 422I 00I 000	Гайка	I	
	2	49I6A-8-30-4	Болт	I	
	3	3405A-I,5-8-I6	Шайба	I	
	4	2xI6-002 ГОСТ 397-66	Шплинт	4	
	5	3336A-8	Гайка	I	
	6	I 760I 422I 002 000	Донышко верхнее	I	
	7	I 760I 422I 004 000	Кольцо	3	
	8	I 760I 422I 005 000	Поршень плавающий	I	
	9	I 760I 422I 006 000	Кольцо	2	
	I0	I 760I 422I 007 000	Кольцо	4	
	II	I,6xI4-002 ГОСТ 397-66	Шплинт	2	
	I2	3346A-6	Гайка	2	
	I3	3405A-I-6-I2	Шайба	2	
	I4	30I7A-6-24-3	Болт	2	
	I5	I 760I 4222 008 000	Труба диффузора	I	
	I6	I 760I 422I 009 000	Гайка	I	По № I75I8
		I 760I 422I II9 000	Гайка	I	С № I752I
	I7	3405A-I,5-6-I2	Шайба	4	
	I8	I 760I 422I 033 000	Винт	4	
		I 760I 422I 000 005	Проволока контровочная	2	
	I9	I 760I 422I II0 000	Букса	I	С № I752I
		I 760I 422I 0I0 000	Букса	I	По № I75I8
	20	I 760I 422I 0I3 000	Кольцо	I	
	2I	I 760I 422I 0I2 000	Букса плавающая	I	
	22	I 760I 422I 064 000	Кольцо	I	
	23	I 760I 422I 0I4 000	Клапан	I	
	24	I 760I 422I 0I5 000	Кольцо	I	
	25	30I7A-6-I4	Болт	2	
	26	I 760I 422I 0I6 000	Диффузор	I	

Номер фигуры	Номер позиции	Обозначение	Наименование сборочных единиц, деталей	Колич. на сб. ед.	Сведения о взаимозаменяемости и конструктивных изменениях
3					
	27	3455А-6	Шайба	2	
	28	I 760I 422I 0I7 000	Кулачок верхний	I	
	29	I 760I 422I 065 000	Кольцо	I	
	30	I 760I 4I2I 059 000	Кольцо защитное	2	
	3I	2258А-I22	Кольцо	2	По № 88643
		2I86А-I22	Кольцо	2	С № 89683
	32	I 760I 4I2I 06I 000	Кольцо	I	
	33	I 760I 4I2I 057 000	Кольцо	2	
	34	I 760I 422I I42 000	Штифт	4	
	35	I 760I 422I 0I8 000	Букса нижняя с кулачком	I	По № 88643
		I 760I 422I II8 000	Букса нижняя с кулачком	I	С № 89683
	36	I 760I 422I I39 000	Гайка	I	
	37	I 760I 422I 02I 000	Сальник	I	
	38	2258А-II0	Кольцо	I	
	39	I 760I 422I 0I9 000	Донышко нижнее	I	
	40	I 760I 422I 025 000	Болт	4	
	4I	I 760I 422I I36 000	Гайка	I	
	42	3405А-I-8-I6	Шайба	4	
	43	I 760I 422I 04I 000	Втулка	I	
	44	I 760I 422I 027 000	Поршень	I	
	45	I 760I 422I 03I 000	Гайка	I	
	46	I 760I 422I 029 000	Шайба	I	
	47	I 760I 422I 080 000	Масленка с удлинителем	I	
		I 760I 422I 077 000	Болт	I	
	48	3346А-8	Гайка	4	
	49	I 760I 422I I05 000	Цилиндр	I	
	50	I 760I 422I 032 000	Штырь	2	
	5I	I 760I 422I 026 000	Вкладыш	I	
	52	I 760I 422I 028 000	Ось	I	
	53	I 760I 422I 000 007	Проволока	2	
	54	I 760I 422I 034 000	Винт	2	
	55	2258А-6	Кольцо	2	
	56	Ил825	Пробка	2	

КАТАЛОГ
ДЕТАЛЕЙ И СБОРОЧНЫХ ЕДИНИЦ

Номер фигуры	Номер позиции	Обозначение	Наименование сборочных единиц, деталей	Колич. на сб. ед.	Сведения о взаимозаменяемости и конструктивных изменениях
3					
	57	I 760I 422I 000 003	Проволока контровочная	6	
	58	800600-I	Штуцер зарядный*	2	
	59	2444А	Пломба	6	
	60	Ил746А	Прокладка	2	
	6I	I 760I 422I I43 000	Кольцо	I	
		3I86А-6-I0	Винт	4	
	62	I 760I 422I 07I 000	Звено верхнее	I	
	63	I 760I 422I 072 000	Звено нижнее	I	
	64	I 760I 422I 073 000	Втулка	4	
	65	I 760I 422I 074 000	Болт	I	
		I 760I 422I 075 000	Гайка	I	
		I 760I 422I 076 000	Шайба	I	
	66	I 760I 422I 90I 000	Кольцо	2	С № 89683
	67	I 760I 422I 078 00I	Втулка	I	
	68	I 760I 422I 078 002	Втулка	2	
	69	I 760I 422I 078 003	Втулка	I	
	70	I 760I 422I 078 004	Втулка	I	

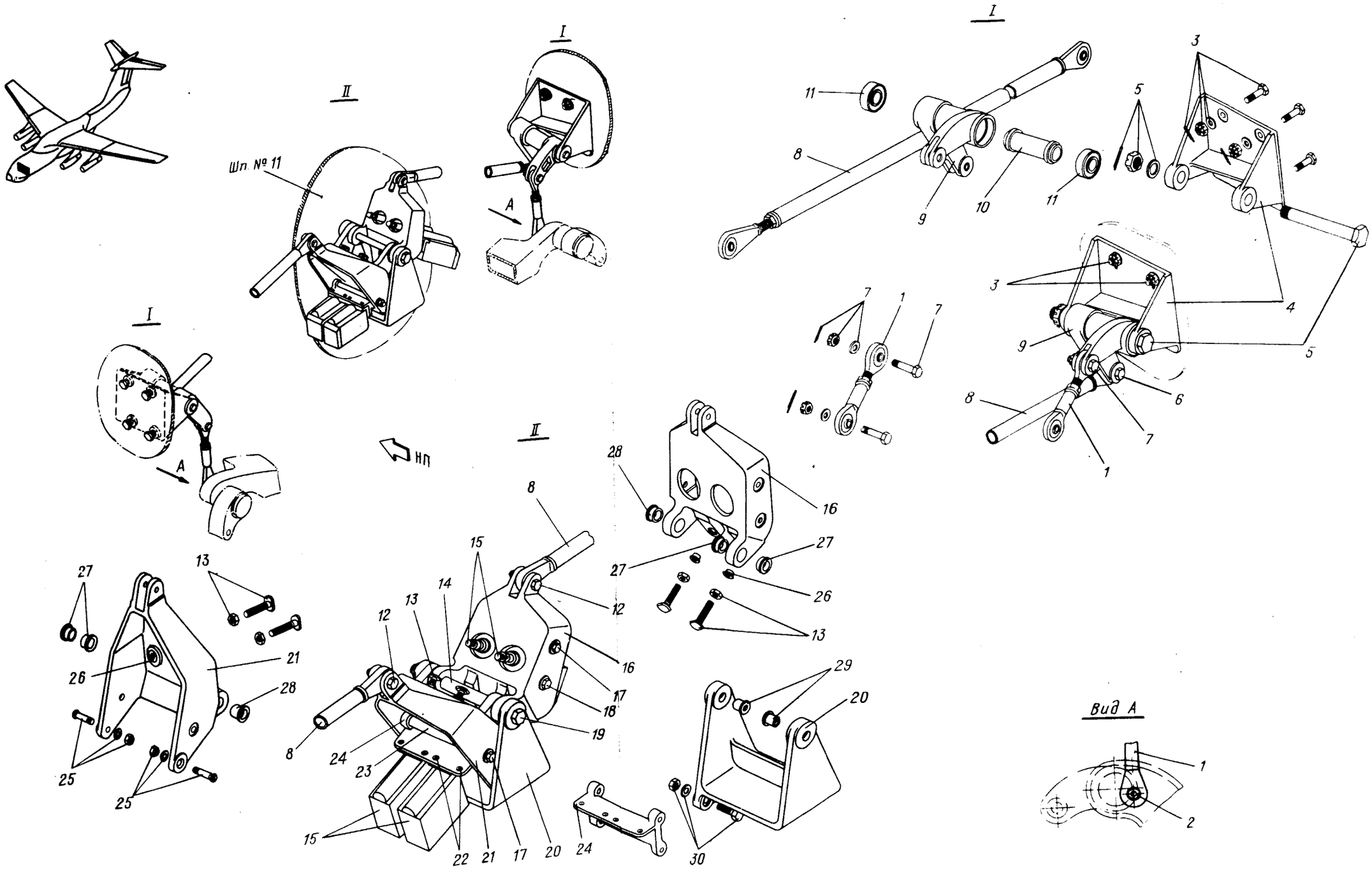

Концевые выключатели больших створок носовой ноги шасси
Фигура 4

Номер фигуры	Номер позиции	Обозначение	Наименование сборочных единиц деталей	Колич на сб. ед.	Сведения о взаимозаменяемости и конструктивных изменениях
4		I 760I 4234 000 000	КОНЦЕВЫЕ ВЫКЛЮЧАТЕЛИ БОЛЬШИХ СТВОРОК НОСОВОЙ НОГИ ШАССИ		
	I	I 760I 4234 020 000	Тяга	2	
	2	3336А-6	Гайка	2	
		3405А-2-6-I0	Шайба	4	
		I,6х20-002 ГОСТ 397-66	Шплинт	2	
	3	30I7А-6-I8-3	Болт	8	
		3336А-6	Гайка	8	
		340IА-I-6-I0	Шайба	8	
	4	I 760I 4234 00I 002	Кронштейн (лев.)	I	
		I 760I 4234 00I 00I	Кронштейн (прав.)	I	
	5	ИЛ5I-I2-I0-I04	Болт	2	
		3346А-I0	Гайка	2	
		3405А-I,5-I0-I8	Шайба	2	
		2,5х25-002 ГОСТ 397-66	Шплинт	2	
	6	49I6А-6-26-3	Болт	2	
		I 760I 4234 0I4 000	Шайба	2	
		3346А-6	Гайка	2	
		3405А-0,5-6-I2	Шайба	2	
		I,6х20-002 ГОСТ 397-66	Шплинт	2	
	7	49I6А-6-24-3	Болт	4	
		3346А-6	Гайка	4	
		3405А-I,5-6-I2	Шайба	4	
		I,6х20-002 ГОСТ 397-66	Шплинт	4	
	8	I 760I 4234 040 000	Тяга	2	
	9	I 760I 4234 0I0 002	Качалка (лев.)	I	
		I 760I 4234 0I0 00I	Качалка (прав.)	I	
	I0	I 760I 4234 0II 000	Втулка	2	
	II	НУ8070I0	Подшипник*	4	
	I2	49I6А-6-26	Болт	2	
		I 760I 4234 0I4 000	Шайба	2	
		3346А-6	Гайка	2	

КАТАЛОГ ДЕТАЛЕЙ И СБОРОЧНЫХ ЕДИНИЦ

Номер фигуры	Номер позиции	Обозначение	Наименование сборочных единиц деталей	Колич. на сб. ед.	Сведения о взаимозаменяемости и конструктивных изменениях
4	I2	340IA-I,5-6-I2	Шайба	2	
		I,6x20-002 ГОСТ 397-66	Шплинт	2	
	I3	I 760I 42II 0I8 000	Упор	4	
		33I5A-8	Гайка	4	
		3405A-I,5-8-I4	Шайба	4	
	I4	I 760I 4234 005 000	Втулка	I	
	I5	I 760I 4I95 000 000	Выключатель концевой	4	
	I6	I 760I 4234 060 000	Качалка	I	
	I7	I 760I 4234 008 000	Болт	2	
		3346A-5	Гайка	2	
		340IA-I-5-I0	Шайба	2	
		I,6xI4-002 ГОСТ 397-66	Шплинт	2	
	I8	30I7A-5-22	Болт	2	
		33I5A-5	Гайка	2	
		340IA-I-5-I0	Шайба	2	
		5H65Г Кд ГОСТ 6402-6I	Шайба	2	
	I9	I 760I 4234 004 000	Болт	I	
		3346A-8	Гайка	I	
		340IA-2-8-I6	Шайба	I	
		2x20-002 ГОСТ 397-66	Шплинт	I	
	20	I 760I 4234 030 000	Корпус	I	
	2I	I 760I 4234 050 000	Качалка	I	
	22	3050A4-I6	Винт	I6	
		3320A-4	Гайка	I6	
		4H65Г Кд ГОСТ 6402-6I	Шайба	I6	
	23	I 760I 4234 007 000	Втулка	2	
	24	I 760I 4234 07I 000	Кронштейн	2	
	25	3072A-5-22	Болт	2	
		33I5A-5	Гайка	2	
		340IA-I-5-I0	Шайба	2	
		5H65Г Кд ГОСТ 6402-6I	Шайба	2	
	26	I 760I 4260 0II 000	Втулка	4	
	27	I 760I 4234 052 000	Втулка	4	
	28	I 760I 4234 05I 000	Втулка	2	

11,76

КАТАЛОГ
ДЕТАЛЕЙ И СБОРОЧНЫХ ЕДИНИЦ

Номер фигуры	Номер позиции	Обозначение	Наименование сборочных единиц, деталей	Колич. на сб. ед.	Сведения о взаимозаменяемости и конструктивных изменениях
4	29	I 760I 4234 03I 000	Втулка	2	
	30	30I7A-6-20-3	Болт	2	
		3346A-6	Гайка	2	
		3405A-I-6-I2	Шайба	2	
		I,6x20-002 ГОСТ 397-66	Шплинт	2	

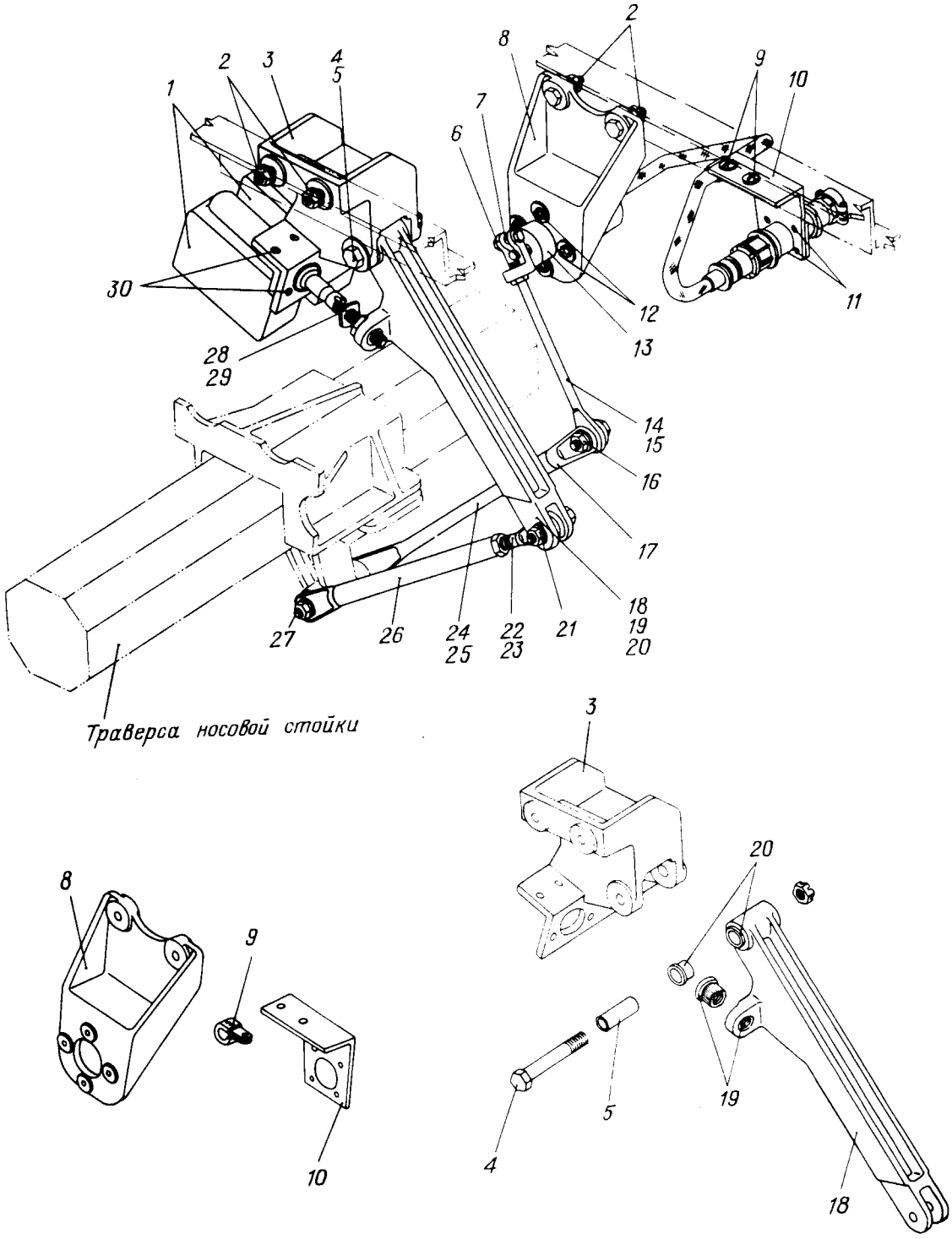

Датчик ДС-10 и концевые выключатели носовой ноги шасси
Фигура 5

Номер фигуры	Номер позиции	Обозначение	Наименование сборочных единиц, деталей	Колич. на сб. ед.	Сведения о взаимозаменяемости и конструктивных изменениях
5		I 760I 4260 000 000	ДАТЧИК ДС-I0 И КОНЦЕВЫЕ ВЫКЛЮЧАТЕЛИ НОСОВОЙ НОГИ ШАССИ		
	I	I 760I 4I95 000 000	Выключатель концевой	2	
	2	30I7А-6-I6-3	Болт	2	
		3336А-6	Гайка	2	
		3405А-I-6-I2	Шайба	2	
		I,6х20-000 ГОСТ 397-66	Шплинт	2	
	3	I 760I 4260 040 000	Кронштейн	I	
	4	30I7А-8-52-4	Болт	I	
		3346А-8	Гайка	I	
		3405А-2-8-I6	Шайба	I	
		2х20-002 ГОСТ 397-66	Шплинт	I	
	5	I363с-8-I0-26 Кд	Втулка	I	
	6	I 760I 4I90 002 000	Рычаг	I	
	7	30I7А-5-22-3	Болт	I	
		3346А-5	Гайка	I	
		340IА-I,5-5-I0	Шайба	I	
		I,6хI4-002 ГОСТ 397-66	Шплинт	I	
	8	I 760I 4260 002 000	Кронштейн	I	
	9	ИЛI629-8,3	Хомут	I	
		3I70А-5-I4	Винт	2	
		3373А-5	Гайка	2	
		340IА-0,8-5-I0	Шайба	2	
	I0	I 760I 4260 00I 000	Кронштейн	I	
	II	3I66А-3-I2	Винт	4	
		3373А-3	Гайка	4	
		340IА-0,8-3-6	Шайба	4	
	I2	3I66А-3-20	Винт	4	
		3373А-3	Гайка	4	
		340IА-0,8-3-6	Шайба	4	
	I3	ДС-I0	Датчик*	I	
	I4	I 760I 4260 020 000	Болт ушковый	I	
	I5	3373А-6	Гайка	I	

Номер фигуры	Номер позиции	Обозначение	Наименование сборочных единиц, деталей	Колич. на сб. ед.	Сведения о взаимозаменяемости и конструктивных изменениях
5	I6	3027А-6-22-3	Болт	I	
		3346А-6	Гайка	I	
		3405А-I,5-6-I2	Шайба	I	
		I,6х20-002 ГОСТ 397-66	Шплинт	I	
	I7	I 760I 4260 003 000	Вилка	I	
	I8	I 760I 4260 0I0 000	Рычаг	I	
	I9	I 760I 4260 0II 000	Втулка	2	
	20	24I4А-I0-I3-I0 Кд	Втулка	2	
	2I	3027А-6-26-3	Болт	I	
		3346А-6	Гайка	I	
		3405А-I,5-6-I2	Шайба	I	
		I,6х20-002 ГОСТ 397-66	Шплинт	I	
	22	I 760I 4260 070 000	Болт ушковый	I	
	23	33I3А-8	Гайка	I	
	24	I 760I 4260 050 000	Болт ушковый	I	
	25	33I3А-8	Гайка	I	
	26	I 760I 4260 030 000	Тяга	I	
	27	3027А-6-66-3	Болт	I	
		3346А-6	Гайка	I	
		3405А-I,5-6-I2	Шайба	I	
		I,6х20-002 ГОСТ 397-66	Шплинт	I	
	28	I 760I 42II 0I8 000	Упор	2	
	29	3324А-8	Гайка	2	
	30	3050А-4-I8	Винт	8	
		330IА-4	Гайка	8	
		4Н65Г Кд ГОСТ 6402-6I	Шайба пружинная	8	

32.21.00

СТВОРКИ НОСОВОЙ НОГИ И МЕХАНИЗМ УПРАВЛЕНИЯ

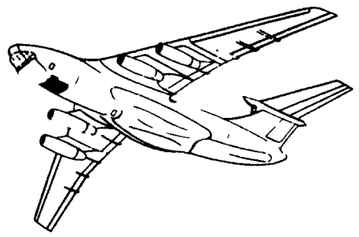

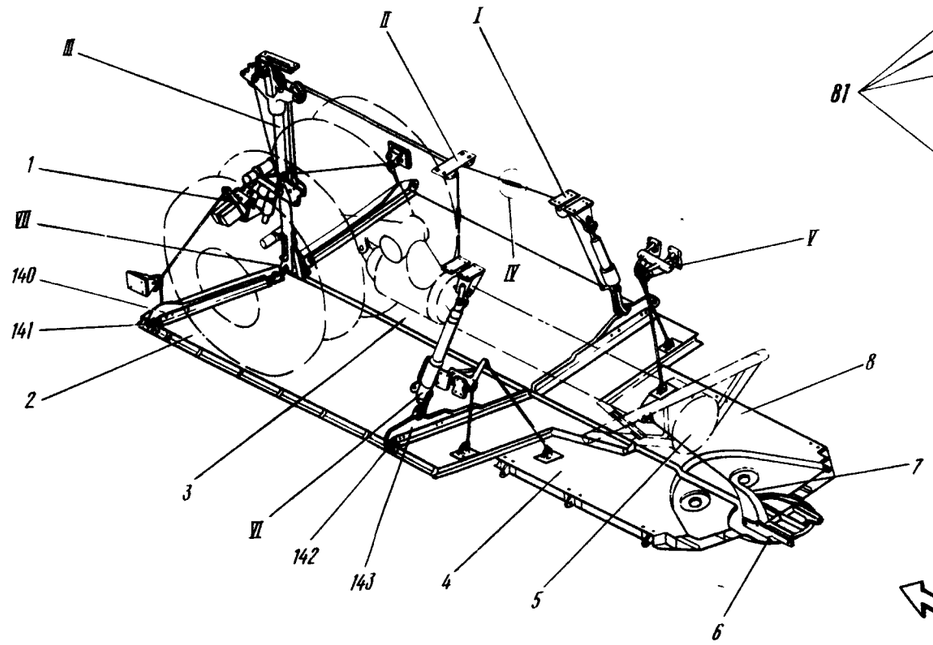

Вид Г

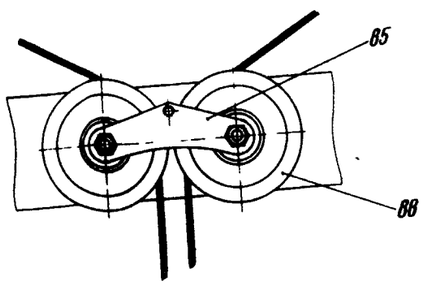

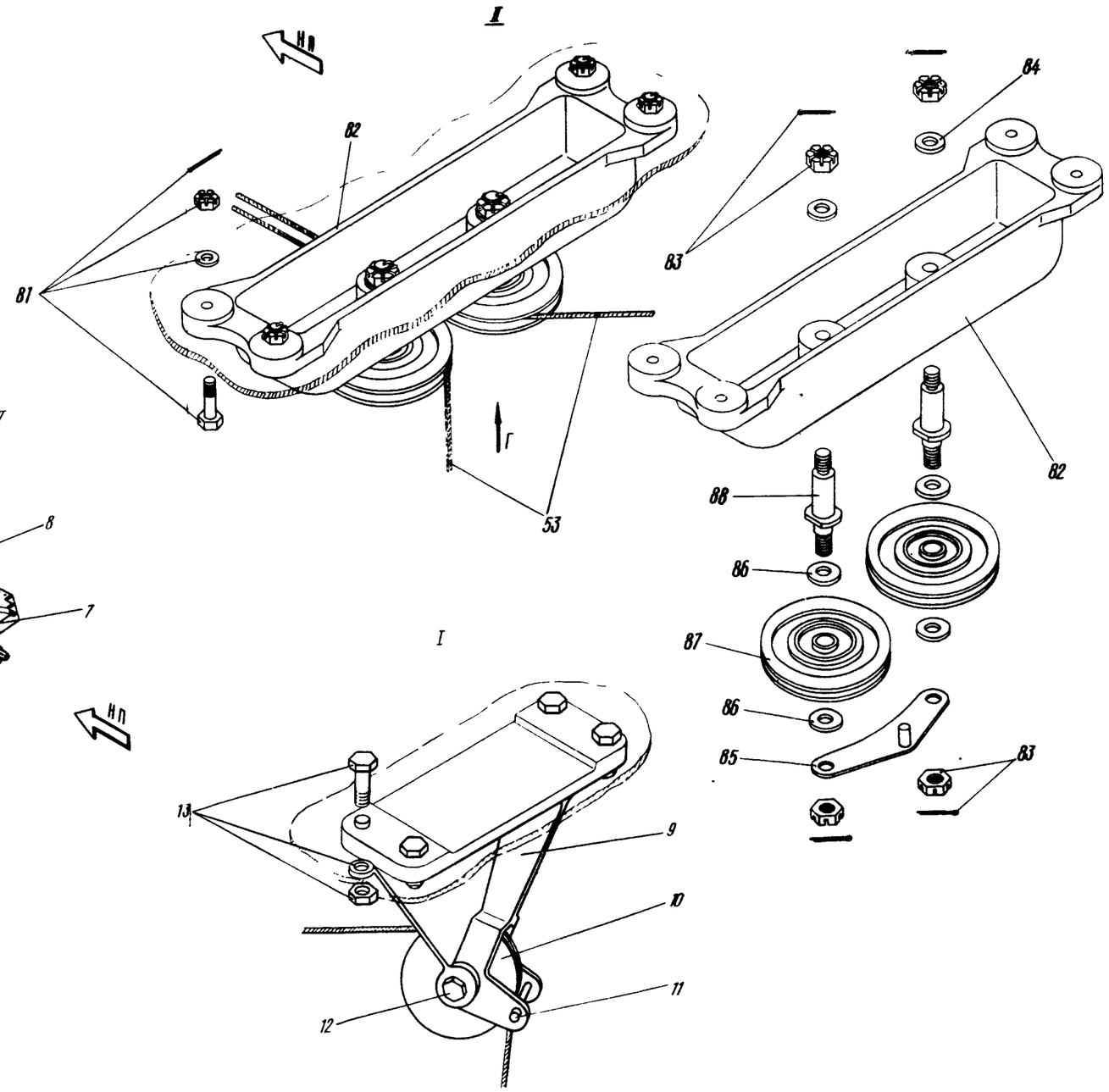

Створки носовой ноги и механизм управления
Фигура I (Лист I из 3)

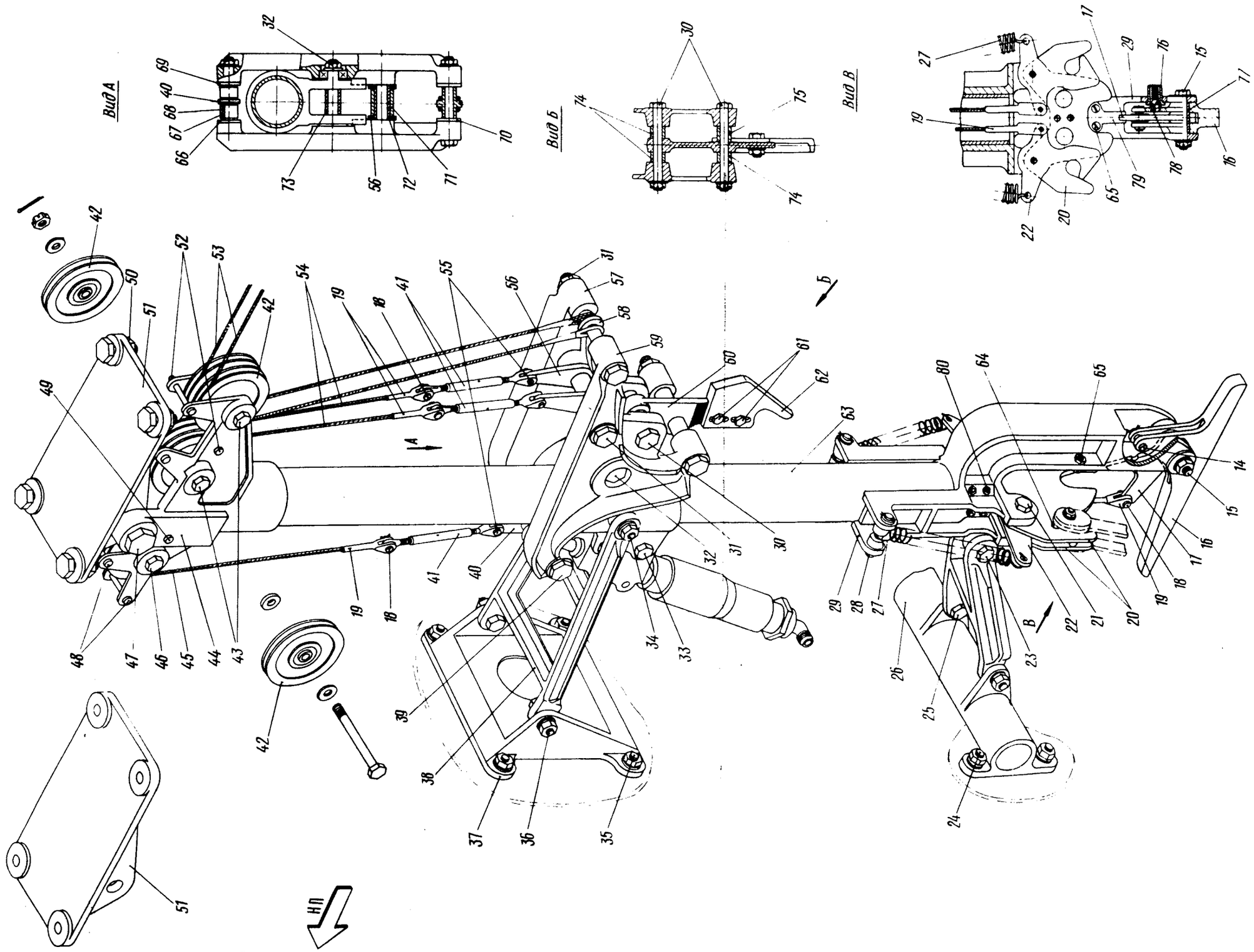

Створки носовой ноги и механизм управления
Фигура I (Лист 2 из 3)

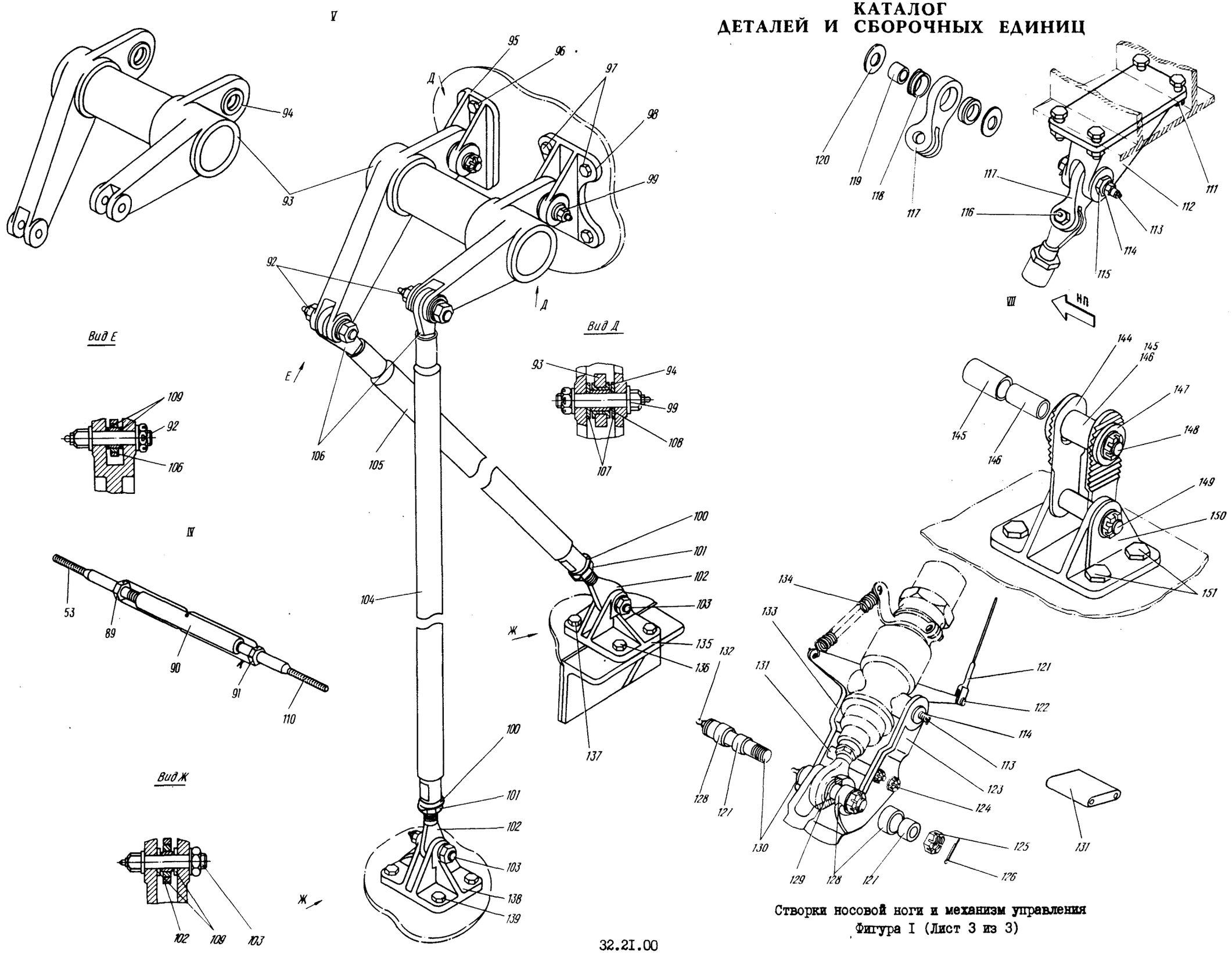

Створки носовой ноги и механизм управления
Фигура I (Лист 3 из 3)

11,76

КАТАЛОГ
ДЕТАЛЕЙ И СБОРОЧНЫХ ЕДИНИЦ

Номер фигуры	Номер позиции	Обозначение	Наименование сборочных единиц, деталей	Колич. на сб. ед.	Сведения о взаимозаменяемости и конструктивных изменениях
I		I 760I 4230 000 000	СТВОРКИ НОСОВОЙ НОГИ И МЕХАНИЗМ УПРАВЛЕНИЯ		
	I	I 760I 4234 000 000	Концевые выключатели больших створок носовой ноги шасси	I	
	2	I 760I 423I 000 002	Створка большая носовой ноги шасси (лев.)	I	
	3	I 760I 423I 000 00I	Створка большая носовой ноги шасси (прав.)	I	
	4	I 760I 4232 000 002	Створка малая носовой ноги шасси (лев.)	I	
	5	I 760I 4230 260 000	Тяга	I	
	6	I 760I 4235 000 000	Щиток	I	
	7	I 760I 4230 078 000	Кронштейн	I	
	8	I 760I 4232 000 00I	Створка малая носовой ноги шасси (прав.)	I	
	9	I 760I 4230 257 00I	Кронштейн (прав.)	I	
		I 760I 4230 257 002	Кронштейн (лев.)	I	
	I0	472c50-60-7	Ролик	2	
	II	I340c50-4-26-22 Кд	Валик	2	
		3405A-I-4-8	Шайба	2	
		IxI2-002 ГОСТ 397-66	Шплинт	2	
	I2	3027A-7-30-3	Болт	2	
		3336A-6	Гайка	2	
		3405AI-6-I2	Шайба	2	
		I,6x20-002 ГОСТ 397-66	Шплинт	2	
	I3	30I7A-6-20	Болт	8	
		33I5A-6	Гайка	8	
		3405A-I,5-6-I2	Шайба	8	
	I4	2-6-22 ОСТI.III89-73	Валик	I	
		340I-0,5-6-I2	Шайба	I	
		I,6xI2-002 ГОСТ 397-66	Шплинт	I	
	I5	302IA-8-50-4	Болт	I	
		3346A-8	Гайка	I	

15 ноября 1979 г.

КАТАЛОГ ДЕТАЛЕЙ И СБОРОЧНЫХ ЕДИНИЦ

Номер фигуры	Номер позиции	Обозначение	Наименование сборочных единиц, деталей	Колич. на сб. ед.	Сведения о взаимозаменяемости и конструктивных изменениях
I	I5	3405А-I-8-I6	Шайба	I	
		2х20-002 ГОСТ 397-68	Шплинт	I	
	I6	I 760I 4230 020 000	Ручка	I	
	I7	I 760I 4230 0I6 000	Рычаг	I	
	I8	2-5-I4 ОСТI.III89-73	Валик	I	
		3405А-I-5-I0	Шайба	I	
		I,6хI4-002 ГОСТ 397-66	Шплинт	I	
	I9	8086С-3,2	Наконечник	6	
	20	I 760I 4230 0I4 000	Щека	2	
	2I	3027А-7-48-3	Болт	2	
		3405А-I-7-I2	Шайба	4	
		3346А-6	Гайка	2	
		3405А-2-7-I4	Шайба	2	
		I,6х20-002 ГОСТ 397-66	Шплинт	2	
	22	I 760I 4230 006 000	Крюк	2	
	23	30I7А-6-58-3	Болт	I	
		3346А-6	Гайка	I	
		3405А-I-6-I2	Шайба	I	
		I,6х20-002 ГОСТ 397-66	Шплинт	I	
	24	30I7А-6-20	Болт	4	
		33I5А-6	Гайка	4	
		3405А-I-6-I2	Шайба	4	
	25	30I7А-6-28-3	Болт	2	
		3346А-6	Гайка	2	
		3405-I,5-6-I2	Шайба	2	
		I,6х20-002 ГОСТ 397-66	Шплинт	2	
	26	I 760I 4230 009 003	Кронштейн	I	
	27	I9I9А-2-I8-77	Пружина	2	
	28	2-5-38 ОСТI.III89-73	Валик	2	
		340IА-I-5-I0	Шайба	2	
		I,6хI4-002 ГОСТ 397-66	Шплинт	2	

КАТАЛОГ
ДЕТАЛЕЙ И СБОРОЧНЫХ ЕДИНИЦ

Номер фигуры	Номер позиции	Обозначение	Наименование сборочных единиц, деталей	Колич. на сб. ед.	Сведения о взаимозаменяемости и конструктивных изменениях
I					
	29	I 760I 4230 0II 000	Кронштейн	I	По № I5477
		I 760I 4230 III 000	Кронштейн	I	С № I5482
	30	302IA-8-72-3,5	Болт	2	
		3405A-I-8-I4	Шайба	2	
		2x20-002 ГОСТ 397-66	Шплинт	2	
	3I	302IA-8-72-3,5	Болт	2	
		3346A-8	Гайка	2	
		3405A-I-8-I4	Шайба	2	
		2x20-002 ГОСТ 397-66	Шплинт	2	
	32	3027A-9-66-3,5	Болт	I	
		3346A-8	Гайка	I	
		3405A-2-9-I6	Шайба	I	
		2x20-002 ГОСТ 397-66	Шплинт	I	
	33	302IA-6-48-3	Болт	2	
		3346A-6	Гайка	2	
		3405A-I-6-I2	Шайба	2	
		I,6x20-002 ГОСТ 397-66	Шплинт	2	
	34	49I6A-6-90-3	Болт	I	
		3346A-6	Гайка	I	
		3405A-I,5-6-I2	Шайба	I	
		I,6x20-002 ГОСТ 397-66	Шплинт	I	
	35	30I7A-6-20-3	Болт	4	
		3327A-6	Гайка	4	
		3405A-I-6-I2	Шайба	4	
		I,6x20-002 ГОСТ 397-66	Шплинт	4	
	36	30I7-6-28-3	Болт	2	
		3346A-6	Гайка	2	
		3405A-I,5-6-I2	Шайба	2	
		I,6x20-002 ГОСТ 397-66	Шплинт	2	
	37	I 760I 4230 I09 000	Кронштейн	I	
	38	I 760I 4230 I04 000	Распорка	I	
	39	302IA-8-72-3,5	Болт	I	
		3346A-8	Гайка	I	
		3405A-I-8-I4	Шайба	I	

КАТАЛОГ ДЕТАЛЕЙ И СБОРОЧНЫХ ЕДИНИЦ

Номер фигуры	Номер позиции	Обозначение	Наименование сборочных единиц, деталей	Колич. на сб. ед.	Сведения о взаимозаменяемости и конструктивных изменениях
I	39	2х20-002 ГОСТ 397-66	Шплинт	I	
	40	I 760I 4230 026 000	Серьга	I	
	4I	238с50-5-Т	Тандер	3	
	42	472с50-60-7	Ролик	5	
	43	3027А-7-56-3 Кд	Болт	2	
		3346А-6	Гайка	2	
		3405А-I,5-6-I2	Шайба	2	
		I 760I 4230 025 000	Шайба	6	
		I,6х20-002 ГОСТ 397-66	Шплинт	2	
	44	I 760I 4230 20I 000	Кронштейн	I	С № I5482
		I 760I 4230 I0I 000	Кронштейн	I	По № I5477
	45	I 760I 4230 000 005	Трос	I	
	46	3027А-7-40-3 Кд	Болт	I	
		3346А-6	Гайка	I	
		3405А-I,5-6-I2	Шайба	I	
		I,6х20-002 ГОСТ 397-66	Шплинт	I	
	47	30I7А-I2-88	Болт	I	
		33I5А-I2	Гайка	I	
		3405А-I-I2-20	Шайба	I	
	48	I 760I 4230 024 003	Валик	2	
		3405А-I-4-8	Шайба	2	
		IхI2-002 ГОСТ 397-66	Шплинт	2	
	49	I 769I 4230 024 005	Валик	I	
		3405А-I-4-8	Шайба	I	
		IхI2-002 ГОСТ 397-66	Шплинт	I	
	50	30I7А-8-22	Болт	4	
		3302А-8	Гайка	4	
		3405А-I-8-I6	Шайба	4	
	5I	I 760I 4230 I05 000	Кронштейн	I	
	52	I 760I 4230 024 004	Валик	3	
		3405А-I-4-8	Шайба	3	
		IхI2-002 ГОСТ 397-66	Шплинт	3	
	53	I 760I 4230 000 009	Трос	2	
	54	I 760I 4230 000 007	Трос	2	

11,76

КАТАЛОГ
ДЕТАЛЕЙ И СБОРОЧНЫХ ЕДИНИЦ

Номер фигуры	Номер позиции	Обозначение	Наименование сборочных единиц, деталей	Колич. на сб. ед.	Сведения о взаимозаменяемости и конструктивных изменениях
I	55	2-5-I2 ОСТI.III89-73	Валик	3	
		3405А-I-5-I0	Шайба	3	
		I,6хI4-002 ГОСТ 397-66	Шплинт	3	
	56	I 760I 4230 023 000	Серьга	2	
	57	I 760I 4230 002 00I	Качалка (прав.)	I	
	58	I 760I 4230 029 000	Втулка	I	
	59	I 760I 4230 002 002	Качалка (лев.)	I	
	60	I 760I 4230 007 000	Рычаг	I	
	6I	30I7А-8-20-4	Болт	2	
		3346А-8	Гайка	2	
		3405А-I,5-8-I4	Шайба	2	
		2х20-002 ГОСТ 397-66	Шплинт	2	
	62	I 760I 4230 308 000	Кулачок	I	
	63	I 760I 4230 000 003	Труба	I	
	64	I 760I 4230 0I5 000	Упор	2	
	65	3I55А-6-I4	Болт	2	
		33I5А-6	Гайка	2	
		3405-I,5-6-I2	Шайба	2	
	66	I 760I 4230 03I 000	Шайба	I	
	67	I 760I 4230 022 000	Упор	I	
	68	2409А-8-II-28 Кд	Втулка	2	
	69	3405А-I-8-I6	Шайба	I	
	70	3405А-I-8-I8	Шайба	2	
	7I	2408А-I2-22	Втулка	I	
	72	2406А-8-I2-30	Втулка	I	
	73	2408А-9-22	Втулка	I	
	74	2408А-8-9	Втулка	3	
	75	2408А-8-I3	Втулка	2	
	76	I 760I 4230 0I0 000	Фиксатор	I	
	77	I 760I 4230 0I7 000	Втулка	I	
	78	I 760I 4230 02I 000	Гнездо	I	

15 ноября 1979 г.

КАТАЛОГ ДЕТАЛЕЙ И СБОРОЧНЫХ ЕДИНИЦ

Номер фигуры	Номер позиции	Обозначение	Наименование сборочных единиц, деталей	Колич. на сб. ед.	Сведения о взаимозаменяемости и конструктивных изменениях
I	79	I 760I 4230 0I9 000	Пружина	I	
	80	305IA-6-I8	Винт	I2	
		33I5A-6	Гайка	I2	
		3405A-I-6-I2	Шайба	I2	
		I 760I 4230 032 000	Шайба	I2	
	8I	30I7A-6-22-3	Болт	4	
		3346A-6	Гайка	4	
		3405A-I-6-I2	Шайба	4	
		I,6x20-002 ГОСТ 397-66	Шплинт	4	
	82	I 760I 4230 034 000	Кронштейн	I	
	83	3346A-8	Гайка	4	
		2xI6-002 ГОСТ 397-66	Шплинт	4	
	84	3405A-2,5-8-I6	Шайба	2	
	85	I 760I 4230 080 000	Ограничитель	I	
	86	340IA-2-9-25	Шайба	4	
	87	472c50-60-9	Ролик	2	
	88	I 760I 4230 049 000	Ось	2	
	89	8089c52-3	Наконечник	2	
	90	240c50-6	Муфта	2	
	9I	8087c52-3	Наконечник	2	
	92	ИЛI550-I0-24	Болт	4	
		3346A-I0	Гайка	4	
		3405A-I,5-I0-I8	Шайба	4	
		2,5x25-002 ГОСТ 397-66	Шплинт	4	
	93	I 760I 4230 I70 00I	Качалка (прав.)	I	
		I 760I 4230 I70 002	Качалка (лев.)	I	
	94	24I7A57-I2-I5-4	Втулка	8	
	95	I 760I 4230 038 000	Кронштейн	2	
	96	3003A-6-28	Болт	4	
	97	30I7A-6-24	Болт	8	
		33I5A-6	Гайка	8	
		3405A-I-6-I2	Шайба	8	
	98	I 760I 4230 039 000	Кронштейн	2	
	99	ИЛI550-8-36	Болт	4	

КАТАЛОГ ДЕТАЛЕЙ И СБОРОЧНЫХ ЕДИНИЦ

Номер фигуры	Номер позиции	Обозначение	Наименование сборочных единиц, деталей	Колич. на сб. ед.	Сведения о взаимозаменяемости и конструктивных изменениях
I	99	3346А-8	Гайка	4	
		3405А-I,5-8-I4	Шайба	4	
		2х20-002 ГОСТ 397-66	Шплинт	4	
	I00	5854А-I2	Шайба	4	
	I0I	3324А-I2 Кд-I82АТ-2	Гайка	4	
	I02	I 760I 4230 I60 000	Наконечник ушковый	4	
	I03	ИЛI550-I0-22	Болт	4	
		3346А-I0	Гайка	4	
		3405А-I,5-I0-I8	Шайба	4	
		2,5х25-002 ГОСТ 397-66	Шплинт	4	
	I04	I 760I 4230 250 000	Тяга	2	
	I05	I 760I 4230 270 000	Тяга	2	
	I06	I 760I 4230 I60 000	Наконечник ушковый	4	
	I07	3405А-I,0-8-I6	Шайба	8	
	I08	I 760I 4230 068 000	Втулка	4	
	I09	I 760I 4230 035 000	Шайба	I6	
	II0	I 760I 4230 000 0I5	Трос	2	
	III	3024А-8-22	Болт	8	
		3302А-8	Гайка	8	
		3405А-I,5-8-I4	Шайба	8	
	II2	I 760I 4230 058 00I	Кронштейн (прав.)	I	
		I 760I 4230 058 002	Кронштейн (лев.)	I	
	II3	I 760I 4I22 0I0 000	Переходник	6	
		2503А-2	Масленка	6	
	II4	5Н65Г Кд ГОСТ 6402-70	Шайба пружинная	6	
	II5	I 760I 4230 I2I 000	Болт	2	
		3346А-I6	Гайка	2	
		3405А-2-I6-28	Шайба	2	
		3,2х36-002 ГОСТ 397-66	Шплинт	2	
	II6	ИЛI549-I5-28	Болт	2	
		3346А-I4	Гайка	2	
		3405А-2-I4-25	Шайба	2	
		2,5х25-002 ГОСТ 397-66	Шплинт	2	

КАТАЛОГ ДЕТАЛЕЙ И СБОРОЧНЫХ ЕДИНИЦ

Номер фигуры	Номер позиции	Обозначение	Наименование сборочных единиц, деталей	Колич. на сб. ед.	Сведения о взаимозаменяемости и конструктивных изменениях
I					
	II7	I 760I 4230 090 000	Кардан	2	
	II8	I 760I 4230 09I 000	Втулка	4	
	II9	I 760I 4230 092 000	Втулка	2	
	I20	I 760I 4230 093 000	Шайба	4	
	I2I	8086c52-3	Наконечник		
	I22	2-5-I4 ОСТI.III89-73	Валик	2	
		3405А-I,5-5-I0	Шайба	2	
		I,6xI4-002 ГОСТ 397-66	Шплинт	2	
	I23	I 760I 4230 056 00I	Крюк	I	
		I 760I 4230 056 002	Крюк	I	
	I24	49I6А-8-64-4	Болт	4	
		3346А-8	Гайка	4	
		3405А-2,5-8-I4	Шайба	4	
		3405А-2,5-8-I6	Шайба	2	
	I25	3346А-I6	Гайка	2	
	I26	3,2x36-002 ГОСТ 397-66	Шплинт	2	
	I27	I 760I 4230 90I I04	Втулка	4	С № I5482
		I 760I 4230 059 004	Втулка	4	По № I5477
	I28	I 760I 4230 059 003	Втулка	4	По № I5477
		I 760I 4230 90I 003	Втулка	4	С № I5482
	I29	I 760I 4230 063 000	Шайба	4	С № I5482
		I 760I 4230 902 000	Болт	2	По № I5477
	I30	I 760I 4230 I22 000	Болт	2	
	I3I	I 760I 4230 064 000	Распорка	2	
	I32	2503А-2	Масленка	2	
	I33	I 760I 4230 055 00I	Крюк (прав.)	I	
		I 760I 4230 055 002	Крюк (лев.)	I	
	I34	I9I9А-2,5-20-80	Пружина	2	
	I35	I 760I 423I 00I 000	Кронштейн	2	
	I36	30I7А-6-38	Болт	4	
		3302А-6	Гайка	4	
		3402А-I,5-6-I2	Шайба	4	

КАТАЛОГ
ДЕТАЛЕЙ И СБОРОЧНЫХ ЕДИНИЦ

Номер фигуры	Номер позиции	Обозначение	Наименование сборочных единиц, деталей	Колич. на сб. ед.	Сведения о взаимозаменяемости и конструктивных изменениях
I	I37	3003А-6-20	Болт	4	
	I38	I 760I 4232 003 00I	Кронштейн (прав.)	I	
		I 760I 4232 003 002	Кронштейн (лев.)	I	
	I39	3003А-8-22	Болт	8	
	I40	I 760I 423I 3I0 00I	Кронштейн (прав.)	I	
		I 760I 423I 3I0 002	Кронштейн (лев.)	I	
	I4I	ИЛI549-I2-42	Болт	2	
		ИЛI6I9-3	Шайба	4	
		3346А-I0	Гайка	4	
		2,5х20-002 ГОСТ 397-66	Шплинт	4	
	I42	ИЛI549-I2-40	Болт	2	
	I43	I 760I 423I I20 00I	Кронштейн (прав.)	I	
		I 760I 423I I20 002	Кронштейн (лев.)	I	
	I44	I 760I 423I 030 00I	Серьга	I	
		I 760I 423I 030 002	Серьга	I	
	I45	I 760I 423I 008 007	Втулка	I	
	I46	I 760I 423I 008 006	Втулка	I	
	I47	I 760I 423I 0I2 000	Шайба	2	
	I48	30I7А-8-48-4	Болт	I	
		3346А-8	Гайка	I	
		340IА-I,5-8-I4	Шайба	I	
		2хI6-002 ГОСТ 397-66	Шплинт	2	
	I49	30I7А-8-58-4	Болт	I	
		340IА-I-8-I4	Шайба	I	
		I 760I 423I 008 003	Втулка	I	
	I50	I 760I 423I 007 00I	Кронштейн (прав.)	I	
		I 760I 423I 007 002	Кронштейн (лев.)	I	
	I5I	3003А-6-20	Болт	4	

32.30.00

УБОРКА И ВЫПУСК ШАССИ

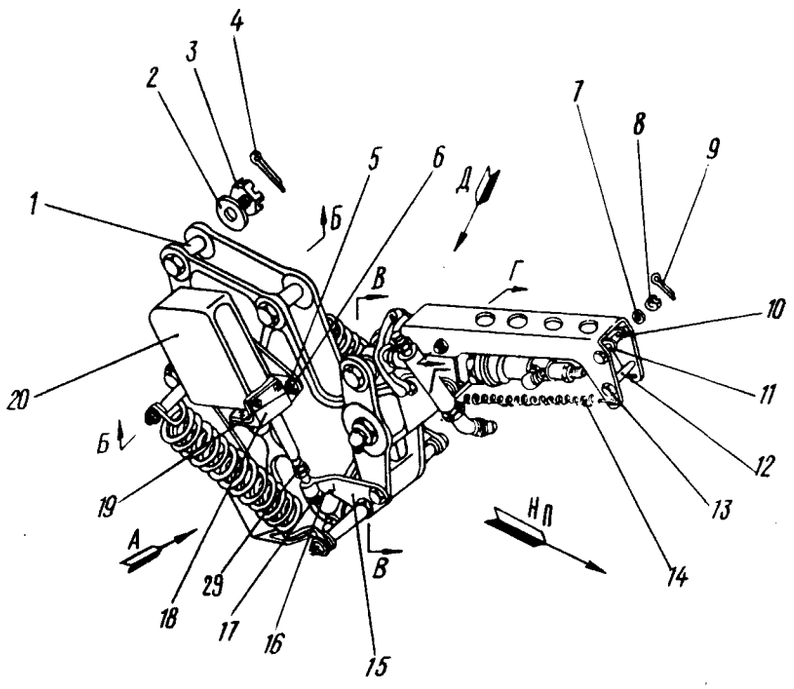

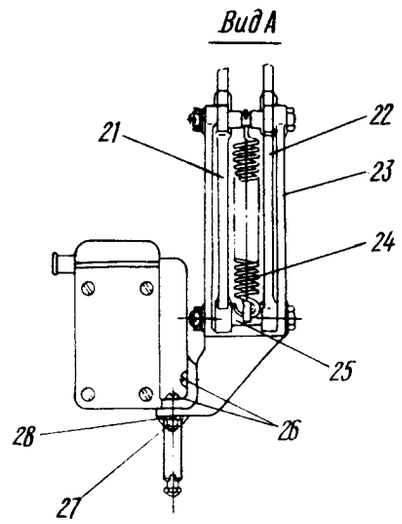

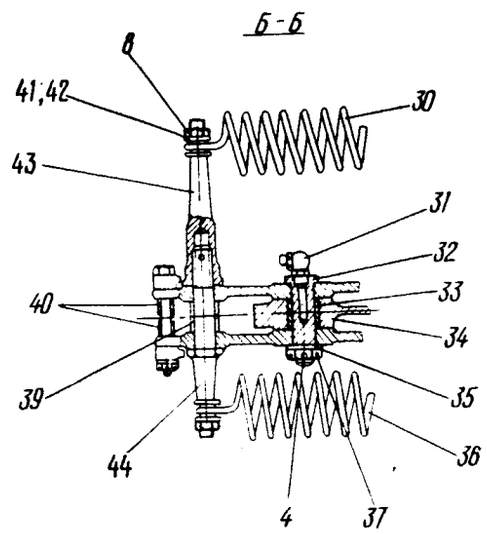

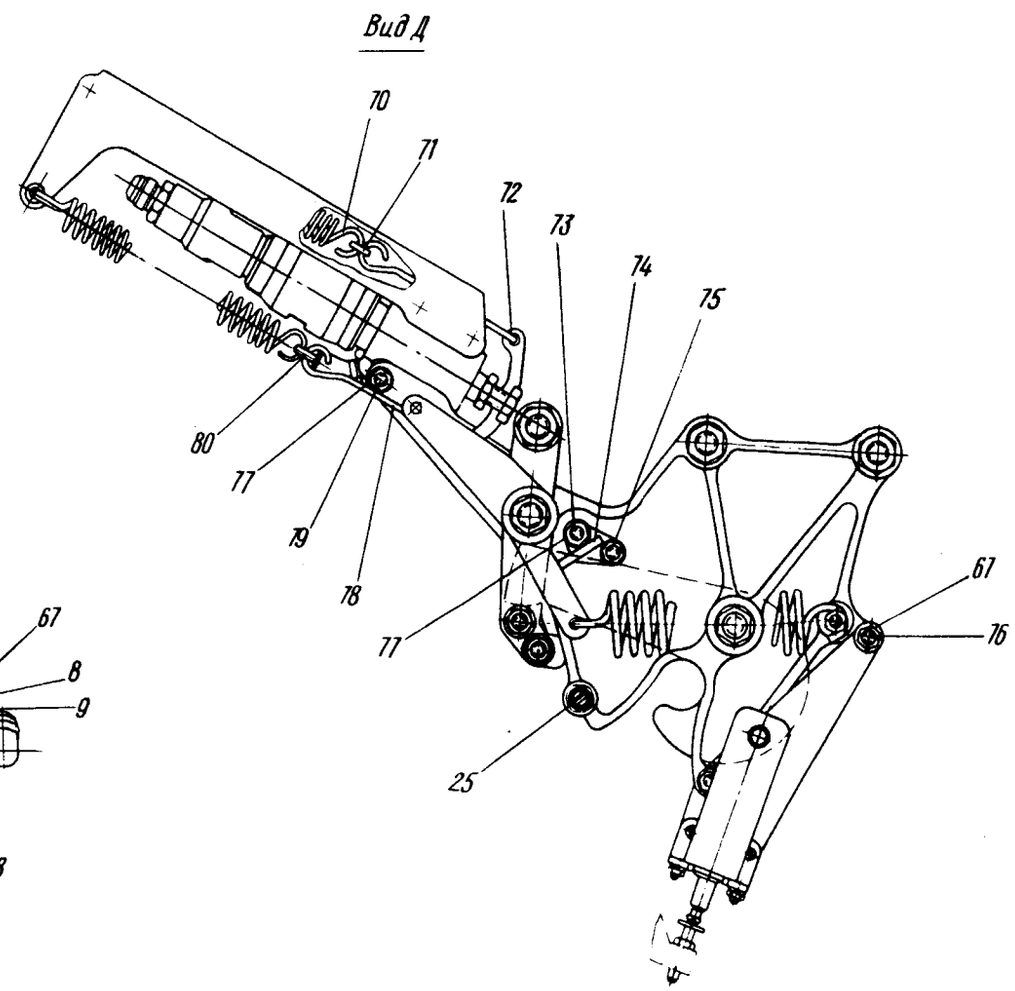

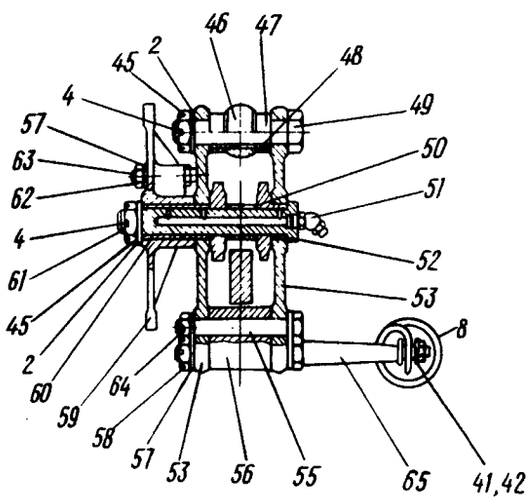

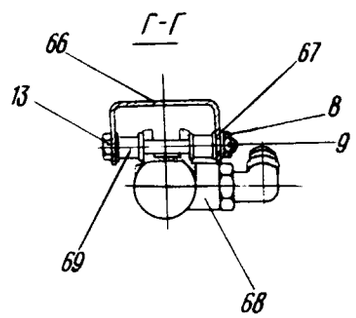

Замок убранного положения носовой ноги шасси
Фигура I

11,76

КАТАЛОГ
ДЕТАЛЕЙ И СБОРОЧНЫХ ЕДИНИЦ

Номер фигуры	Номер позиции	Обозначение	Наименование сборочных единиц, деталей	Колич. на сб. ед.	Сведения о взаимозаменяемости и конструктивных изменениях
I		I 760I 42I2 000 000	ЗАМОК УБРАННОГО ПОЛОЖЕНИЯ НОСОВОЙ НОГИ ШАССИ	I	
	I	49I6А-I2-48-4,5	Болт	2	
	2	340IА-2-I2-22	Шайба	3	
	3	3327А-I2	Гайка	2	
	4	2,5х32-002 ГОСТ 397-66	Шплинт	5	
	5	3346А-6	Гайка	3	
	6	340IА-0,8-6-I0	Шайба	3	
	7	3405А-2-6-I2	Шайба	2	
	8	3346А-6	Гайка	I2	
	9	I,6хI4-002 ГОСТ 397-66	Шплинт	7	
	I0	I363с50-6-8-26 Кд	Втулка	I	
	II	I363с50-6-8-II Кд	Втулка	2	
	I2	I363с50-6-8-52 Кд	Втулка	I	
	I3	30I7А-6-64-3	Болт	4	
	I4	I9I9А-2-I7-89-П	Пружина	2	
	I5	I 760I 42I2 020 000	Рычаг	I	
	I6	I 760I 42I2 000 003	Проволока контровочная	I	
	I7	3324А-8	Гайка	I	
	I8	I 760I 42I2 023 000	Кронштейн	I	
	I9	3083А-6-I8-3	Болт	3	
	20	I 760I 4I95 000 000	Выключатель концевой	2	
	2I	I 760I 42I2 00I 002	Щека	I	
	22	I 760I 42I2 00I 00I	Щека	I	
	23	I 760I 42I2 0I9 000	Кронштейн	I	
	24	I9I9А-I,5-I4-54-Ш	Пружина	I	
	25	24IIА-6-8-I6 Кд	Втулка	2	
	26	3050А-4-I8	Болт	8	
	27	330IА-4	Гайка	8	
	28	4Н65Г Кд ГОСТ 6402-6I	Шайба	8	

15 ноября 1979 г.

КАТАЛОГ ДЕТАЛЕЙ И СБОРОЧНЫХ ЕДИНИЦ

Номер фигуры	Номер позиции	Обозначение	Наименование сборочных единиц, деталей	Колич. на сб. ед.	Сведения о взаимозаменяемости и конструктивных изменениях
I	29	I 760I 42II 0I8 000	Упор	I	
	30	I920A-4-35-I23-I	Пружина	I	
	3I	II-Б-90 ГОСТ I303-56	Масленка	I	
	32	I 760I 42I2 0I2 000	Болт	I	
	33	I 760I 42I2 0I8 000	Втулка	I	
	34	I 760I 42I2 002 000	Крюк	I	
	35	340IA-I-I0-20	Шайба	I	
	36	I9I0A-4-35-III-Ш	Пружина	I	
	37	3346A-I0	Гайка	I	
	39	I 760I 42I2 02I 002	Втулка	I	
	40	I363c50-6-8-7	Втулка	2	
	4I	I 760I 4II2 024 000	Шайба	4	
	42	I,6x20-002 ГОСТ 397-66	Шплинт	8	
	43	I 760I 42I2 I26 000	Держатель	I	
	44	I 760I 42I2 I25 000	Болт	I	
	45	3346A-I2	Гайка	2	
	46	I 760I 42I2 007 000	Ролик	I	
	47	I 760I 42I2 0II 000	Втулка	2	
	48	I 760I 42I2 0I5 000	Втулка	I	
	49	3024A-I2-60-4,5	Болт	I	
	50	I 760I 42I2 02I 00I	Втулка	I	
	5I	II-Б-70 ГОСТ I303-56	Масленка*	I	
	52	I 760I 42I2 0I7 000	Втулка	I	
	53	I 760I 42I2 004 000	Рычаг	2	
	55	49I6A-8-60-4	Болт	I	
	56	I 760I 42I2 005 000	Сухарь	I	
	57	340IA-I,5-8-I6	Шайба	3	
	58	3346A-8	Гайка	2	
	59	I 760I 42I2 003 000	Рычаг	I	
	60	I 760I 42I2 0I6 000	Втулка	I	

11,76

КАТАЛОГ
ДЕТАЛЕЙ И СБОРОЧНЫХ ЕДИНИЦ

Номер фигуры	Номер позиции	Обозначение	Наименование сборочных единиц, деталей	Колич на сб. ед.	Сведения о взаимозаменяемости и конструктивных изменениях
I	6I	I 760I 42I2 006 000	Болт	I	
	62	33I5A-8	Гайка	I	
	63	I 760I 42I2 0I3 000	Упор	I	
	64	2x25-002 ГОСТ 397-66	Шплинт	3	
	65	I 760I 42I2 I24 000	Болт	I	
	66	I 760I 4II2 040 000	Кронштейн	I	
	67	3405A-I,5-6-I2	Шайба	6	
	68	I 760I 5590 230 I07	Цилиндр-выключатель	I	
	69	I 760I 4II2 03I 000	Втулка	4	
	70	I920A-2-I7-89-П	Пружина	2	
	7I	I 760I 4II2 030 003	Серьга	I	
	72	I 760I 4II2 028 000	Коромысло	I	
	73	3I86A-6-I6	Винт	2	
	74	I 760I 42I2 0I0 000	Упор	I	
	75	33I5A-6	Гайка	2	
	76	30I7A-6-54-3	Болт	2	
	77	340IA-I-6-I2	Шайба	9	
	78	I 760I 4II2 I29 000	Крючок	2	
	79	30I7A-6-40-3	Болт	3	
	80	I 760I 4II2 030 005	Серьга	I	

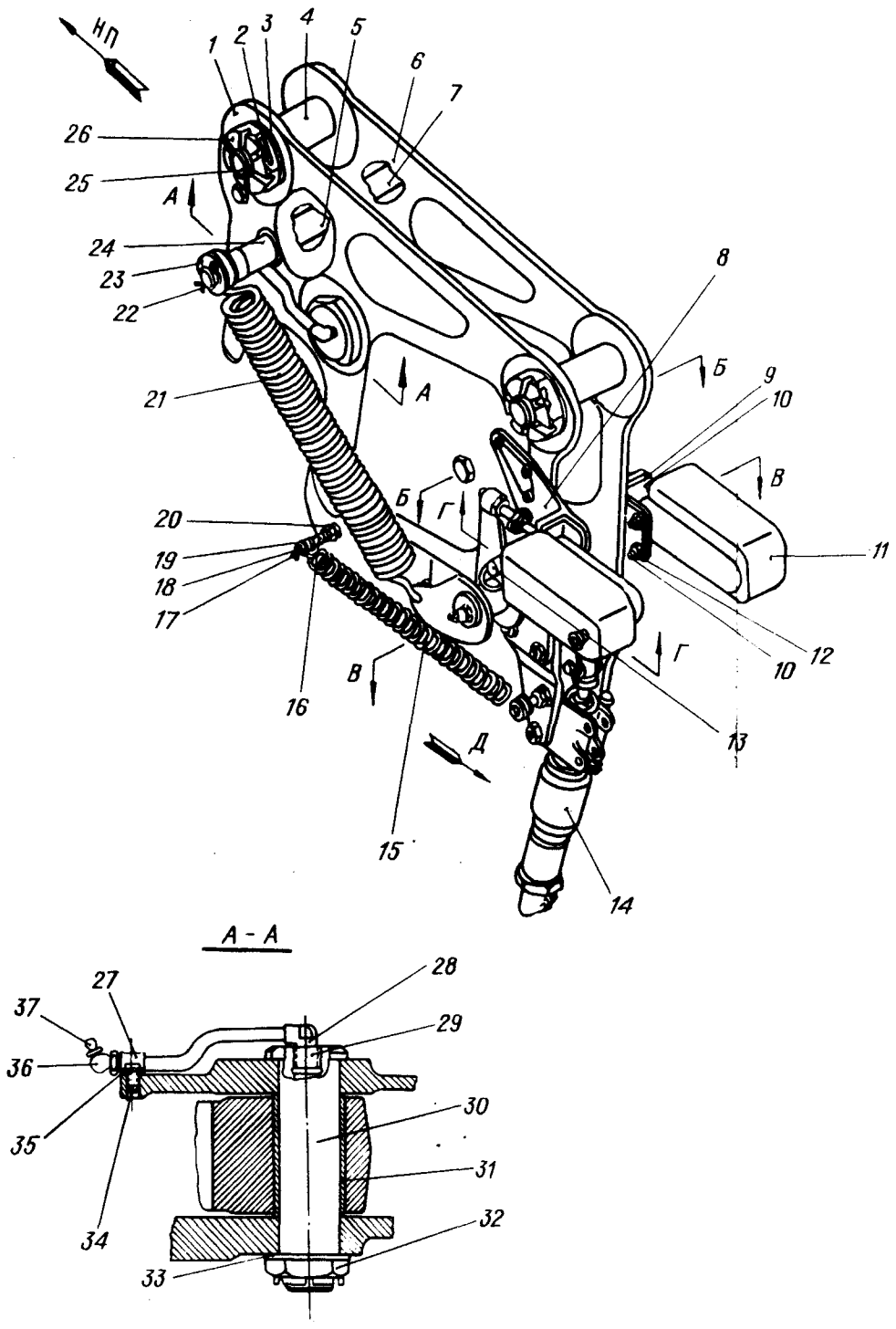

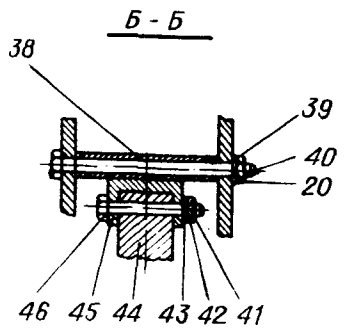

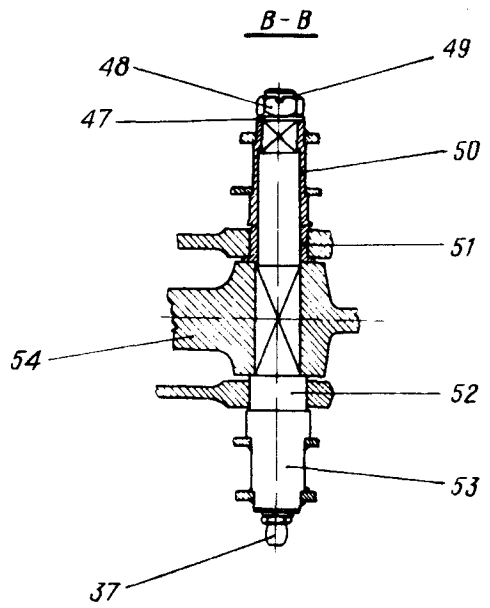

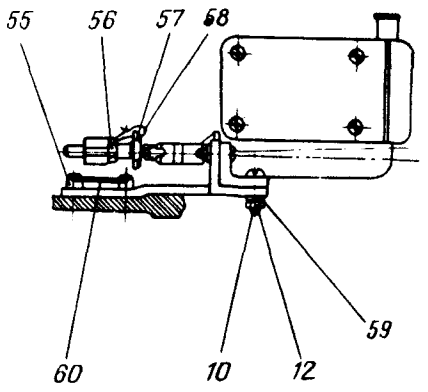

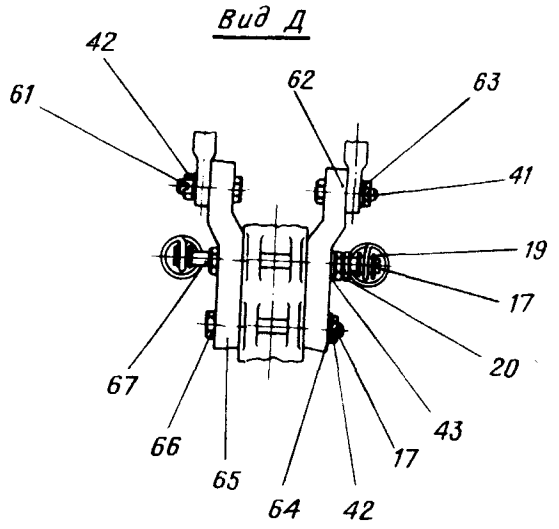

Замок выпущенного положения носовой ноги шасси
Фигура 2

КАТАЛОГ
ДЕТАЛЕЙ И СБОРОЧНЫХ ЕДИНИЦ

Номер фигуры	Номер позиции	Обозначение	Наименование сборочных единиц, деталей	Колич. на сб. ед.	Сведения о взаимозаменяемости и конструктивных изменениях
2		I 760I 42II 000 000	ЗАМОК ВЫПУЩЕННОГО ПОЛОЖЕНИЯ НОСОВОЙ НОГИ ШАССИ	I	
	I	I 760I 42II 003 002	Щека	I	
	2	3,2x60-002 ГОСТ 397-66	Шплинт	2	
	3	3405А-3-30-50	Шайба	2	
	4	I 760I 42II 028 000	Втулка	2	
	5	I 760I 42II 009 000	Втулка	I	
	6	I 760I 42II 003 00I	Щека	I	
	7	I 760I 42II 024 000	Втулка	I	
	8	I 760I 42II 007 002	Кронштейн	I	
	9	I 760I 42II 007 00I	Кронштейн	I	
	I0	3050А-4-I6	Болт	8	
	II	I 760I 4I95 000 000	Выключатель концевой	2	
	I2	330IА-4	Гайка	8	
	I3	I 760I 9I09 040 000	Шпилька с вымпелом	I	
	I4	I 760I 5590 230 I05	Выключатель-цилиндр	I	
	I5	I920АI,5-I7-80-I	Пружина	2	
	I6	I 760I 42II 036 000	Втулка	I	
	I7	I,6xI4-002 ГОСТ 397-66	Шплинт	3	
	I8	I 760I 42II 034 000	Болт	I	
	I9	3405А-I,5-5-I2	Шайба	3	
	20	33I5А-6	Гайка	5	
	2I	I 760I 42II 006 000	Пружина	2	
	22	2,5x25-002 ГОСТ 397-66	Шплинт	3	
	23	3405А-I,5-I6-25	Шайба	2	
	24	I 760I 42II 023 000	Ось	I	
	25	I 760I 42II 026 000	Болт	2	
	26	I 760I 42II 027 000	Гайка	2	

КАТАЛОГ
ДЕТАЛЕЙ И СБОРОЧНЫХ ЕДИНИЦ

Номер фигуры	Номер позиции	Обозначение	Наименование сборочных единиц, деталей	Колич. на сб. ед.	Сведения о взаимозаменяемости и конструктивных изменениях
2	27	2272А-10-II	Хомут	I	
	28	I 760I 42II 050 000	Трубка	I	
	29	I 760I 42II 053 000	Переходник	I	
	30	I 760I 42II 005 000	Болт	I	
	3I	I 760I 42II 0I9 000	Втулка	I	
	32	I 760I 42II 0I4 000	Гайка	I	
	33	3405А2-30-50	Шайба	I	
	34	3I64А-5-I2	Болт	7	
	35	3405А-0,8-5-8	Шайба	I	
	36	I 760I 4I22 0I0 000	Переходник	I	
	37	2503А-2	Масленка	2	
	38	I 760I 42II 0I5 000	Втулка	I	
	39	3405А-I-6-I2	Шайба	4	
	40	49I6А-6-80	Болт	I	
	4I	I,6хI6-002 ГОСТ 397-66	Шплинт	7	
	42	3346А-6	Гайка	7	
	43	3405А-I-6-I2	Шайба	9	
	44	I 760I 42II 004 000	Крюк	I	
	45	I 760I 42II 060 000	Упор	I	
	46	49I6А-6-44-3	Болт	2	
	47	3405А-I,5-I4-25	Шайба	I	
	48	3346А-I4	Гайка	I	
	49	2,5х32-002 ГОСТ 397-66	Шплинт	I	
	50	I 760I 42II 070 000	Втулка с рычагом	I	
	5I	I 760I 52II 0I6 000	Втулка	I	
	52	I 760I 42II 0I7 000	Втулка	I	
	53	I 760I 42II 0I0 000	Ось с рычагом	I	
	54	I 760I 42II 020 000	Защелка	I	
	55	3I64А-5-I2	Винт	6	
	56	3320А-8-I82АТ-3	Гайка	2	

Ш 76

КАТАЛОГ
ДЕТАЛЕЙ И СБОРОЧНЫХ ЕДИНИЦ

Номер фигуры	Номер позиции	Обозначение	Наименование сборочных единиц, деталей	Колич. на сб. ед.	Сведения о взаимозаменяемости и конструктивных изменениях
2					
	57	I 760I 42II 0I8 000	Упор	2	
	58	I 760I 42II 000 003	Проволока контровочная	2	
	59	4Н65Г Кд ГОСТ 6402-66	Шайба	8	
	60	I 760I 42II 000 005	Проволока контровочная	2	
	6I	49I6А-6-24-3	Болт	4	
	62	I 760I 42II 008 00I	Кронштейн	I	
	63	3405А-I,5-6-I2	Шайба	4	
	64	3405А-0,5-6-I2	Шайба	I	
	65	I 760I 42II 008 002	Кронштейн	I	
	66	49I6А-6-58-3	Болт	I	
	67	I 760I 42II 035 000	Болт	I	

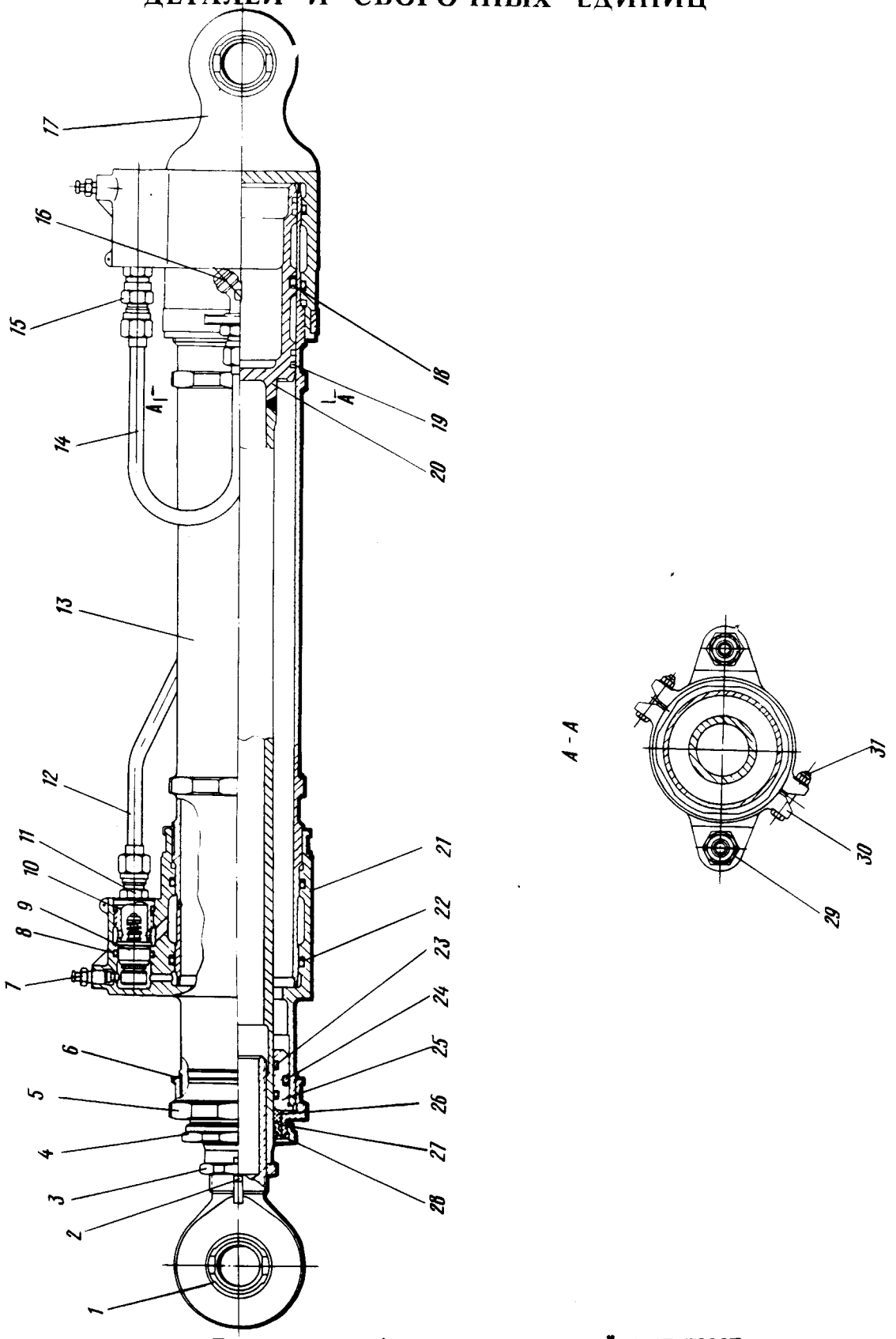

Гидроцилиндр уборки-выпуска носовой ноги шасси
Фигура 3

Номер фигуры	Номер позиции	Обозначение	Наименование сборочных единиц, деталей	Колич. на сб. ед.	Сведения о взаимозаменяемости и конструктивных изменениях
3		I 760I 550I 000 000	ГИДРОЦИЛИНДР УБОРКИ-ВЫПУСКА НОСОВОЙ НОГИ ШАССИ	I	
	I	I 760I 550I 040 003	Болт ушковый	I	
	2	I 760I 550I 0I8 000	Шпонка	I	
	3	I 760I 550I 003 000	Гайка	I	
	4	I 760I 550I 004 003	Гайка	I	По № 23679
		I 760I 550I 004 0I3	Гайка	I	С № 23684
	5	I 760I 550I 005 003	Крышка	I	
	6	I 760I 550I 000 003	Шпонка	3	
	7	ИЛ1452-I0	Пробка	2	
	8	2I86A-332-2	Кольцо уплотнительное	2	
	9	I 760I 550I 060 007	Дроссель	2	
	I0	2I86A-20-2	Кольцо уплотнительное	2	
	II	I 760I 550I 0I3 003	Штуцер	2	
	I2	Г99-I47	Трубопровод	I	
	I3	I 760I 550I 002 000	Цилиндр	I	
	I4	Г99-I46	Трубопровод	I	
	I5	I 760I 5590 69I 000	Штуцер с дросселем	I	
	I6	274IA-8	Угольник	I	
		2709A-I6xI	Контргайка	I	
		340IA-I-I6-25	Шайба	I	
	I7	I 760I 550I 020 000	Крышка	I	
	I8	2I86A-468-I	Кольцо уплотнительное	I	
		2I87A-468	Шайба защитная	2	
	I9	I 760I 550I 0I7 005	Кольцо поршневое	4	
	20	I 760I 550I 030 000	Поршень со штоком	I	
	2I	I 760I 550I 00I 000	Крышка	I	
	22	2I86A-423-2	Кольцо уплотнительное	4	
		2300A-423-2	Шайба защитная	4	
	23	2I86A-34-I	Кольцо уплотнительное	2	
		2I87A-34	Шайба защитная	2	

КАТАЛОГ
ДЕТАЛЕЙ И СБОРОЧНЫХ ЕДИНИЦ

Номер фигуры	Номер позиции	Обозначение	Наименование сборочных единиц, деталей	Колич. на сб. ед.	Сведения о взаимозаменяемости и конструктивных изменениях
3					
	24	2I86A-42-2	Кольцо уплотнительное	I	
		2300A-42-2	Шайба защитная	I	
	25	I 760I 550I 006 003	Букса	I	
	26	I 760I 550I 009 003	Сальник	I	
	27	I 760I 550I 007 003	Вкладыш	2	
	28	I 760I 550I 008 003	Кольцо	I	
	29	274IA-8	Угольник	I	
		I 760I 5590 69I 000	Штуцер с дросселем	I	
		2709A-I6xI	Контргайка	I	
		340IA-I-I6-25	Шайба	I	
	30	I 760I 550I 0I9 000	Хомут	I	
	3I	3003A-5-34	Болт	2	
		3373A-5	Гайка	2	
		340IA-I-5-I0	Шайба	2	

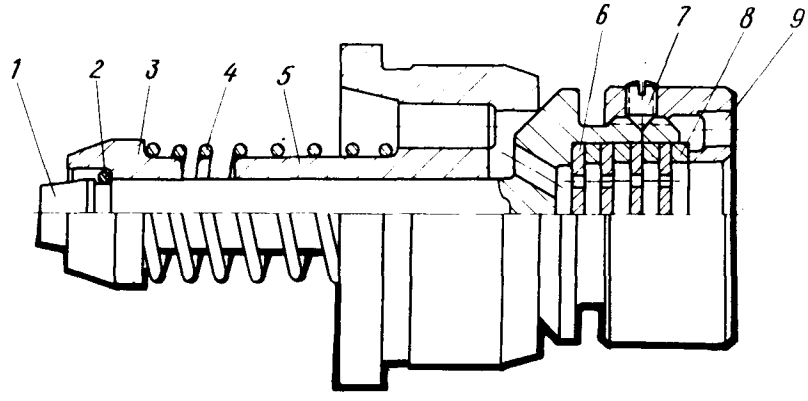

Дроссель
Фигура 4

КАТАЛОГ
ДЕТАЛЕЙ И СБОРОЧНЫХ ЕДИНИЦ

Номер фигуры	Номер позиции	Обозначение	Наименование сборочных единиц, деталей	Колич. на сб. ед.	Сведения о взаимозаменяемости и конструктивных изменениях
4	А	I 760I 550I 060 003	ДРОССЕЛЬ	I	
	I	I 760I 550I 062 000	Клапан	I	
	2	I 760I 550I 068 000	Кольцо	I	
	3	I 760I 550I 067 000	Втулка	I	
	4	I9I6A-I-I0-22-I	Пружина	I	
	5	I 760I 550I 06I 000	Седло	I	
	6	I 760I 550I 064 003	Шайба	4	
	7	I 760I 550I 065 000	Винт	I	
	8	I 760I 550I 066 000	Шайба	4	
	9	I 760I 550I 063 000	Гайка	I	
4	Б	I 760I 550I 060 005	ДРОССЕЛЬ	I	
	I	I 760I 550I 062 000	Клапан	I	
	2	I 760I 550I 068 000	Кольцо	I	
	3	I 760I 550I 067 000	Втулка	I	
	4	I9I6A-I-I0-22-I	Пружина	I	
	5	I 760I 550I 06I 000	Седло	I	
	6	I 760I 550I 064 005	Шайба	4	
	7	I 760I 550I 065 000	Винт	I	
	8	I 760I 550I 066 000	Шайба	4	
	9	I 760I 550I 063 000	Гайка	I	
4	В	I 760I 550I 060 007	ДРОССЕЛЬ	I	
	I	I 760I 550I 062 000	Клапан	I	
	2	I 760I 550I 068 000	Кольцо	I	
	3	I 760I 550I 067 000	Втулка	I	
	4	I9I6A-I-I0-22-I	Пружина	I	
	5	I 760I 550I 06I 000	Седло	I	
	6	I 760I 550I 064 007	Шайба	4	
	7	I 760I 550I 065 000	Винт	I	
	8	I 760I 550I 066 000	Шайба	I	
	9	I 760I 550I 063 000	Гайка	I	

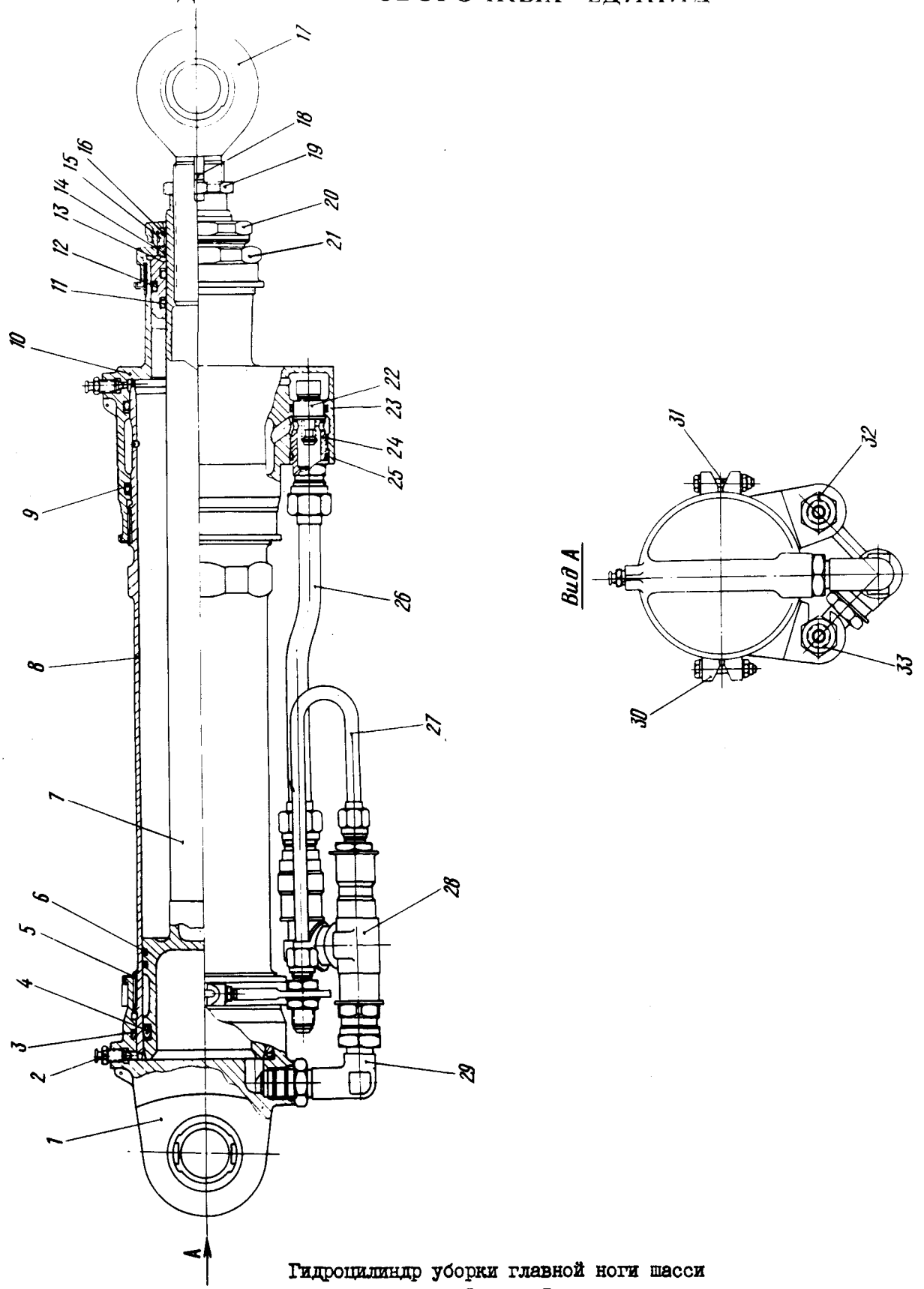

Гидроцилиндр уборки главной ноги шасси
Фигура 5

Номер фигуры	Номер позиции	Обозначение	Наименование сборочных единиц, деталей	Колич. на сб. ед.	Сведения о взаимозаменяемости и конструктивных изменениях
5		I 760I 5503 000 000	ГИДРОЦИЛИНДР УБОРКИ ГЛАВНОЙ НОГИ ШАССИ	4	
	I	I 760I 5503 020 000	Крышка	I	
	2	ИЛ452-I0	Пробка	2	
	3	2I86А-429-2	Кольцо уплотнительное	I	
		2300А-429-I	Шайба защитная	I	
	4	2I86А-54-I	Кольцо уплотнительное	I	
		2I87А-54	Шайба защитная	2	
	5	I 760I 5503 000 003	Шпонка	3	
	6	I 760I 550I 0I7 003	Кольцо поршневое	2	
	7	I 760I 5503 030 000	Поршень со штоком	I	
	8	I 760I 5503 00I 000	Цилиндр	I	
	9	2I86А-429-2	Кольцо уплотнительное	2	
		2300А-429-I	Шайба защитная	2	
	I0	I 760I 5503 00I 000	Крышка	I	
	II	2I86А-34-I	Кольцо уплотнительное	2	
		2I87А-34	Шайба защитная	2	
	I2	2I86А-42-2	Кольцо уплотнительное	I	
		2300А-42	Шайба защитная	I	
	I3	I 760I 550I 006 003	Букса	I	
	I4	I 760I 550I 009 003	Сальник	I	
	I5	I 760I 550I 007 003	Вкладыш	2	
	I6	I 760I 550I 008 003	Кольцо скребковое	I	
	I7	I 760I 550I 040 003	Болт ушковый	I	
	I8	I 760I 550I 0I8 000	Шпонка	I	
	I9	I 760I 550I 003 000	Контргайка	I	
	20	I 760I 550I 004 003	Гайка	I	По № 23679
		I 760I 550I 004 0I3	Гайка	I	С № 23684
	2I	I 760I 550I 005 003	Крышка	I	
	22	I 760I 550I 060 003	Дроссель	I	
	23	2I86А-332-2	Кольцо уплотнительное	I	
	24	I 760I 550I 0I3 005	Штуцер	I.	
	25	2I86А-20-2	Кольцо уплотнительное	I	

Номер фигуры	Номер позиции	Обозначение	Наименование сборочных единиц, деталей	Колич. на сб. ед.	Сведения о взаимозаменяемости и конструктивных изменениях
5					
	26	Г99-646	Трубопровод	I	
	27	Г99-647	Трубопровод	I	
	28	4Н556I-70	Переключатель	I	
	29	I 760I 5503 004 000	Угольник	I	
		2I96А-22	Контргайка	2	
		2I86А-I8-2	Кольцо уплотнительное	2	
		2I98А-8	Шайба защитная	2	
	30	I 760I 5503 003 000	Хомут	I	
	3I	3003А-6-40	Болт	2	По № I3397
		3373А-6	Гайка	2	По № I3397
		340IА-I-6-I2	Шайба	2	По № I3397
		2-5-38 Ан. Окс ОСТI.I0569-72	Болт	2	С № I3403
		3346А-5	Гайка	2	С № I3403
		340IА-I-5-I0	Шайба	2	С № I3403
		I,6хI4 ГОСТ 397-66	Шплинт	2	С № I3403
	32	27I7А-8	Проходник	I	
		I047А55-I6хI	Контргайка	I	
		340IА-I-I6-25	Шайба	2	
	33	I047А55-I6хI	Контргайка	I	
		340IА-I-I6-25	Шайба	2	

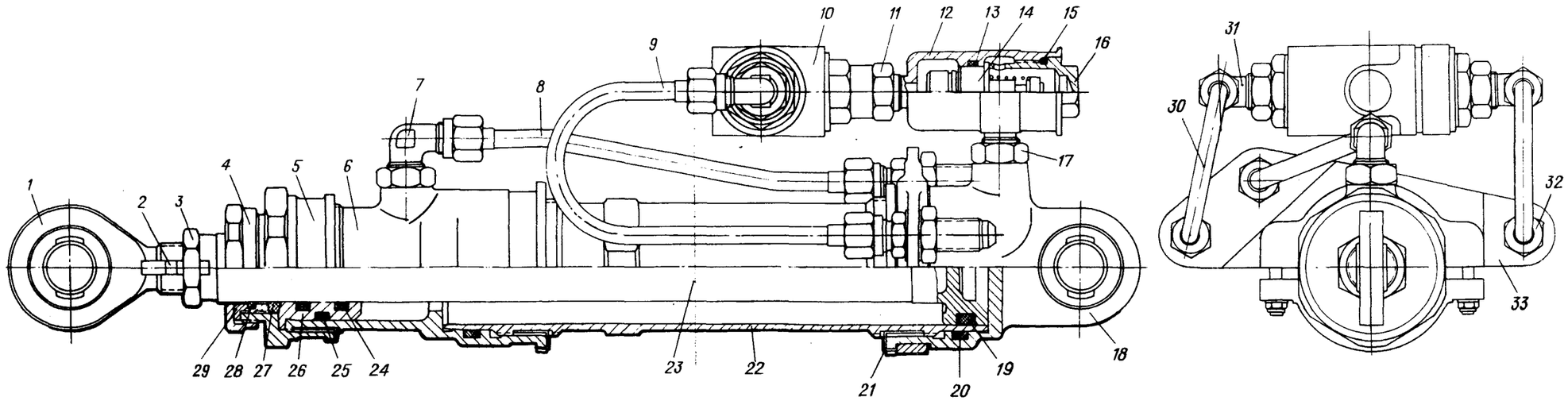

Гидроцилиндр складывающегося подкоса
Фигура 6

КАТАЛОГ
ДЕТАЛЕЙ И СБОРОЧНЫХ ЕДИНИЦ

Номер фигуры	Номер позиции	Обозначение	Наименование сборочных единиц деталей	Колич. на сб. ед.	Сведения о взаимозаменяемости и конструктивных изменениях
6		I 760I 5509 0I0 000	ГИДРОЦИЛИНДР СКЛАДЫВАЮЩЕГОСЯ ПОДКОСА	4	
	I	I 760I 550I 040 005	Болт ушковый	I	
	2	I 760I 550I 0I8 000	Шпонка	I	
	3	27I0A-22xI,5	Контргайка	I	
	4	I 760I 550I 004 005	Гайка	I	По № 23679
		I 760I 550I 004 0I5	Гайка	I	С № 23684
	5	I 760I 550I 005 005	Крышка	I	
	6	I 760I 5509 0I2 000	Крышка	I	
	7	45I5A-6-I0	Угольник	I	
		2I95A-I6xI	Контргайка	I	
		2I86A-I3-2	Кольцо уплотнительное	I	
		2I98A-6	Шайба защитная	I	
	8	ГI5-950	Трубопровод	I	
	9	Г99-648	Трубопровод	I	
	I0	УГ97-7	Клапан челночный	I	
	II	2I95A-I6xI	Контргайка	I	
		2I86A-I3-2	Кольцо уплотнительное	I	
		2I98A-6	Шайба защитная	I	
	I2	I 760I 5509 0I3 000	Корпус дросселя	I	
	I3	2I86A-332-2	Кольцо уплотнительное	I	
	I4	I 760I 550I 060 003	Дроссель	I	
	I5	2I86A-20-2	Кольцо уплотнительное	I	
	I6	I 760I 5509 0I4 000	Пробка	I	
	I7	2I95A-I6xI	Контргайка	I	
		2I86A-I3-2	Кольцо уплотнительное	I	
		2I98A-6	Шайба защитная	I	
	I8	I 760I 5509 030 000	Крышка	I	
	I9	2I86A-30-I	Кольцо уплотнительное	I	
		2I87A-30	Шайба защитная	2	
	20	2I86A-39-2	Кольцо уплотнительное	2	
		2300A-39-I	Шайба защитная	2	
	2I	I 760I 5509 0I0 005	Шпонка	3	
	22	I 760I 5509 0II 000	Цилиндр	I	

КАТАЛОГ
ДЕТАЛЕЙ И СБОРОЧНЫХ ЕДИНИЦ

Номер фигуры	Номер позиции	Обозначение	Наименование сборочных единиц, деталей	Колич. на сб. ед.	Сведения о взаимозаменяемости и конструктивных изменениях
6					
	23	I 760I 5509 020 003	Поршень со штоком	I	
	24	2I86A-4I5-I	Кольцо уплотнительное	2	
		2I87A-4I5	Шайба защитная	2	
	25	2I86A-42I-2	Кольцо уплотнительное	I	
		2300A-42I-2	Шайба защитная	I	
	26	I 760I 550I 006 005	Букса	I	
	27	I 760I 550I 009 005	Сальник	I	
	28	I 760I 550I 008 005	Кольцо скребковое	I	
	29	I 760I 550I 007 005	Вкладыш	2	
	30	Г99-649	Трубопровод	I	
	3I	44I5A-6-I0	Угольник	2	
		2I95A-I6xI	Контргайка	2	
		2I86A-I3-2	Кольцо уплотнительное	2	
		2I98A-6	Шайба защитная	2	
	32	27I7A-6	Проходник	3	
		2709A-I4xI	Контргайка	3	
		340IA-I-I4-22	Шайба	6	
	33	I 760I 5509 040 000	Хомут	I	

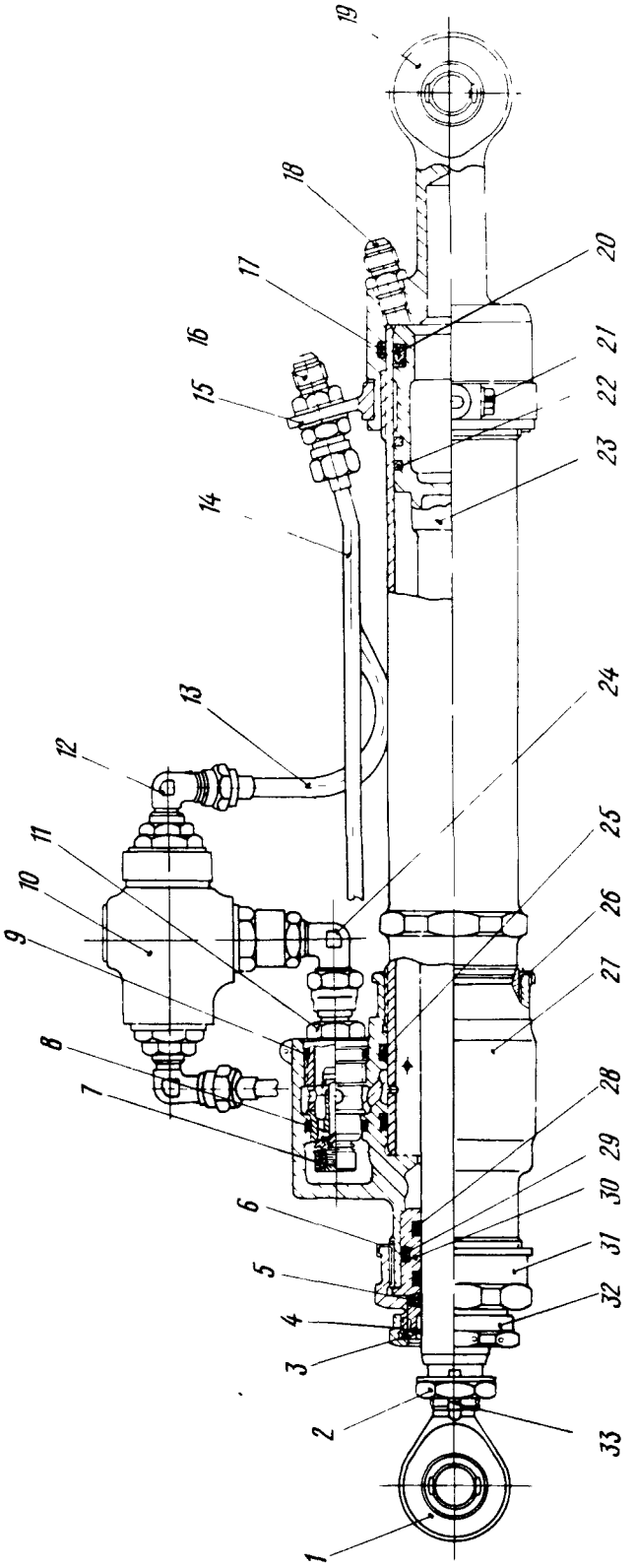

Гидроцилиндр больших створок отсека главной ноги шасси
Фигура 7

Номер фигуры	Номер позиции	Обозначение	Наименование сборочных единиц, деталей	Колич на сб. ед.	Сведения о взаимозаменяемости и конструктивных изменениях
7		I 760I 5504 050 000	ГИДРОЦИЛИНДР БОЛЬШИХ СТВОРОК ОТСЕКА ГЛАВНОЙ НОГИ ШАССИ	8	
	I	I 760I 550I 040 005	Болт ушковый	I	
	2	I 760I 5506 059 000	Контргайка	I	
	3	I 760I 550I 007 005	Вкладыш	2	
	4	I 760I 550I 008 005	Кольцо	I	
	5	I 760I 550I 009 005	Сальник	I	
	6	I 760I 5504 050 003	Шпонка	2	
	7	I 760I 550I 060 005	Дроссель	I	
	8	2I86A-332-2	Кольцо уплотнительное	I	
	9	2I86A-20-2	Кольцо уплотнительное	I	
	I0	УГ97-7	Клапан челночный*	I	
	II	I 760I 5504 070 000	Штуцер	I	
	I2	44I5A-6-I0	Угольник	2	
		2I95A-I6xI	Контргайка	2	
		2I86A-I3-2	Кольцо уплотнительное	2	
		2I95A-6	Шайба защитная	2	
	I3	Г99-642	Трубопровод	I	
	I4	Г99-64I	Трубопровод	I	
	I5	I 760I 5504 052 000	Хомут	I	
	I6	27I7A-6	Проходник	2	
		2709A-I4xI	Контргайка	2	
		340IA-I-I4-22	Шайба	2	
	I7	2I86A-39-2	Кольцо уплотнительное	I	
		2300A-39-I	Шайба защитная	I	
	I8	2797A-6	Проходник ввертной	I	
		2I98A-4	Кольцо уплотнительное	I	
	I9	I 760I 5504 060 000	Крышка	I	
	20	2I86A-30-I	Кольцо уплотнительное	I	
		2I87A-30	Шайба защитная	2	
	2I	I-5-28 ОСТI.I0569-72	Болт	2	
		3373A-5	Гайка	2	
		340IA-I-5-I0	Шайба	2	

Номер фигуры	Номер позиции	Обозначение	Наименование сборочных единиц деталей	Колич на сб. ед.	Сведения о взаимозаменяемости и конструктивных изменениях
7					
	22	I 760I 550I 0I7 007	Кольцо поршневое	2	
	23	I 760I 5504 030 005	Поршень со штоком	I	
	24	I 760I 5590 904 000	Угольник	I	
		2I95A-I6xI	Контргайка	I	
		2I86A-I3-2	Кольцо уплотнительное	I	
		2I98A-6	Шайба защитная	I	
	25	2I86A-39-2	Кольцо уплотнительное	2	
		2300A-39-I	Шайба защитная	2	
	26	I 760I 5504 050 003	Шпонка	I	
	27	I 760I 5504 05I 000	Крышка	I	
	28	2I86A-4I5-I	Кольцо уплотнительное	2	
		2I87A-4I5	Кольцо уплотнительное	2	
	29	2I86A-42I-2	Кольцо уплотнительное	I	
		2300A-42I-2	Шайба защитная	I	
	30	I 760I 550I 006 005	Букса	I	
	3I	I 760I 550I 005 005	Крышка	I	
	32	I 760I 550I 004 005	Гайка	I	По № 23679
		I 760I 550I 004 0I5	Гайка	I	С № 23684
	33	I 760I 550I 0I8 000	Шпонка	I	

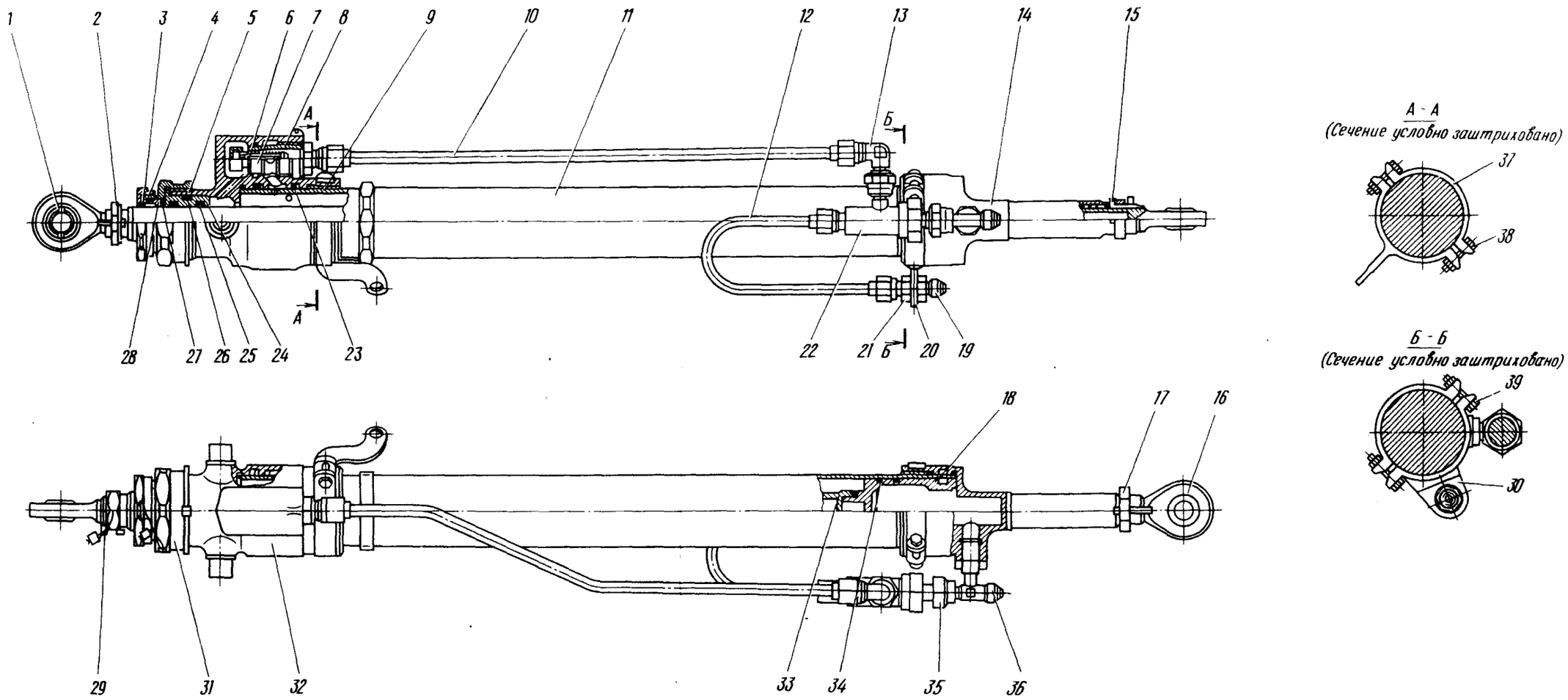

Гидроцилиндр больших створок отсека носовой ноги шасси
Фигура 8

КАТАЛОГ
ДЕТАЛЕЙ И СБОРОЧНЫХ ЕДИНИЦ

Номер фигуры	Номер позиции	Обозначение	Наименование сборочных единиц деталей	Колич. на сб. ед.	Сведения о взаимозаменяемости и конструктивных изменениях
8		I 760I 5504 0I0 00I	ГИДРОЦИЛИНДР БОЛЬШИХ СТВОРОК ОТСЕКА НОСОВОЙ НОГИ ШАССИ (ПРАВ.)	I	
		I 760I 5504 0I0 002	ГИДРОЦИЛИНДР БОЛЬШИХ СТВОРОК ОТСЕКА НОСОВОЙ НОГИ ШАССИ (ЛЕВ.)	I	
	I	I 760I 550I 040 005	Болт ушковый	I	
	2	I 760I 5506 059 000	Контргайка	I	
	3	I 760I 550I 004 005	Гайка	I	По № 23679
		I 760I 550I 004 0I5	Гайка	I	С № 23684
	4	I 760I 550I 008 005	Кольцо	I	
	5	I 760I 5504 0I0 003	Шпонка	I	
	6	2I86A-332-2	Кольцо уплотнительное	I	
	7	I 760I 550I 060 005	Дроссель	I	
		I 760I 550I 0I3 003	Штуцер	I	
	8	2I86A-20-2	Кольцо уплотнительное	I	
	9	I 760I 550I 0II 003	Штифт	6	
	I0	Г99-20I49	Трубопровод	I	
	II	I 760I 5504 0II 003	Цилиндр	I	
	I2	Г99-I0I48	Трубопровод	I	
	I3	6487A-6-8	Угольник	I	
	I4	I 760I 5504 0I2 000	Крышка	I	
	I5	I 760I 550I 0I8 000	Шпонка	I	
	I6	I 760I 5504 II0 000	Болт ушковый	I	
	I7	27I0A-22xI,5	Контргайка	I	
	I8	2I86A-39-2	Кольцо уплотнительное	I	
		2300A-39-I	Шайба защитная	I	
	I9	27I7A-6	Проходник	I	
	20	340IA-I-I4-22	Шайба	2	
	2I	2709A-I4xI	Шайба	I	
	22	I 760I 5504 2I0 000	Клапан челночный	I	
			Шайба защитная	2	

КАТАЛОГ ДЕТАЛЕЙ И СБОРОЧНЫХ ЕДИНИЦ

Номер фигуры	Номер позиции	Обозначение	Наименование сборочных единиц, деталей	Колич. на сб. ед.	Сведения о взаимозаменяемости и конструктивных изменениях
8					
	23	2I86A-39-2	Кольцо уплотнительное	2	
		2300A-39-I	Шайба защитная	2	
	24	I 760I 550I 006 005	Букса	I	
	25	2I86A-4I5-I	Кольцо уплотнительное	2	
		2I87A-4I5	Шайба защитная	2	
	26	2I86A-42I-2	Кольцо уплотнительное	I	
		2300A-42I-2	Шайба защитная	I	
	27	I 760I 550I 009 005	Сальник	I	
	28	I 760I 550I 007 005	Вкладыш	2	
	29	I 760I 550I 0I8 000	Шпонка	I	
	30	I 760I 5504 0I3 000	Хомут	I	
	3I	I 760I 550I 005 005	Крышка	I	
	32	I 760I 5504 020 000	Крышка	I	
	33	I 760I 5504 030 003	Поршень со штоком	I	
	34	I 760I 550I 0I7 007	Кольцо поршневое	2	
	35	2I86A-30-I	Кольцо уплотнительное	I	
		2I87A-30	Шайба защитная	I	
	36	I 760I 5590 I90 000	Тройник	I	
		2I86A-I3-2	Кольцо уплотнительное	I	
		2I98A-6	Шайба защитная	I	
		2I95A-I6	Контргайка	I	
	37	I 760I 5504 040 000	Хомут	I	
	38	3003A-5-30	Болт	2	
		3373A-5	Гайка	2	
		340IA-I-5-I0	Шайба	2	
	39	3003A-5-30	Болт	I	
		3373A-5	Гайка	2	
		340IA-I-5-I0	Шайба	2	

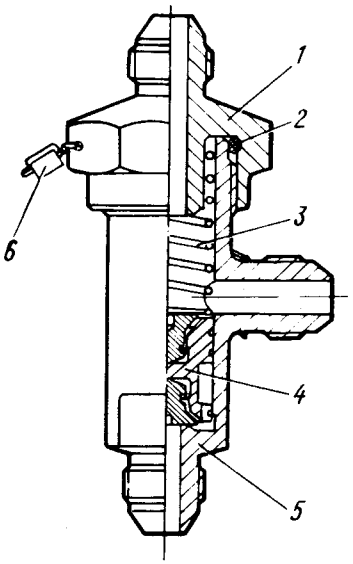

Клапан челночный
Фигура 9

11,76

КАТАЛОГ
ДЕТАЛЕЙ И СБОРОЧНЫХ ЕДИНИЦ

Номер фигуры	Номер позиции	Обозначение	Наименование сборочных единиц, деталей	Колич. на сб. ед.	Сведения о взаимозаменяемости и конструктивных изменениях
9		I 760I 5504 2I0 000	КЛАПАН ЧЕЛНОЧНЫЙ	2	
	I	I 760I 5504 2I2 000	Штуцер	I	
	2	2I86А-I8	Кольцо уплотнительное	I	
	3	I 760I 5504 2I8 000	Пружина	I	
	4	I 760I 5504 2I3 000	Челнок	I	
	5	I 760I 5504 2II 000	Корпус	I	
	6	2444А	Пломба	I	

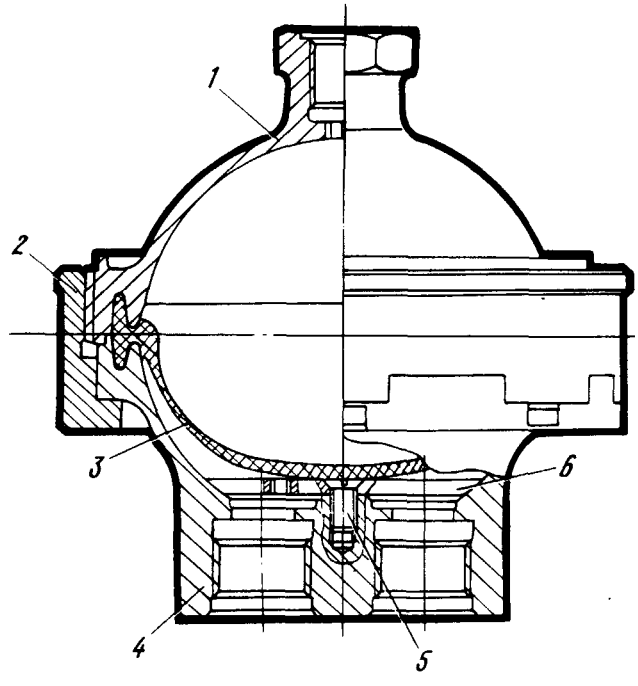

Антипульсатор
Фигура I0

11,76

КАТАЛОГ
ДЕТАЛЕЙ И СБОРОЧНЫХ ЕДИНИЦ

Номер фигуры	Номер позиции	Обозначение	Наименование сборочных единиц, деталей	Колич. на сб. ед.	Сведения о взаимозаменяемости и конструктивных изменениях
I0		I 760I 5584 000 000	АНТИПУЛЬСАТОР	3	
	I	I 760I 5584 00I 000	Полусфера верхняя	I	
	2	I 760I 5584 002 000	Гайка	I	
	3	I 760I 5584 005 000	Диафрагма	I	
	4	I 760I 5584 003 000	Полусфера нижняя	I	
	5	3I8IA-5-I2	Винт	2	
	6	I 760I 5584 004 000	Грибок	I	

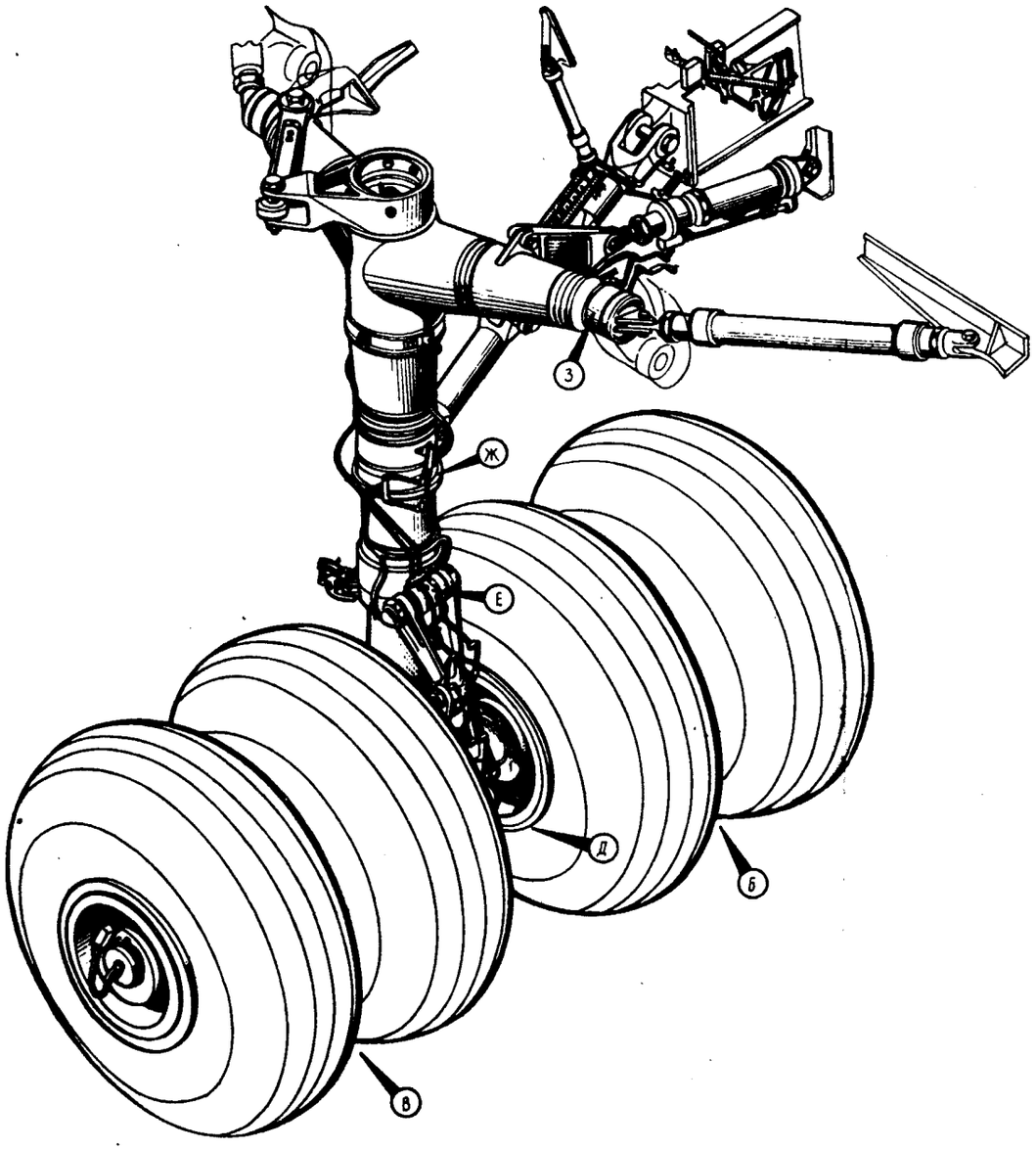

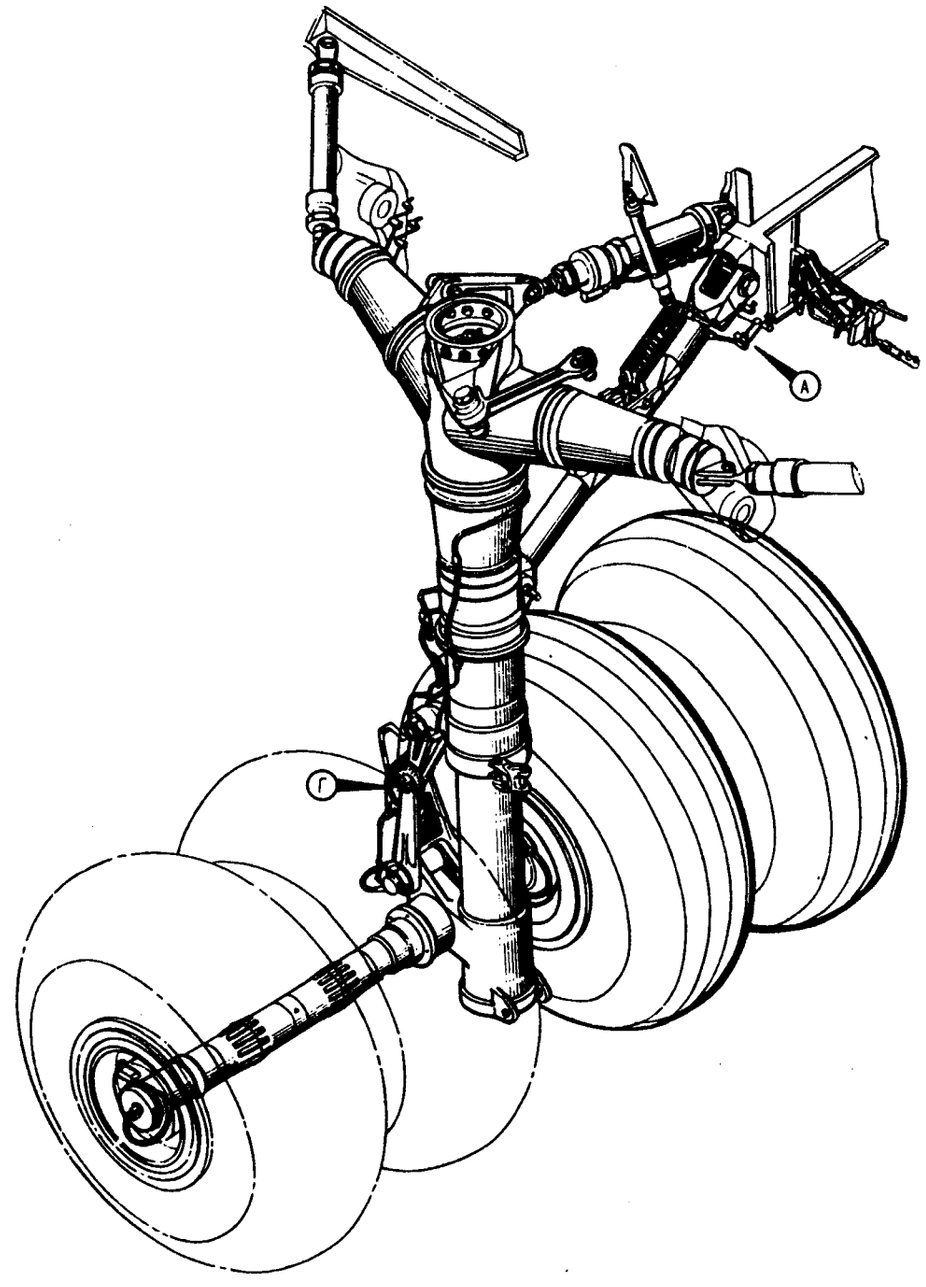

Трубопроводы главных стоек шасси
Фигура II (Лист I из 4)

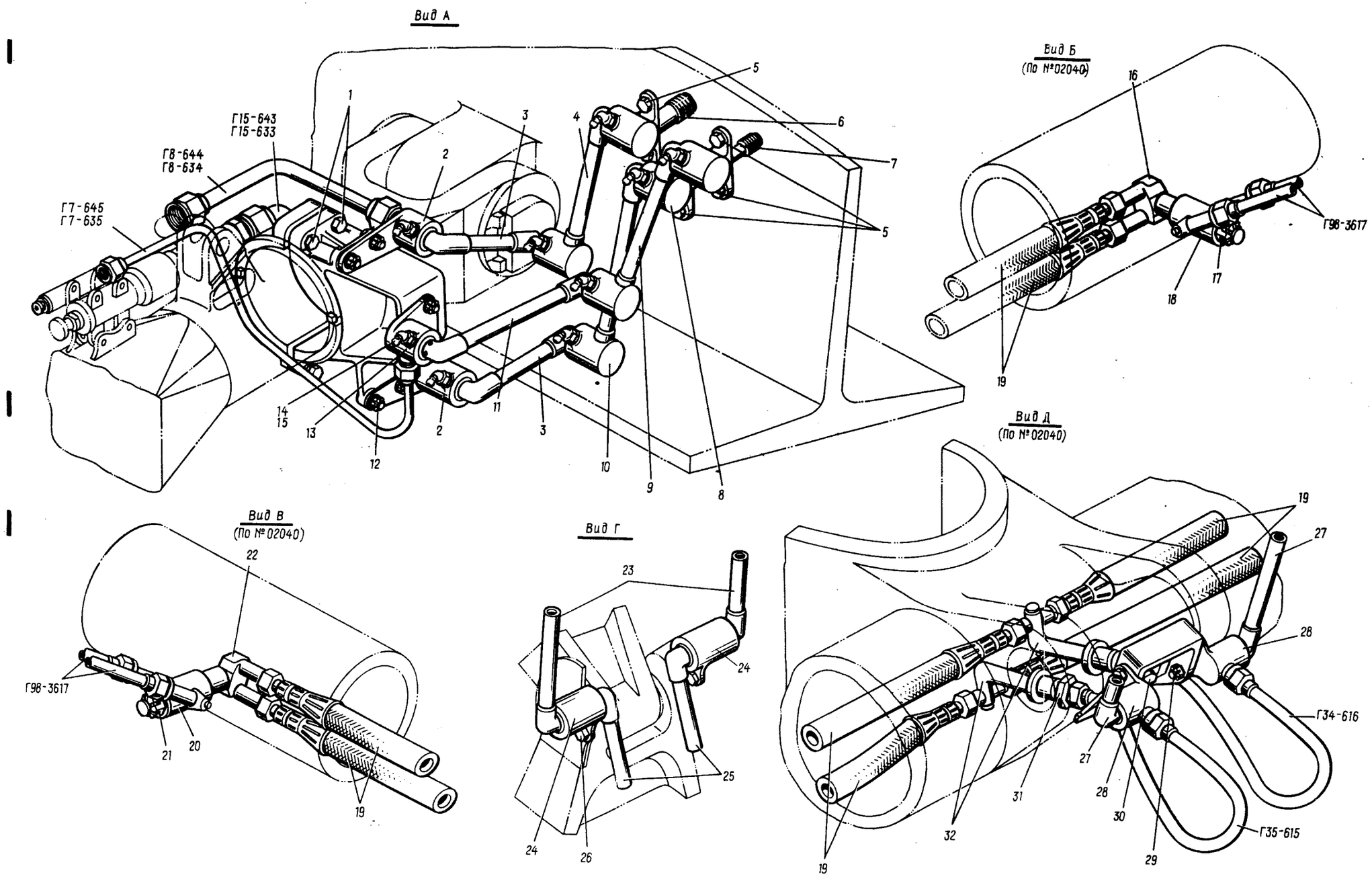

Трубопроводы главных стоек шасси
Фигура II (Лист 2 из 4)

Вид Е

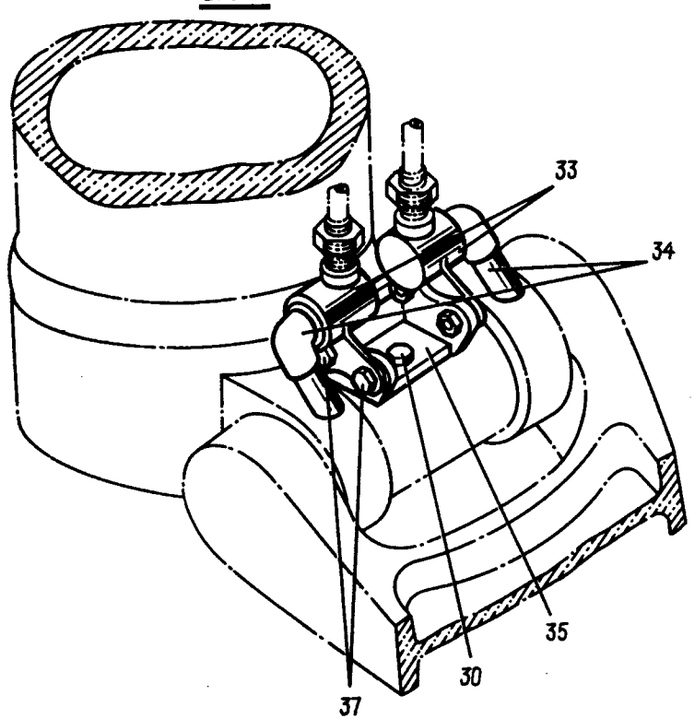

Вид Ж

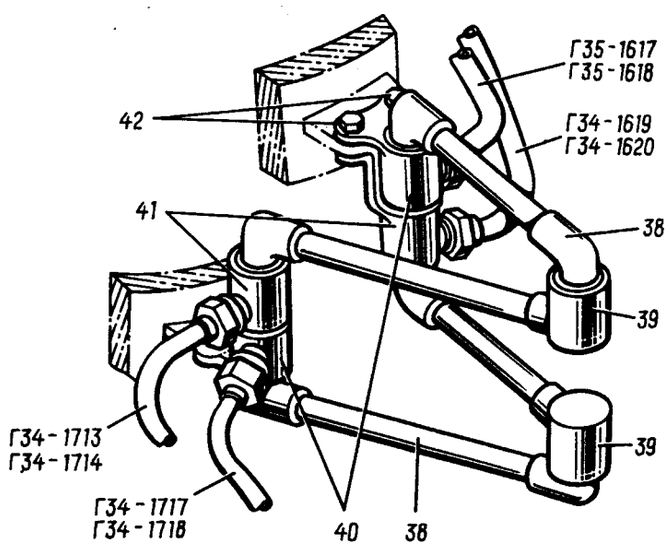

Вид З

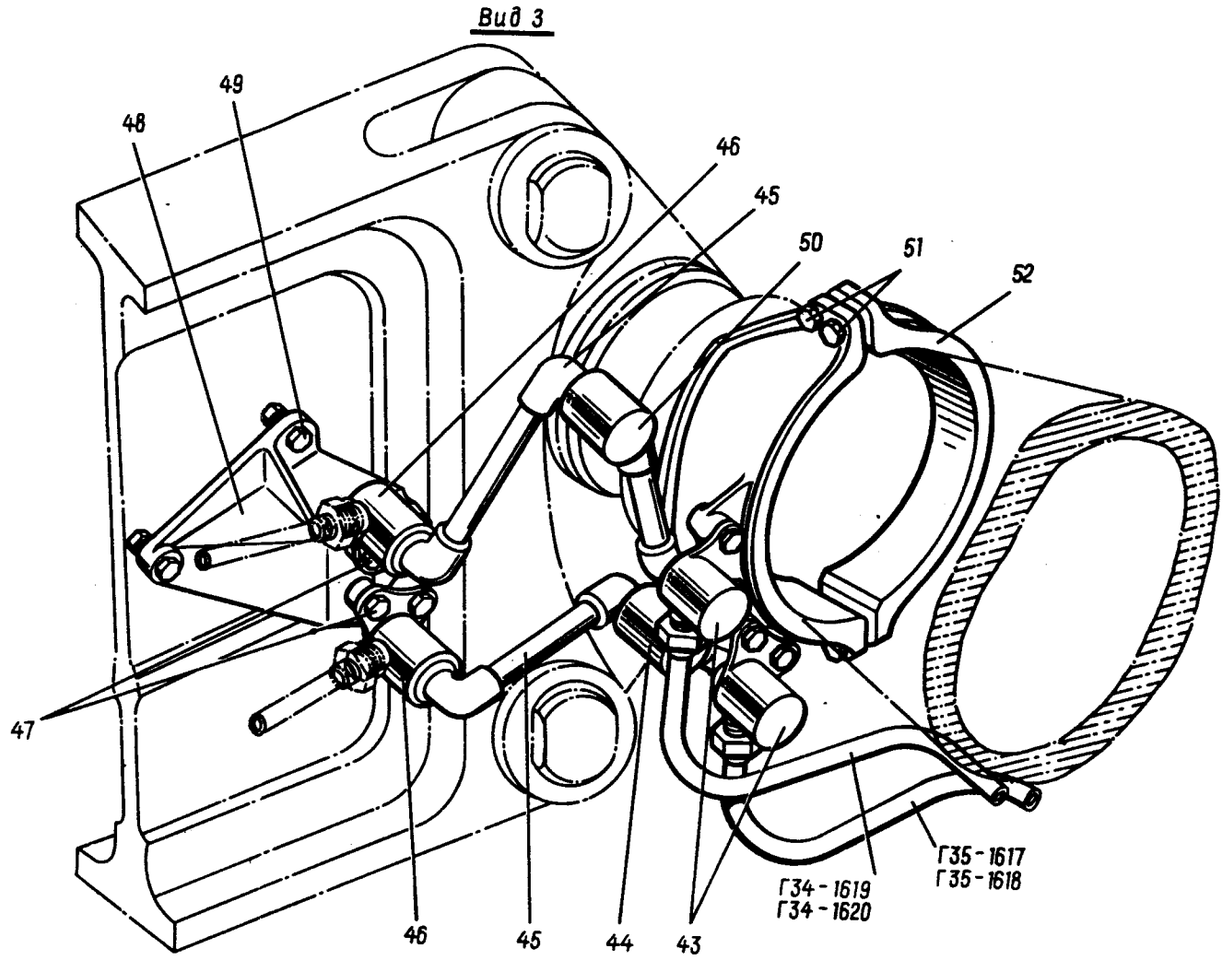

Типовая сборка шарнира

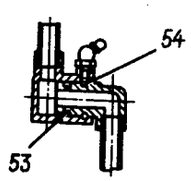

Трубопроводы главных стоек шасси
Фигура II (Лист 3 из 4)

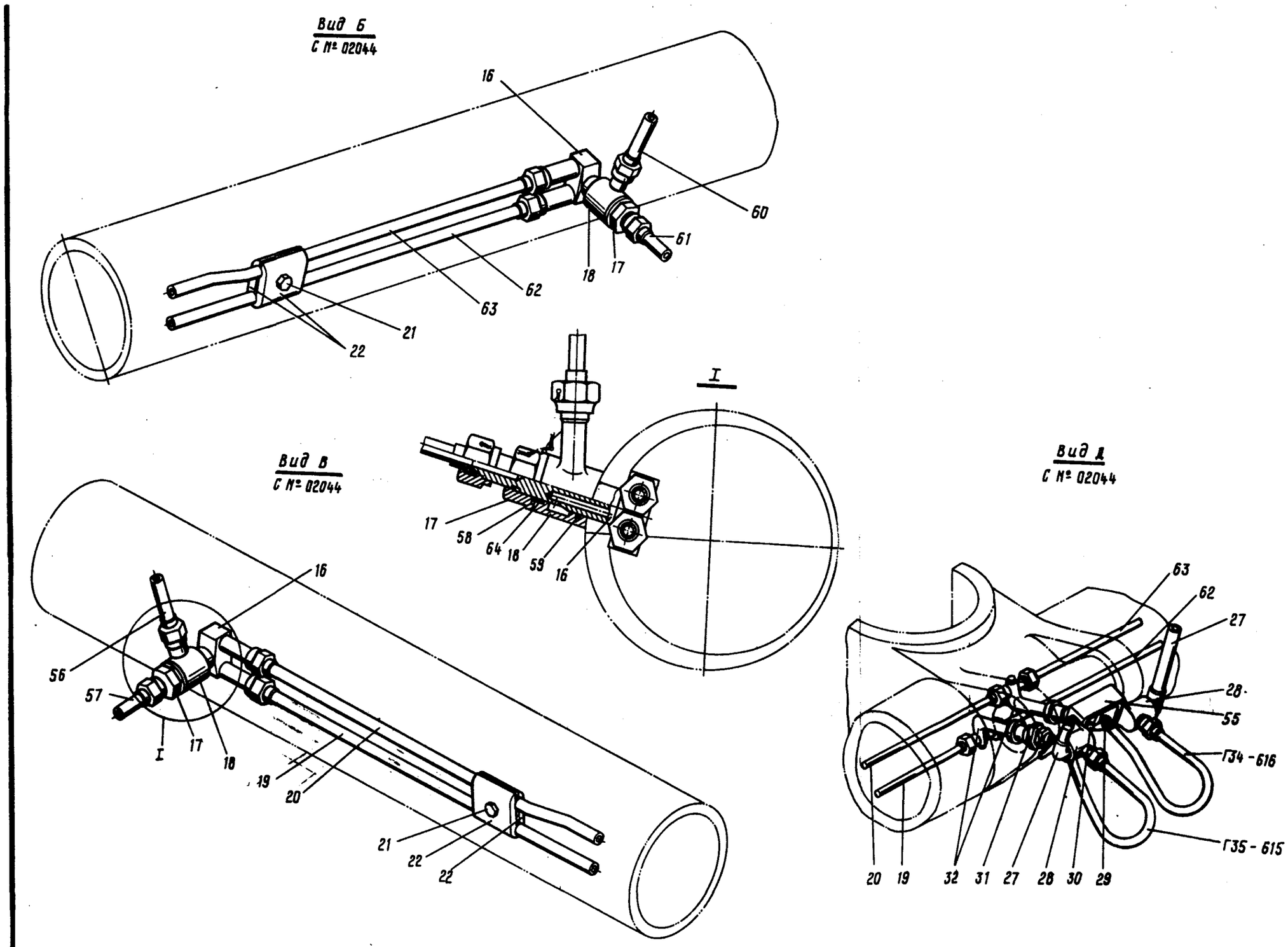

Трубопроводы главных стоек шасси
Фигура II (Лист 4 из 4)

КАТАЛОГ
ДЕТАЛЕЙ И СБОРОЧНЫХ ЕДИНИЦ

Номер фигуры	Номер позиции	Обозначение	Наименование сборочных единиц, деталей	Колич. на сб. ед.	Сведения о взаимозаменяемости и конструктивных изменениях
II		I 760I 4I40 000 00I	ТРУБОПРОВОДЫ ГЛАВНЫХ СТОЕК ШАССИ (ПРАВ.)		
		I 760I 4I40 000 002	ТРУБОПРОВОДЫ ГЛАВНЫХ СТОЕК ШАССИ (ЛЕВ.)		
	I	30I7A-6-34-3	Болт	8	
		3346A-6	Гайка	8	
		3405A-0,5-6-I0	Шайба	8	
		I,6xI4.029 ГОСТ 397-79	Шплинт	8	
	2	I 760I 4I40 II6 00I	Штуцер	4	
		I 760I 4I40 II6 002	Штуцер	4	
	3	I 760I 4I40 I90 000	Звено	8	
	4	I 760I 4I40 200 00I	Звено	2	
		I 760I 4I40 200 002	Звено	2	
	5	30I7A-6-I8-3	Болт	24	
		3346A-6	Гайка	24	
		3405A-I-6-I0	Шайба	24	
		I,6xI4.029 ГОСТ 397-79	Шплинт	24	
	6	I 760I 4I40 II7 000	Штуцер	4	
	7	I 760I 4I40 0I8 000	Штуцер	4	
	8	I 760I 4I40 0I7 000	Штуцер	4	
	9	I 760I 4I40 2I0 00I	Звено	2	
		I 760I 4I40 2I0 002	Звено	2	
	I0	I 760I 4I40 240 00I	Звено	2	
		I 760I 4I40 240 002	Звено	2	
	II	I 760I 4I40 220 000	Звено	4	
	I2	I 760I 4I40 506 000	Болт	I6	
		3346A-6	Гайка	I6	
		3405A-0,5-6-I0	Шайба	I6	
		I,6xI4.029 ГОСТ 397-79	Шплинт	I6	
	I3	I 760I 4I40 0I5 00I	Штуцер	2	
		I 760I 4I40 0I5 002	Штуцер	2	
	I4	I 760I 4I22 0I0 000	Переходник	I08	
	I5	2503A-I	Масленка	I08	

КАТАЛОГ ДЕТАЛЕЙ И СБОРОЧНЫХ ЕДИНИЦ

Номер фигуры	Номер позиции	Обозначение	Наименование сборочных единиц, деталей	Колич. на сб. ед.	Сведения о взаимозаменяемости и конструктивных изменениях
II	I6	I 760I 4I40 3I0 000	Штуцер	4	По № 70I00
		I 760I 4I40 920 000	Штуцер	4	С № 70I02 по № 02040
		I 760I 4I40 I93 000	Штуцер	8	С № 02044
	I7	3346А-I2	Гайка	4	По № 02040
		340IА-5-I2-22	Шайба	4	По № 02040
		2,5х25.029 ГОСТ 397-79	Шплинт	4	По № 02040
		I 760I 4I40 I96 000	Гайка	8	С № 02044
	I8	I 760I 4I40 280 000	Штуцер	4	По № 70I00
		I 760I 4I40 930 000	Штуцер	4	С № 70I02 по № 02040
		I 760I 4I40 I95 000	Корпус	8	С № 02044
	I9	I 760I 4I40 260 00I	Блок тормозных шлангов	2	По № 02040
		I 760I 4I40 260 002	Блок тормозных шлангов	2	По № 02040
		Г35-II465	Труба	4	С № 02044
	20	I 760I 4I40 320 000	Штуцер	4	По № 70I00
		I 760I 4I40 940 000	Штуцер	4	С № 70I02 по № 02040
		Г34-II460	Труба	4	С № 02044
	2I	3346А-I4	Гайка	4	По № 02040
		340IА-I-I4-25	Шайба	4	По № 02040
		2,5х25.029 ГОСТ 397-79	Шплинт	4	По № 02040
		30I7А-6-22-3	Болт	8	С № 02044
		3346А-6	Гайка	8	С № 02044
		3402А-I-6-I0	Шайба	8	С № 02044
		I,6хI4.029 ГОСТ 397-79	Шплинт	8	С № 02044
	22	I 760I 4I40 300 000	Штуцер	4	По № 70I00
		I 760I 4I40 9I0 000	Штуцер	4	С № 70I02 по № 02040
		I 760I 4I40 I98 000	Колодка	I6	С № 02044
	23	I 760I 4I40 I40 000	Звено	8	
	24	I 760I 4I40 I06 00I	Кронштейн	4	
		I 760I 4I40 I06 002	Кронштейн	4	
	25	I 760I 4I40 I50 000	Звено	8	
	26	30I7А-6-I4-3	Болт	I6	
		3346А-6	Гайка	I6	
		3405А-0,5-6-I0	Шайба	I6	
		I,6хI4.029 ГОСТ 397-79	Шплинт	I6	
	27	I 760I 4I40 I60 000	Звено	8	
	28	I 760I 4I40 008 00I	Штуцер	4	
		I 760I 4I40 008 002	Штуцер	4	

КАТАЛОГ
ДЕТАЛЕЙ И СБОРОЧНЫХ ЕДИНИЦ

Номер фигуры	Номер позиции	Обозначение	Наименование сборочных единиц, деталей	Колич. на сб. ед.	Сведения о взаимозаменяемости и конструктивных изменениях
II	29	30I7A-6-I8-3	Болт	I6	
		3346A-6	Гайка	I6	
		3405A-I-6-I0	Шайба	I6	
		I,6xI4.029 ГОСТ 397-79	Шплинт	I6	
	30	I 760I 4I20 I64 000	Болт	8	
		3336A-I0	Гайка	8	
		3405A-2,5-I0-I8	Шайба	8	
		2,5x20.029 ГОСТ 397-79	Шплинт	8	
	3I	I 760I 4I40 009 000	Гайка	8	По № 02040
		340IA-I-I8-25	Шайба	8	По № 02040
		I 760I 4I40 I09 000	Гайка	8	С № 02044
		3405A-I-I8-25	Шайба	8	С № 02044
	32	I 760I 4I40 340 00I	Штуцер	4	По № 02040
		I 760I 4I40 340 002	Штуцер	4	По № 02040
		I 760I 4I40 640 00I	Штуцер	4	С № 02044
		I 760I 4I40 640 002	Штуцер	4	С № 02044
	33	I 760I 4I40 303 00I	Штуцер	4	
		I 760I 4I40 303 002	Штуцер	4	
	34	I 760I 4I40 330 000	Штуцер	8	
	35	I 760I 4I40 004 000	Кронштейн	4	
	37	30I7A-6-I8-3	Болт	I6	
		3346A-6	Гайка	I6	
		3405A-I-6-I0	Шайба	I6	
		I,6xI4.029 ГОСТ 397-79	Шплинт	I6	
	38	I 760I 4I40 430 000	Звено	8	
	39	I 760I 4I40 500 00I	Звено	4	
		I 760I 4I40 500 002	Звено	4	
	40	I 760I 4I40 8II 00I	Штуцер	8	
		I 760I 4I40 8II 002	Штуцер	8	
	4I	I 760I 4I40 8I2 00I	Штуцер	8	
		I 760I 4I40 8I2 002	Штуцер	8	
	42	30I7A-6-28-3	Болт	I6	
		3346A-6	Гайка	I6	
		3405A-I,5-6-I0	Шайба	I6	
		I,6xI4.029 ГОСТ 397-79	Шплинт	I6	
	43	I 760I 4I40 37I 00I	Штуцер	4	
		I 760I 4I40 37I 002	Штуцер	4	
	44	I 760I 4I40 060 000	Звено	4	
	45	I 760I 4I40 040 000	Звено	4	
	46	I 760I 4I40 002 00I	Штуцер	4	
		I 760I 4I40 002 002	Штуцер	4	

КАТАЛОГ
ДЕТАЛЕЙ И СБОРОЧНЫХ ЕДИНИЦ

Номер фигуры	Номер позиции	Обозначение	Наименование сборочных единиц, деталей	Колич. на сб. ед.	Сведения о взаимозаменяемости и конструктивных изменениях
II	47	30I7A-6-20-3	Болт	I6	
		3346A-6	Гайка	I6	
		3405A-I-6-I0	Шайба	I6	
		I,6xI4.029 ГОСТ 397-79	Шплинт	I6	
	48	I 760I 4I40 00I 000	Кронштейн	4	
	49	30I7A-6-22-3	Болт	I2	
		3346A-6	Гайка	I2	
		3405A-I-6-I0	Шайба	I2	
		I,6xI4.029 ГОСТ 397-79	Шплинт	I2	
	50	I 760I 4I40 050 000	Звено	4	
	5I	30I7A-6-36-3	Болт	I2	
		3346A-6	Гайка	I2	
		3405A-0,5-6-I0	Шайба	I2	
		I,6xI4.029 ГОСТ 397-79	Шплинт	I2	
	52	I 760I 4I40 830 00I	Хомут	2	
		I 760I 4I40 830 002	Хомут	2	
	53	2I86A-325	Кольцо	I08	С № 2I642
		I 760I 4I40 005 000	Кольцо	I08	По № 2I637
		2300A-325-2	Шайба защитная	I08	С № 2I642
	54	ШЗ 969Н Н2337-57 ТУ I00/7	Шарик*	I5	
	56	Г98-36I7	Труба	8	По № 02040
		Г35-I46I	Труба	4	С № 02044
	57	Г34-I464	Труба	4	С № 02044
	58	I 760I 4I40 I97 000	Шайба	8	С № 02044
	59	2I86A-I5-I	Кольцо	24	С № 70I02 по № 02040
		2I86A-I64-I	Кольцо	8	С № 02044
	60	Г35-I462	Труба	4	С № 02044
	6I	Г34-I463	Труба	4	С № 02044
	62	Г34-II467	Труба	4	С № 02044
	63	Г34-II466	Труба	4	С № 02044
	64	2I86A-284	Кольцо	4	С № 02044

32.31.00

АВАРИЙНЫЙ ВЫПУСК ШАССИ

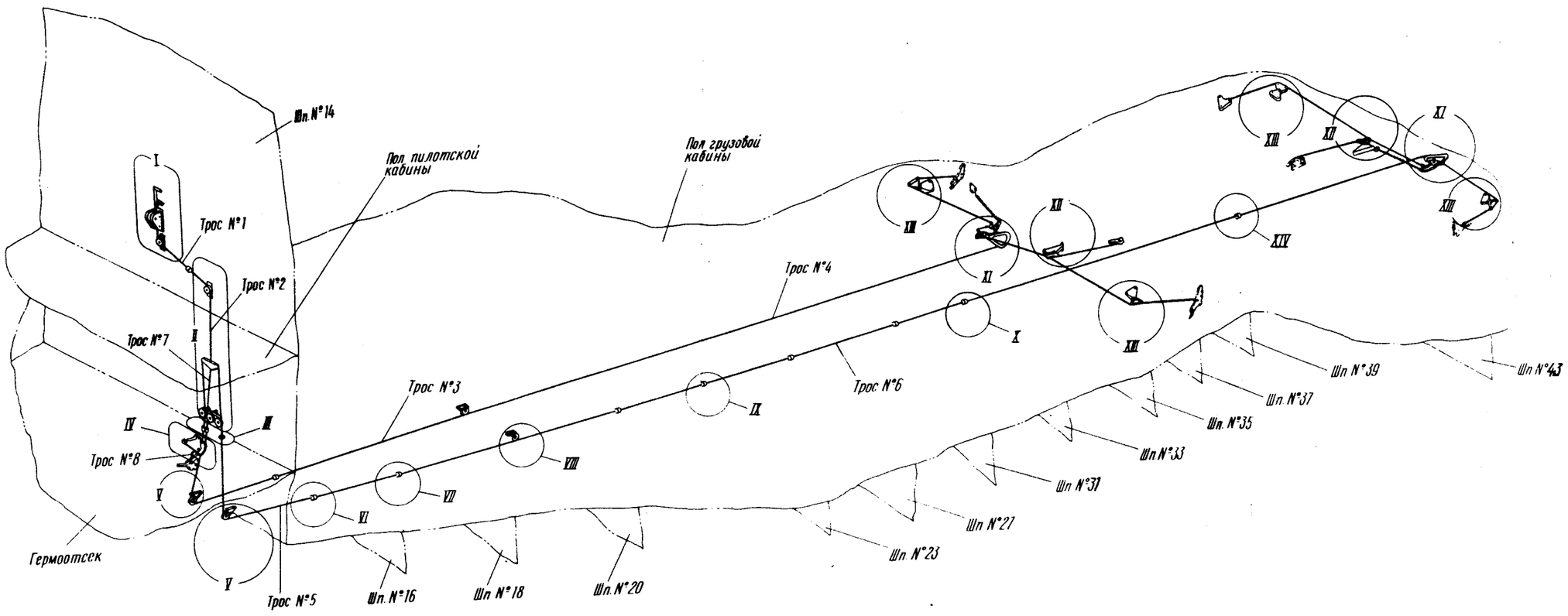

Аварийный выпуск шасси
Фигура I (Лист I из 4)

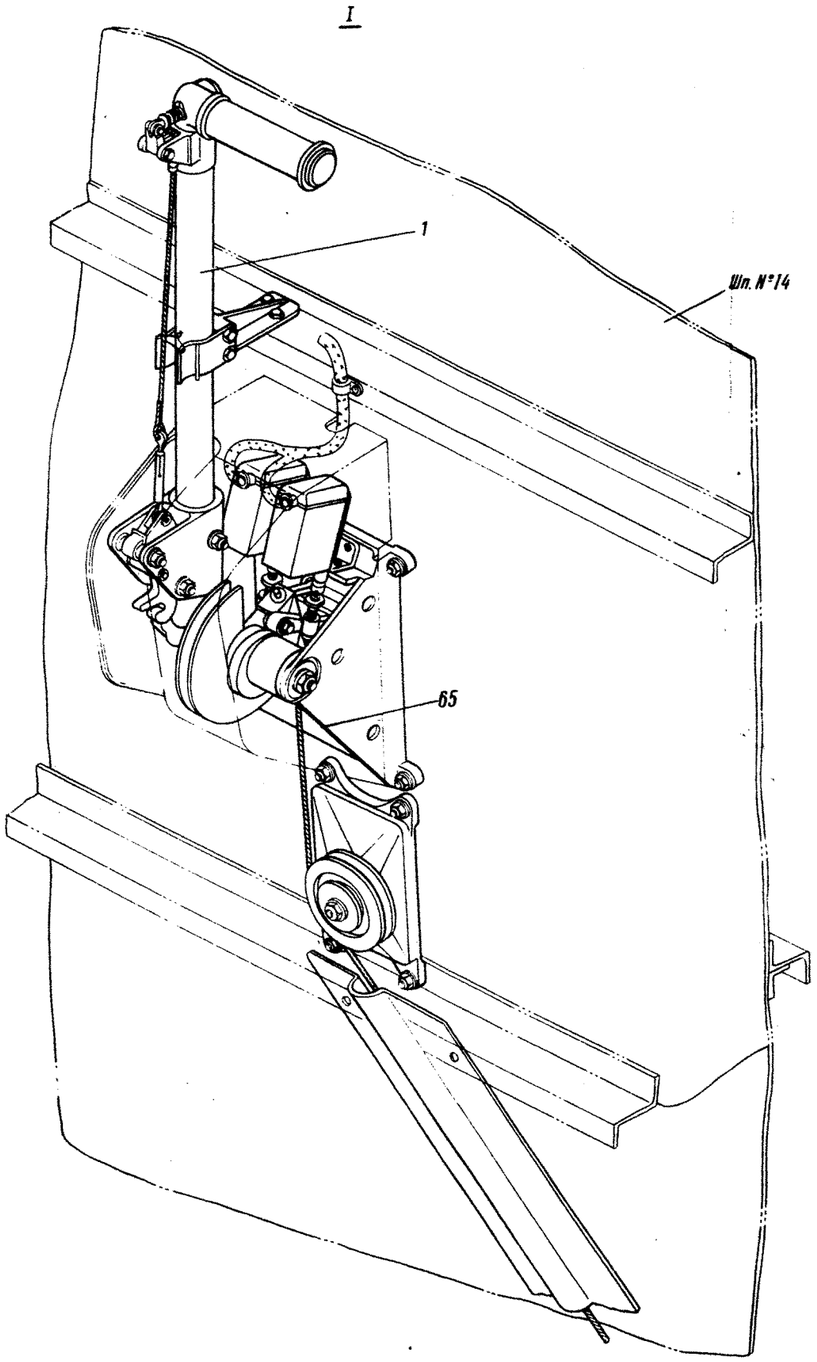

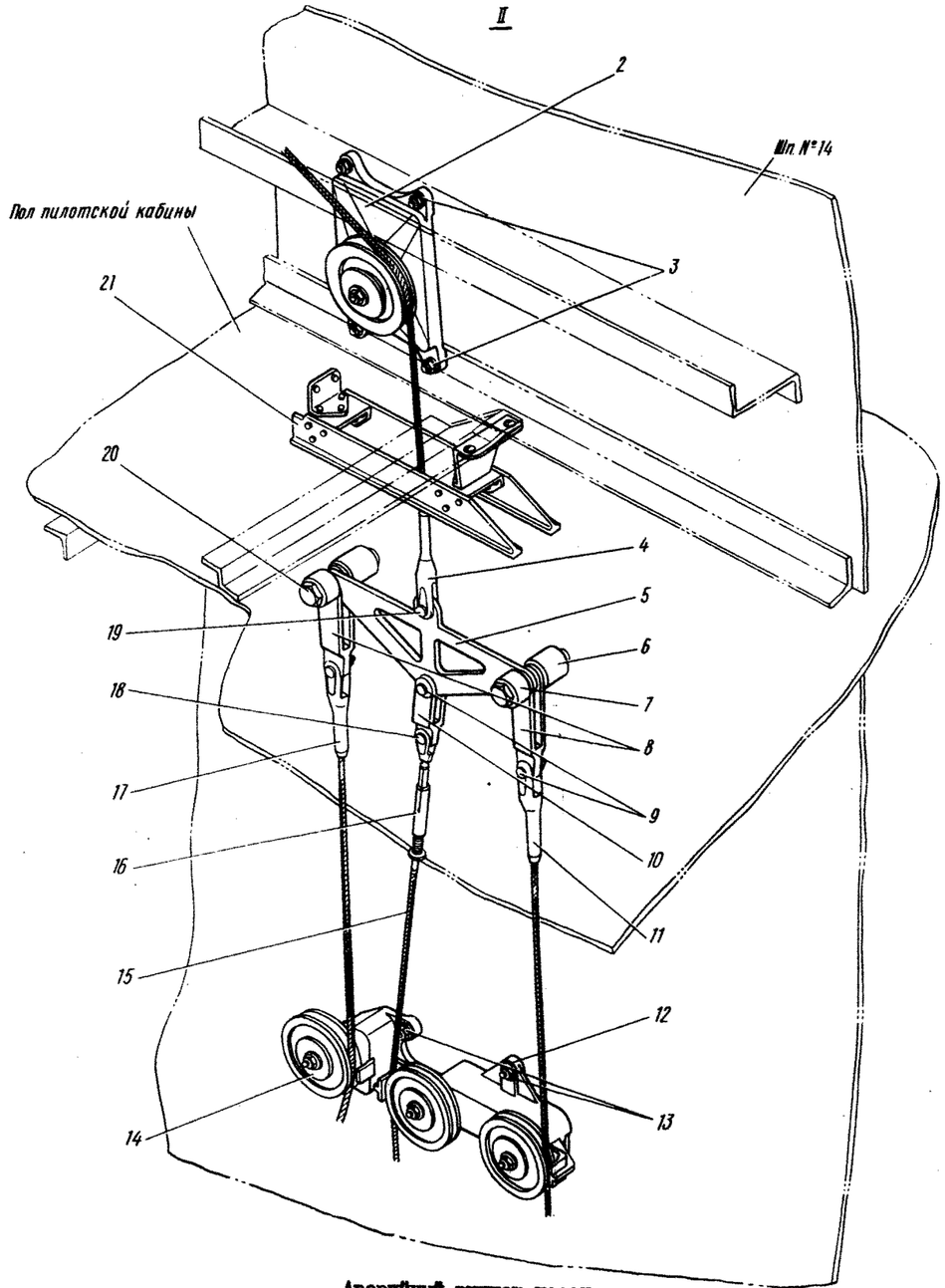

Аварийный выпуск шасси
Фигура I (Лист 2 из 4)

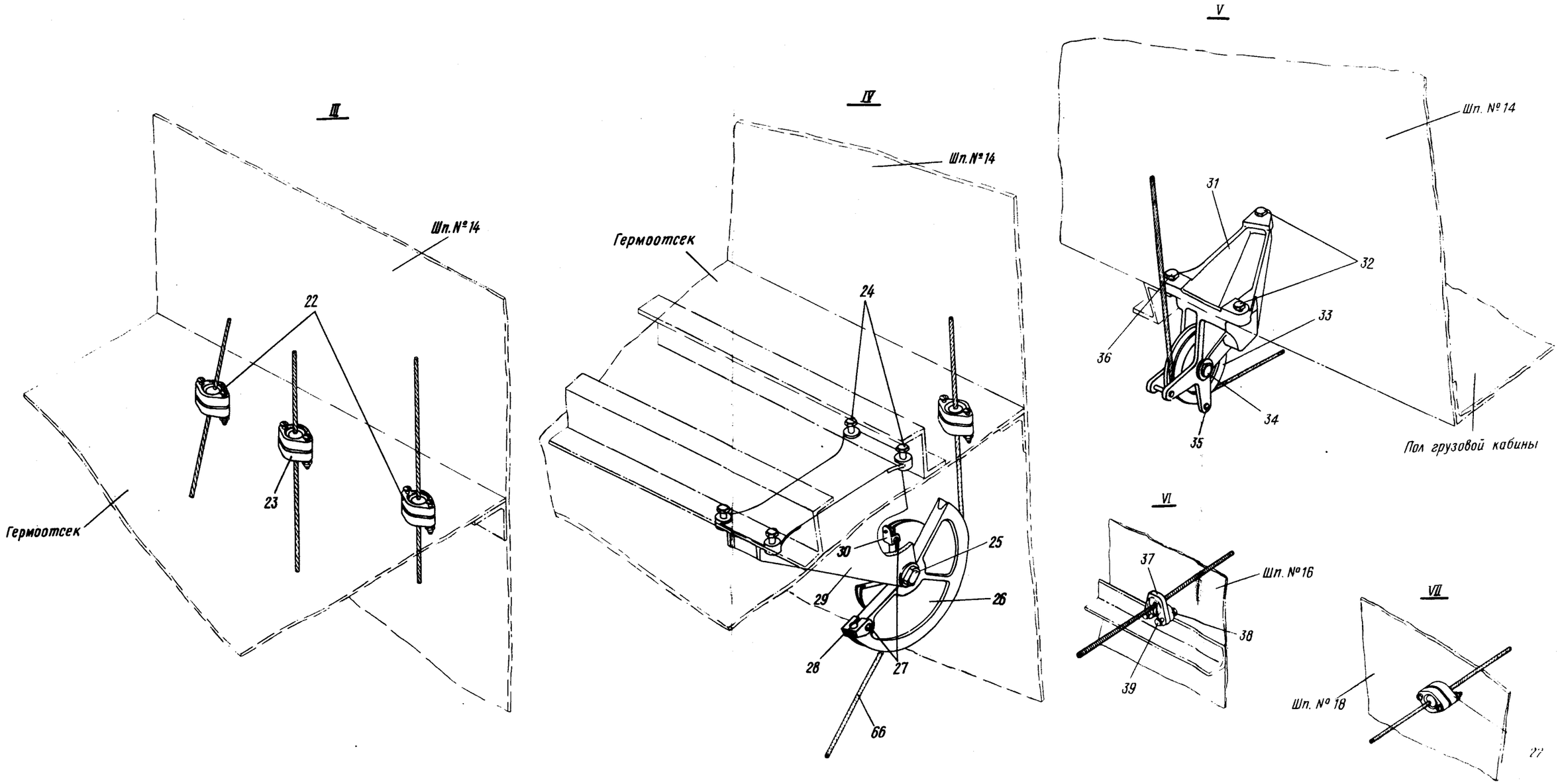

Аварийный выпуск шасси
Фигура I (Лист 3 из 4)

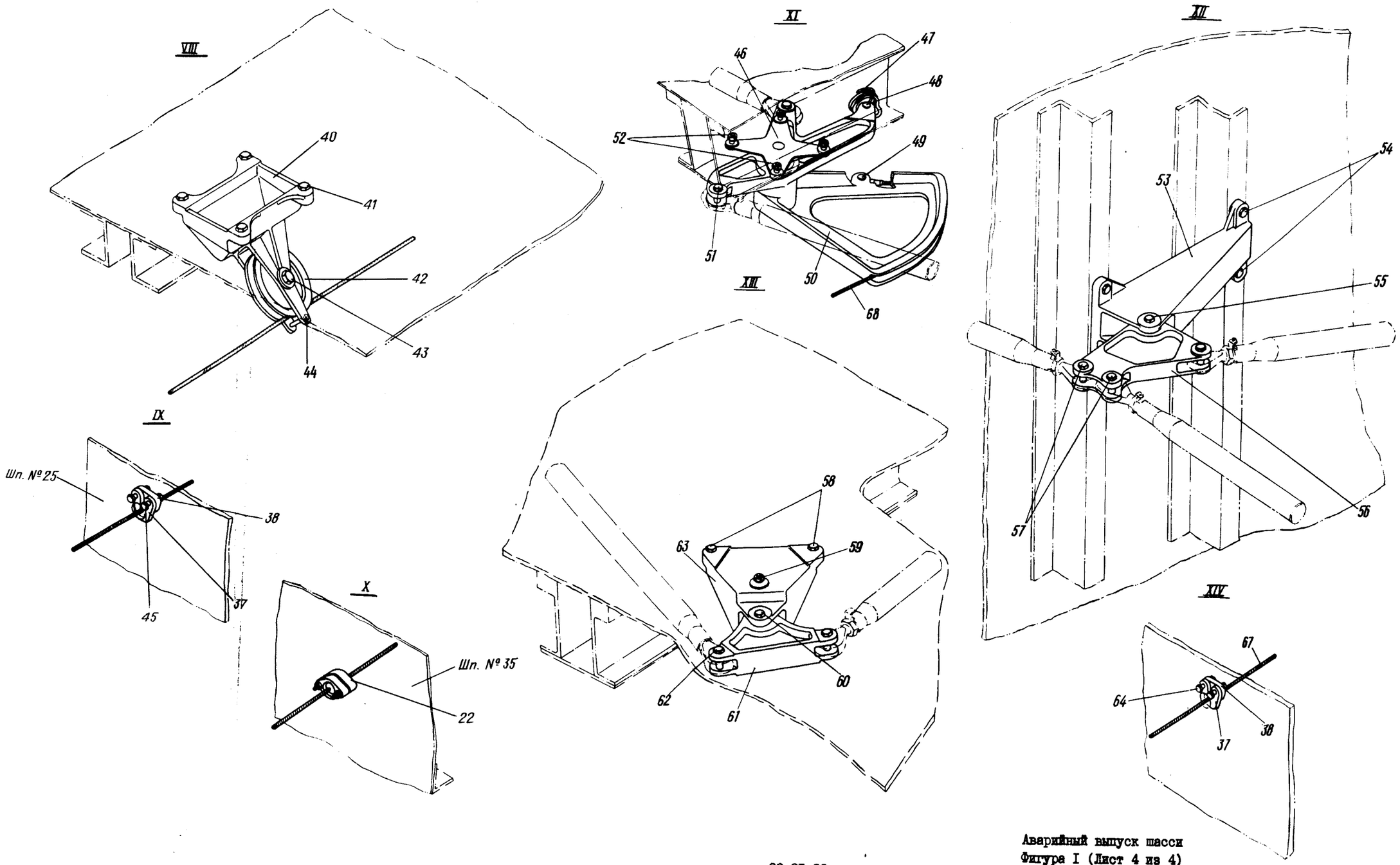

Аварийный выпуск шасси
Фигура I (Лист 4 из 4)

Ш 76

КАТАЛОГ
ДЕТАЛЕЙ И СБОРОЧНЫХ ЕДИНИЦ

Номер фигуры	Номер позиции	Обозначение	Наименование сборочных единиц, деталей	Колич. на сб. ед.	Сведения о взаимозаменяемости и конструктивных изменениях
I		I 760I 4I50 000 000	АВАРИЙНЫЙ ВЫПУСК ШАССИ		
	I	I 760I 4I5I 000 000	Аварийная ручка управления замками шасси	I	
	2	I 760I 4I50 020 000	Ролик	I	
	3	30I7A6-20	Болт	4	
		3302A-6	Гайка	4	
		3405A-I-6-I2	Шайба	4	
	4	8087c52-5-780-I0	Трос № 2	I	
	5	I 760I 4I50 220 000	Коромысло	I	
	6	I 760I 4I50 008 000	Втулка	2	
	7	I 760I 4I50 002 000	Втулка	2	
	8	I 760I 4I50 00I 000	Серьга	2	
	9	I340c5I-7-20-I6,5 Кд	Валик	3	
	I0	I 760I 4I50 004 000	Серьга	I	
	II	8075c52-4-6008-8	Трос № 5	I	
	I2	I 760I 4I50 030 000	Ролик в сборе	I	
	I3	30I7A-6-22	Болт	6	
		3302A-6	Гайка	6	
		3405A-I-6-I2	Шайба	6	
	I4	I 760I 4I50 040 000	Ролик в сборе	I	
	I5	I 760I 4I50 000 005	Трос № 7	I	
	I6	240c50-6 Кд	Тандер	I	
	I7	8075c52-4-60028-8	Трос № 3	I	
	I8	I340c5I-6-I5-I2,5 Кд	Валик	I	
	I9	I340c5I-9-22-I9 Кд	Валик	I	
		3405A-I,5-9-I4	Шайба	I	
		2,5x20-002 ГОСТ 397-66	Шплинт	I	
	20	49I6A-I0-68-4	Болт	2	
		3346A-I0	Гайка	2	
		340IA-2,5-I0-I8	Шайба	2	
		2,5x25-002 ГОСТ 397-66	Шплинт	2	
	2I	I 760I 4I50 340 000	Упор	I	

КАТАЛОГ
ДЕТАЛЕЙ И СБОРОЧНЫХ ЕДИНИЦ

Номер фигуры	Номер позиции	Обозначение	Наименование сборочных единиц, деталей	Колич. на сб. ед.	Сведения о взаимозаменяемости и конструктивных изменениях
I	22	8440с52-4	Гермовывод троса	6	
	23	8440с52-3	Гермовывод троса	I	
	24	30I7А-6-20	Болт	4	
		3302А-6	Гайка	4	
		3405А-I,5-6-I2	Шайба	4	
	25	ИЛ5I-I2-I0-48-4	Болт	I	
		3336А-I0	Гайка	I	
		3405А-2-I2-20	Шайба	I	
		2,5х20-002 ГОСТ 397-66	Шплинт	I	
	26	I 760I 4I50 060 000	Сектор	I	
	27	3059А-5-20	Винт	I	
		30I7А-5-26	Винт	I	
		3373А-5	Гайка	2	
	28	I 760I 4I50 008 000	Предохранитель	I	
	29	I 760I 4I50 05I 000	Кронштейн	I	
	30	I 760I 4I50 007 000	Предохранитель	I	
	3I	I 760I 4I50 082 000	Кронштейн	I	
		I 760I 4I50 072 000	Кронштейн	I	
	32	30I7А-6-26	Болт	4	
		3302А-6	Гайка	4	
		3405А-I,5-6-I2	Шайба	4	
	33	472с50-70-9	Ролик	2	
	34	3027А-9-36-3,5	Болт	2	
	35	I340с5I-4-30-26 Кд	Валик	4	
		3405А-I-4-8	Шайба	4	
		I,6хI0-002 ГОСТ 397-66	Шплинт	4	
	36	3027А-8-28	Болт	2	
		3302А-8	Гайка	2	
		3405-I,5-8-I4	Шайба	2	
	37	I 760I 4I50 005 000	Направляющая	I8	
	38	I 760I 4I50 006 000	Направляющая	I8	
	39	30I7А-5-24	Болт	4	
		3302А-5	Гайка	4	
		340IА-0,8-5-I0	Шайба	4	

КАТАЛОГ ДЕТАЛЕЙ И СБОРОЧНЫХ ЕДИНИЦ

Номер фигуры	Номер позиции	Обозначение	Наименование сборочных единиц, деталей	Колич. на сб. ед.	Сведения о взаимозаменяемости и конструктивных изменениях
I	39	5Н65Г Кд ГОСТ 6402-6I	Шайба	4	
	40	I 760I 4I50 092 00I I 760I 4I50 092 002	Кронштейн Кронштейн	I I	
	4I	30I7А-6-22 330IА-6 3405А-I,5-6-I2	Болт Гайка Шайба	8 8 8	
	42	472с50-70-9	Ролик	2	
	43	3027А-9-36-3,5 3346А-8 3405А-I,5-9-I4 3405А-2,5-9-I8 2хI6-002 ГОСТ 397-66	Болт Гайка Шайба Шайба Шплинт	2 2 2 2 2	
	44	I340с5I-4-30-26 Кд 3405А-I-4-8 I,6хI0-002 ГОСТ 397-66	Валик Шайба Шплинт	2 2 2	
	45	30I7А-5-24 3302А-5 340IА-0,8-5-I0 5Н65Г Кд ГОСТ 6402-6I	Болт Гайка Шайба Шайба	24 24 24 24	
	46	I 760I 4I50 I0I 000	Кронштейн	2	
	47	I9I9А-4-40-276-II	Пружина	2	
	48	2-7-20 ОСТI.III89-73 3405А-I-7-I2 2хI2-002 ГОСТ 397-66	Валик Шайба Шплинт	2 2 2	
	49	2-7-20 ОСТI.III89-73 3405А-I-7-I2 2хI2-002 ГОСТ 397-66	Валик Шайба Шплинт	2 2 2	
	50	I 760I 4I50 II0 000 I 760I 4I50 I30 000	Сектор Сектор	I I	
	5I	3027А-7-32-3 3346А-6 3405А-I-6-I0 I,6хI4-002 ГОСТ 397-66	Болт Гайка Шайба Шплинт	2 2 2 2	

Номер фигуры	Номер позиции	Обозначение	Наименование сборочных единиц, деталей	Колич. на сб. ед.	Сведения о взаимозаменяемости и конструктивных изменениях
I					
	52	30I7A-6-20	Болт	6	
		30I7A-6-22	Болт	2	
		3405A-I-6-I0	Шайба	8	
		3302A-6	Гайка	8	
	53	I 760I 4I50 I4I 003	Кронштейн	I	
		I 760I 4I50 I4I 005	Кронштейн	I	
	54	30I7A-6-20-3	Болт	8	
		3302A-6	Гайка	8	
		3405A-I,5-6-I2	Шайба	8	
		I,6xI4-002	Шплинт	8	
		ГОСТ 397-66			
	55	3027A-7-54-3	Болт	2	
		3346A-6	Гайка	2	
		3405A-I,5-6-I2	Шайба	2	
		I,6xI4-002	Шплинт	2	
		ГОСТ 397-66			
	56	I 760I 4I50 I50 000	Качалка	2	
	57	3027A-7-32-3	Болт	6	
		3346A-6	Гайка	6	
		3405A-I,5-6-I2	Шайба	6	
		I,6xI4-002	Шплинт	6	
		ГОСТ 397-66			
	58	30I7A-6-24	Болт	4	
		3405A-I-6-I0	Шайба	4	
		3302A-6	Гайка	4	
	59	30I7A-6-24	Болт	2	
		3302A-6	Гайка	2	
		5Н65Г Кд	Шайба	2	
		ГОСТ 6402-6I			
	60	3027A-7-54-3	Болт	2	
		3346A-6	Гайка	2	
		3405A-I-6-I0	Шайба	2	
		I,6xI4-002	Шплинт	2	
		ГОСТ 397-66			
	6I	I 760I 4I50 I80 00I	Качалка	2	
		I 760I 4I50 I80 002	Качалка	2	
	62	3027A-7-32-3	Болт	4	
		3346A-6	Гайка	4	

11,76

КАТАЛОГ
ДЕТАЛЕЙ И СБОРОЧНЫХ ЕДИНИЦ

Номер фигуры	Номер позиции	Обозначение	Наименование сборочных единиц, деталей	Колич на сб. ед.	Сведения о взаимозаменяемости и конструктивных изменениях
I	62	3405А-I-6-I0	Шайба	4	
		I,6xI4-002	Шплинт	4	
		ГОСТ 397-66			
	63	I 760I 4I50 I7I 000	Кронштейн	4	
	64	30I7А-5-26	Болт	4	
		3302А-5	Гайка	4	
		340IА-0,8-5-I0	Шайба	4	
		4Н65Г Кд	Шайба	4	
		ГОСТ 6402-6I			
	65	I 760I 4I50 000 003	Трос № I	I	
	66	I 760I 4I50 000 007	Трос № 8	I	
	67	8075с52-4-II857-5	Трос № 6	I	
	68	8075с52-4-7935-5	Трос № 4	I	

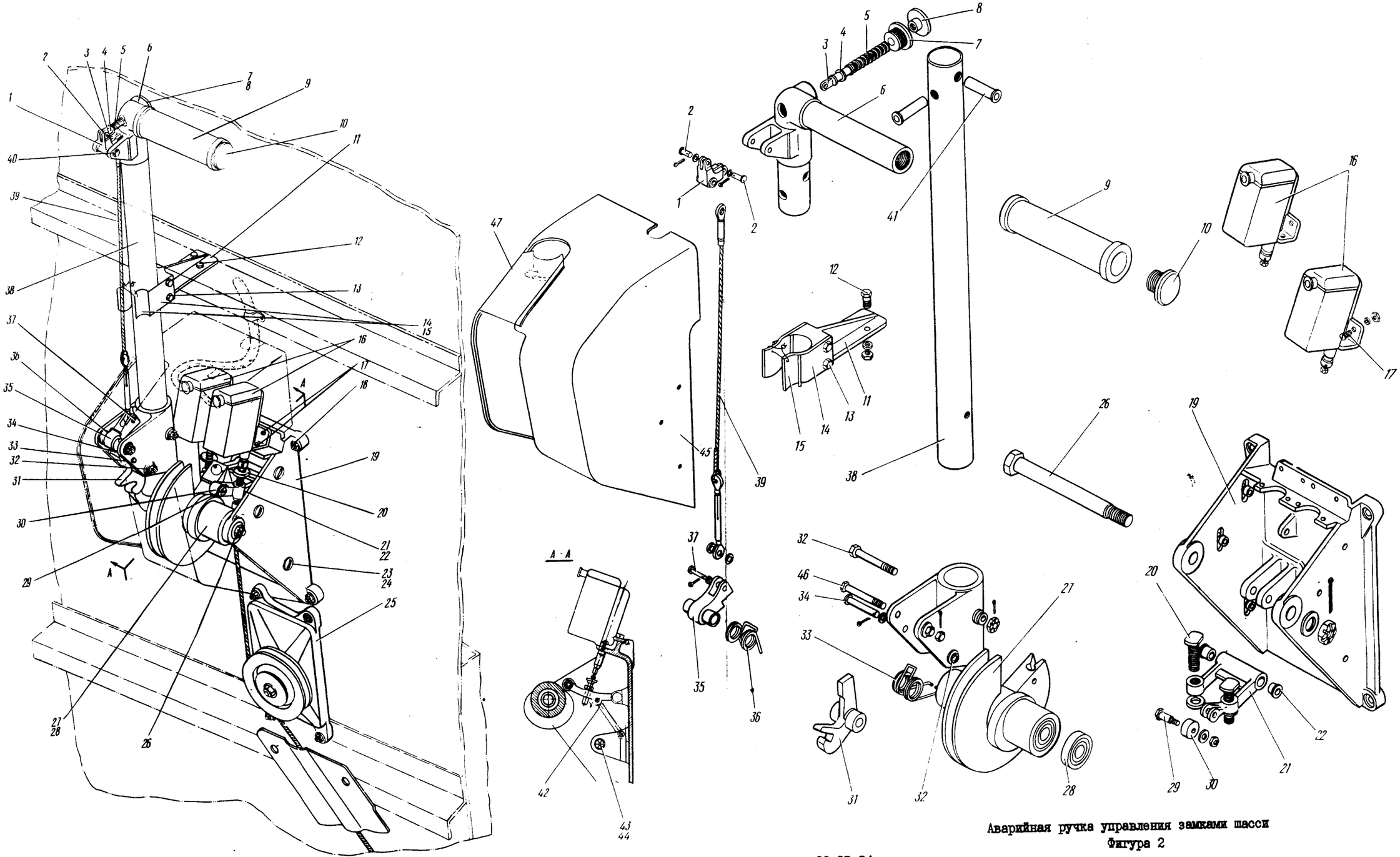

Аварийная ручка управления замками шасси
Фигура 2

КАТАЛОГ ДЕТАЛЕЙ И СБОРОЧНЫХ ЕДИНИЦ

Номер фигуры	Номер позиции	Обозначение	Наименование сборочных единиц, деталей	Колич на сб. ед.	Сведения о взаимозаменяемости и конструктивных изменениях
2		I 760I 4I5I 000 000	АВАРИЙНАЯ РУЧКА УПРАВЛЕНИЯ ЗАМКАМИ ШАССИ	I	
	I	I 760I 4I5I 007 000	Качалка	I	
	2	I340c5I-3-9-7 Кд	Валик	2	
		3405А-0,8-3-6	Шайба	2	
		Ix6-002 ГОСТ 397-66	Шплинт	2	
	3	I 760I 4I5I 002 000	Шток	I	
	4	3405А-I,5-6-I2	Шайба	I	
	5	I9I6А-0,8-I0-52	Пружина	I	
	6	I 760I 4I5I 003 000	Переходник	I	
	7	I 760I 4I5I 00I 000	Кнопка	I	
	8	I 760I 4I5I 004 000	Гайка	I	
	9	I 760I 4I5I 005 000	Втулка	I	
	I0	I 760I 4I5I 006 000	Заглушка	I	
	II	I 760I 4I5I 009 000	Кронштейн	I	
	I2	3003А-5-I6	Болт	2	
		3373А-5	Гайка	2	
		3405А-0,8-5-I0	Шайба	2	
	I3	3003А-5-42	Болт	2	
		3373А-5	Гайка	2	
		3405А-I-5-I0	Шайба	2	
	I4	I 760I 4I5I 0I0 003	Пружина	2	
	I5	I 760I 4I5I 0I0 005	Пружина	I	
		I 760I 4I5I 0I0 006	Пружина	I	
	I6	I 760I 4I95 000 000	Выключатель концевой	2	
	I7	3050А-4-I6	Винт	8	
		330IА-4	Гайка	8	
		4Н65Г Кд ГОСТ 6402-64	Шайба пружинная	8	
	I8	30I7А-6-22	Болт	4	
		3302А-6	Гайка	4	
		3405А-I-6-I2	Шайба	4	
	I9	I 760I 4I5I 024 000	Кронштейн	I	
	20	I 760I 42II 0I8 000	Упор	2	
		33I5А-8	Гайка	2	

11,76

КАТАЛОГ
ДЕТАЛЕЙ И СБОРОЧНЫХ ЕДИНИЦ

Номер фигуры	Номер позиции	Обозначение	Наименование сборочных единиц, деталей	Колич. на сб. ед.	Сведения о взаимозаменяемости и конструктивных изменениях
2					
	2I	I 760I 4I5I 023 000	Рычаг	I	
	22	24I7A-6-9-I0	Втулка	2	
	23	3059A-6-I8	Винт	6	
		340IA-I,5-6-I4	Шайба	6	
	24	338IA-6	Анкерная гайка	6	
	25	I 760I 4I50 0I0 000	Установка ролика	I	
	26	ИЛ5I-I2-I0-I34-4	Болт	I	
		3346A-I0	Гайка	I	
		3405A-3-I2-22	Шайба	I	
		2,5x20-002 ГОСТ 397-66	Шплинт	I	
	27	I 760I 4I5I 020 000	Ступица	I	
	28	НУ8070I	Подшипник*	2	
	29	3003A-5-20	Болт	I	
		3373A-5	Гайка	I	
		3405A-0,8-5-I0	Шайба	I	
	30	I 760I 4I5I 0I9 000	Ролик	I	
	3I	I 760I 4I5I 0I5 000	Крюк	I	
	32	30I7A-6-50-3	Болт	3	
		3346A-6	Гайка	3	
		3405A-I,5-6-I2	Шайба	3	
		I,6xI4-002 ГОСТ 397-66	Шплинт	3	
	33	I 760I 4I5I 0I6 000	Пружина	I	
	34	I340c5I-5-45-4I Кд	Валик	I	
		3405A-I,5-5-I0	Шайба	I	
		I,6xI0-002 ГОСТ 397-66	Шплинт	I	
	35	I 760I 4I5I 0I3 000	Защелка	I	
	36	I 760I 4I5I 0I4 000	Пружина	I	
	37	I340c5I-4-I8-I4 Кд	Валик	I	
		3405A-I-4-8	Шайба	3	
		I,6xI0-002 ГОСТ 397-66	Шплинт	I	
	38	I 760I 4I5I 000 003	Труба	I	

КАТАЛОГ
ДЕТАЛЕЙ И СБОРОЧНЫХ ЕДИНИЦ

Номер фигуры	Номер позиции	Обозначение	Наименование сборочных единиц, деталей	Колич. на сб. ед.	Сведения о взаимозаменяемости и конструктивных изменениях
2					
	39	I 760I 4I5I 000 005	Трос	I	
	40	30I7A-5-34-3	Болт	I	
		3346A-5	Гайка	I	
		3405A-I,5-5-I0	Шайба	I	
		I,2xI6-002 ГОСТ 397-66	Шплинт	I	
	4I	C-3T-8-34	Заклепка	2	
	42	I 760I 4I5I 026 000	Пружина	I	
	43	I363c50-6-8-I4 Кд	Втулка	I	
	44	30I7A-6-34-3	Болт	I	
		3346A-6	Гайка	I	
		3405A-I,5-6-I2	Шайба	I	
		I,6xI4-002 ГОСТ 397-66	Шплинт	I	
	45	I 760I 4I5I 030 000	Кожух	I	
	46	30I7A-5-50-3	Болт	I	
		3346A-5	Гайка	I	
		3405A-I,5-5-I0	Шайба	I	
		I,2xI6-002 ГОСТ 397-66	Шплинт	I	
	47	I 760I 4I5I 032 000	Щиток	I	

32.40.00

КОЛЕСА И ТОРМОЗА. СИСТЕМЫ ЗАТОРМАЖИВАНИЯ КОЛЕС

КАТАЛОГ
ДЕТАЛЕЙ И СБОРОЧНЫХ ЕДИНИЦ

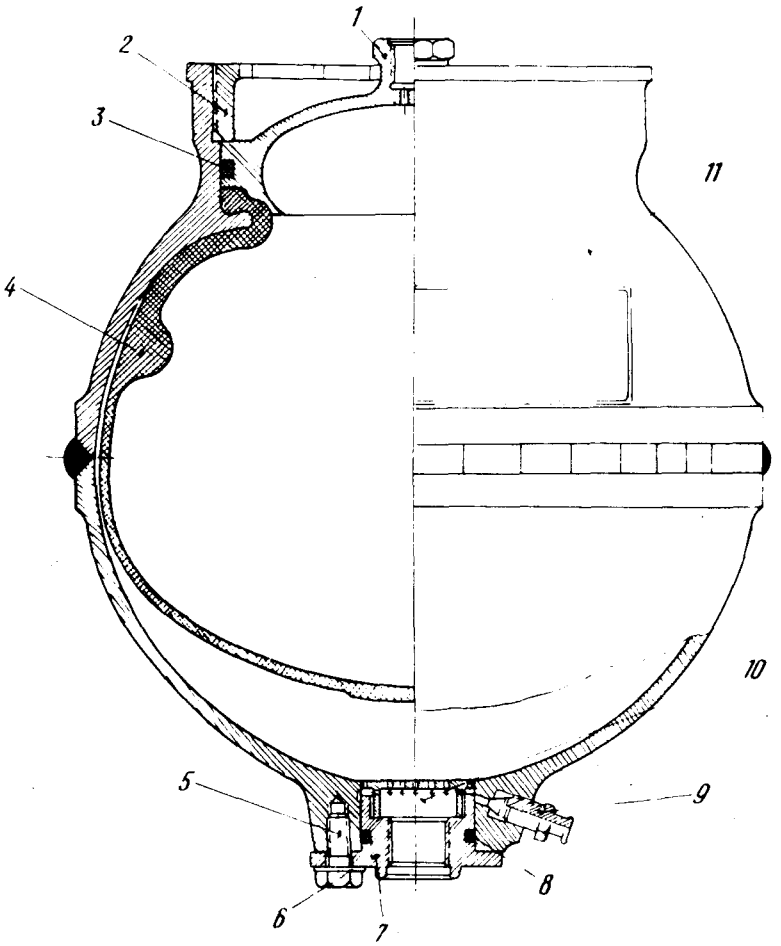

Гидроаккумулятор тормозной системы
Фигура I

11,76

КАТАЛОГ
ДЕТАЛЕЙ И СБОРОЧНЫХ ЕДИНИЦ

Номер фигуры	Номер позиции	Обозначение	Наименование сборочных единиц, деталей	Колич на сб. ед.	Сведения о взаимозаменяемости и конструктивных изменениях
I		4Н5533-0	ГИДРОАККУМУЛЯТОР ТОРМОЗНОЙ СИСТЕМЫ	2	
	I	4Н5533-I	Крышка	I	
	2	4Н5533-2	Гайка	I	
	3	ИЛ10I4-II-I35х5	Кольцо уплотнительное	I	
	4	4Н5533-50	Диафрагма	I	
	5	3003А-8-I8-I82АТ	Болт	6	
	6	3405А-I,5-8-I6	Шайба	6	
	7	4Н5533-2I	Штуцер	I	По № 20599
		4Н5533-24	Штуцер	I	С № 20604
	8	ИЛ10I4-II-32х4	Кольцо уплотнительное	I	
	9	ИЛ1452-I0	Пробка	I	
	I0	4Н5533-22	Грибок	I	По № 20599
		4Н5533-22	Грибок	I	С № 20604
	II	4Н5533-I0	Корпус	I	

32.41.00

ПАНЕЛИ

КАТАЛОГ
ДЕТАЛЕЙ И СБОРОЧНЫХ ЕДИНИЦ

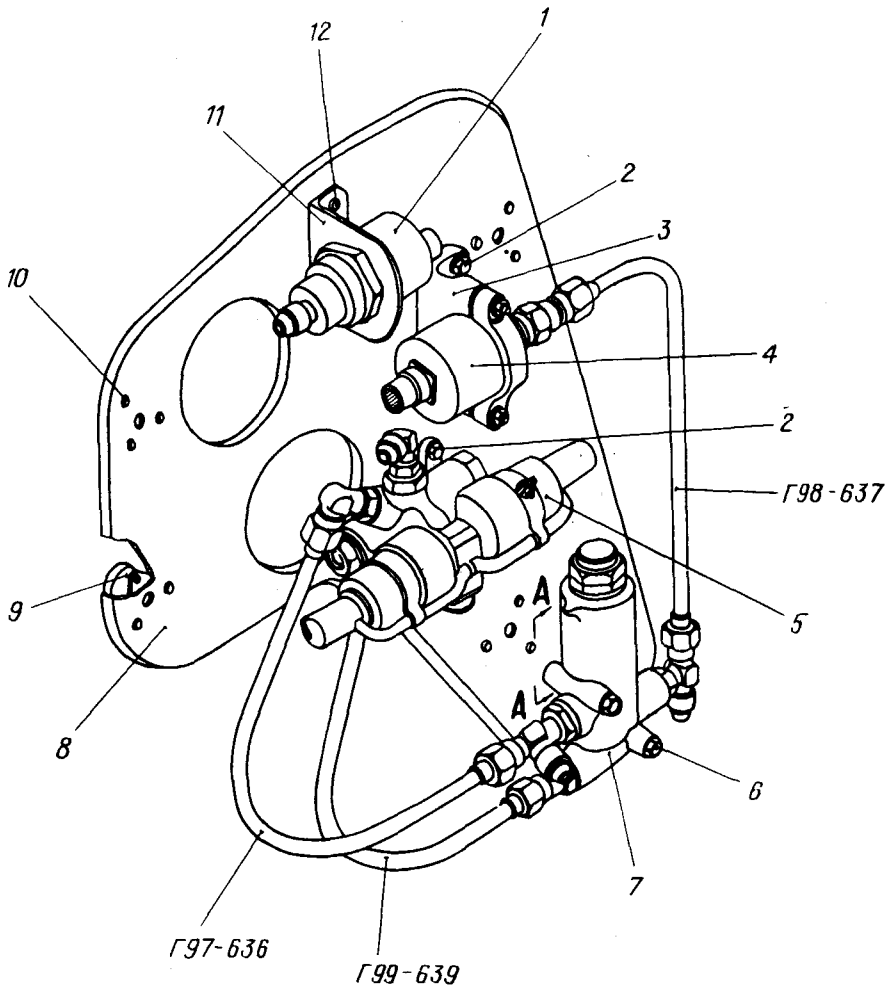

А - А
(Типовой)

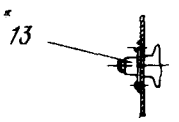

Сборка, поз. 5

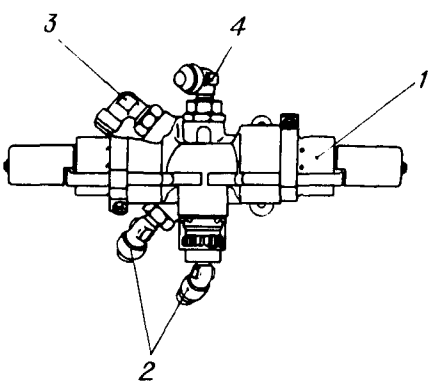

Сборка, поз. 7

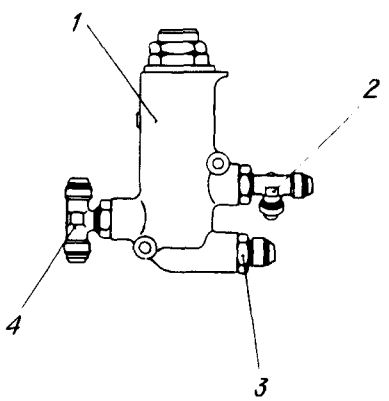

Панель агрегатов стояночного торможения
Фигура I

11,76

КАТАЛОГ
ДЕТАЛЕЙ И СБОРОЧНЫХ ЕДИНИЦ

Номер фигуры	Номер позиции	Обозначение	Наименование сборочных единиц, деталей	Колич. на сб. ед.	Сведения о взаимозаменяемости и конструктивных изменениях
I		I 760I 555I 0I0 000	ПАНЕЛЬ АГРЕГАТОВ СТОЯНОЧНОГО ТОРМОЖЕНИЯ	2	
	I	ИД-240	Датчик индуктивный*	2	
	2	I-5-I8 ОСТI.I0569-72	Болт	8	
		340IA-I-5-I0	Шайба	8	
	3	УН55-7	Кронштейн	2	
	4	УГ34/I	Реле электрогидравлическое*	2	
	5	I 760I 5590 0I0 000	Агрегат ГАI85У/3 с фитингами	2	
	6	3003A-5-56	Болт	4	
		340IA-I-5-I0	Шайба	4	
	7	I 760I 5590 050 000	Агрегат ГА2I3 с фитингами	2	
	8	I 760I 555I II0 003	Панель	2	
	9	УН55-09	Втулка	8	
	I0	АМГ5-3П-3-7	Заклепка	24	
	II	I 760I 55II III 000	Кронштейн	2	
	I2	В65-3П-3,5-8	Заклепка	6	
	I3	338IA-5	Гайка	I4	
		ДI8-3У-3,5-8	Заклепка	28	
	-	I 760I 5590 0I0 000	Агрегат I85У/3 с фитингами	2	Сб. поз. 5
	I	ГАI85У/3	Кран электрогидравлический*	2	
	2	44I8A-8-4	Угольник	4	
		2I95A-I0	Гайка	4	
		2I86A-7-2	Кольцо уплотнительное	4	
		2I98A-3	Шайба	4	
	3	44I4A-6-4	Угольник	2	
		2I95A-I0	Гайка	2	
		2I86A-7-2	Кольцо уплотнительное	2	
		2I98A-3	Шайба	2	
	4	44I5A-8-4	Угольник	2	
		2I95A-I0	Гайка	2	

11,76

КАТАЛОГ
ДЕТАЛЕЙ И СБОРОЧНЫХ ЕДИНИЦ

Номер фигуры	Номер позиции	Обозначение	Наименование сборочных единиц, деталей	Колич. на сб. ед.	Сведения о взаимозаменяемости и конструктивных изменениях
I					
	4	2I86A-7-2	Кольцо уплотнительное	2	
		2I98A-3	Шайба	2	
	-	I 760I 5590 050 000	Агрегат ГА2I3Г с фитингами	2	Сб. поз. 7
	I	ГА2I3Т	Редуктор гидравлический*	2	
	2	2828A-6-63	Тройник	2	
		2I95A-I2	Гайка	2	
		2I86A-9-2	Кольцо уплотнительное	2	
		2I98A-4	Шайба	2	
	3	2797A-8	Штуцер	2	
		2I86A-II-2	Кольцо уплотнительное	2	
	4	4420A-6-8	Тройник	2	
		2I95A-I4	Гайка	2	
		2I86A-II-2	Кольцо уплотнительное	2	
		2I98A-5	Шайба	2	

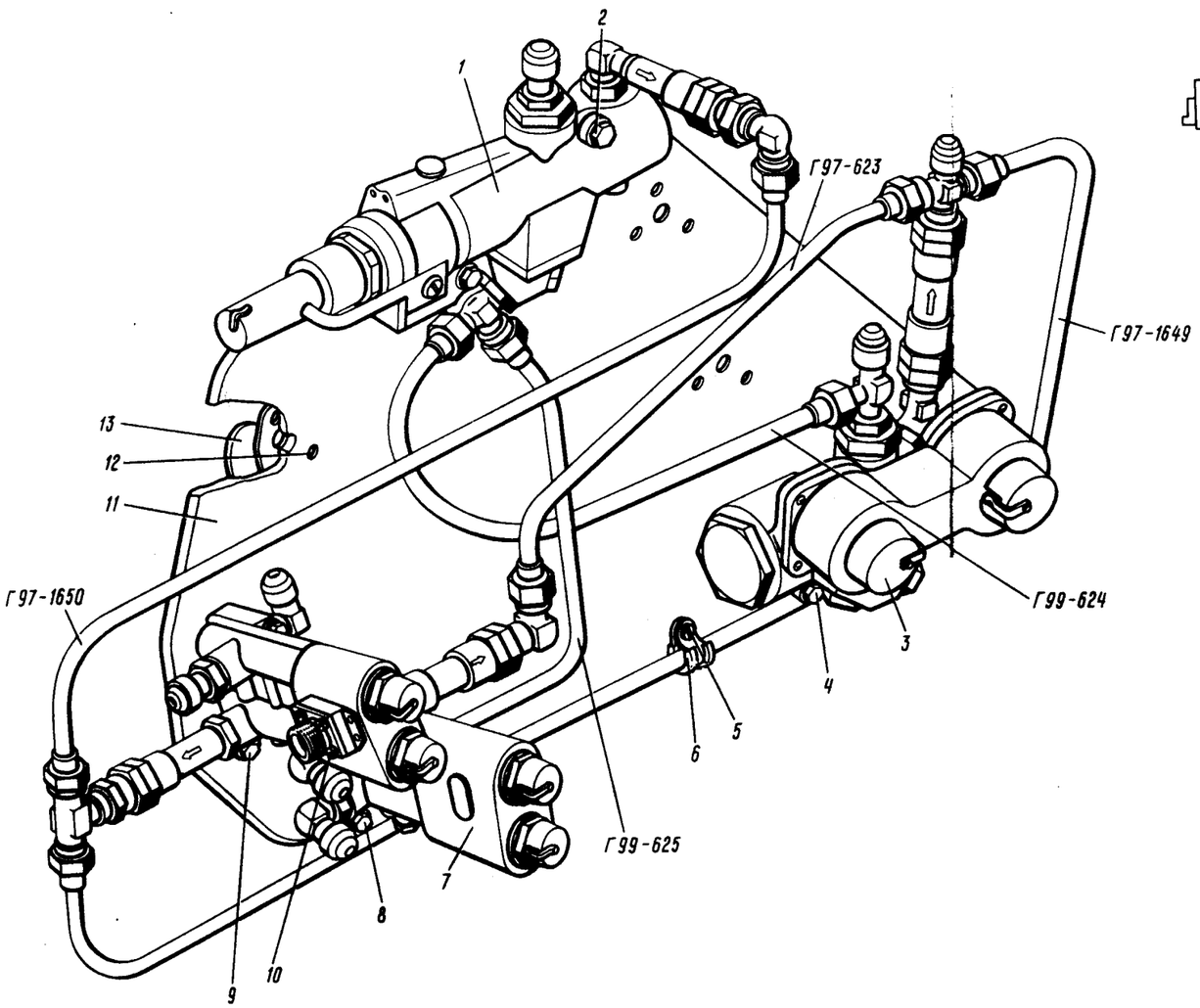

Сборка, поз. (1)

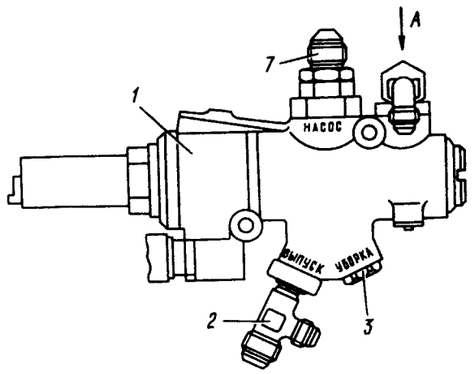

Сборка, поз. (3)

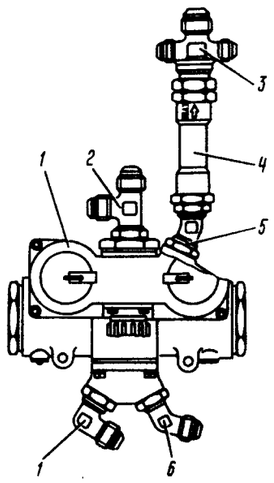

Вид А

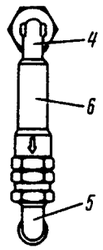

Сборка, поз. (7)

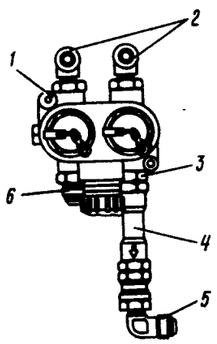

Сборка, поз. (10)

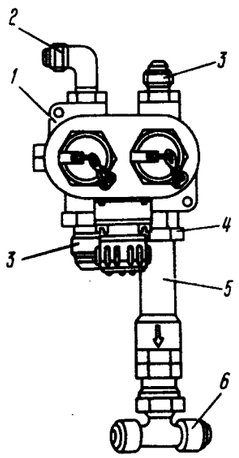

Панель агрегатов шасси
Фигура 2

11,76

КАТАЛОГ
ДЕТАЛЕЙ И СБОРОЧНЫХ ЕДИНИЦ

Номер фигуры	Номер позиции	Обозначение	Наименование сборочных единиц, деталей	Колич. на сб. ед.	Сведения о взаимозаменяемости и конструктивных изменениях
2		I 760I 555I 020 000	ПАНЕЛЬ АГРЕГАТОВ ШАССИ	2	
	I	I 760I 5590 040 000	Агрегат ГАI40 с фитингами	I	
	2	3003А-6-66	Болт	2	
		340IА-I-6-I2	Шайба	2	
		338IА-6	Гайка	2	
	3	I 760I 5590 020 I03	Агрегат ГАI42/2 с фитингами	I	
	4	3003А-6-56	Болт	2	
		340IА-I-6-I2	Шайба	2	
		338IА-6	Гайка	2	
		ДI8-3У-2,6-6	Заклепка	4	
	5	3I70А-5-I4	Винт	I	
		3I66А-5-I4	Винт	I	
		340IА-I-5-I0	Шайба	I	
	6	5I49А-8	Хомут	I	
	7	I 760I 5590 030 I03	Агрегат ГАI63/I6 с фитингами	I	
	8	I-5-34 ОСТ I.I0569-72	Болт	2	
		340IА-0,5-5-I0	Шайба	2	
		338IА-5	Гайка	2	
		ДI8-3У-2,6-6	Заклепка	4	
	9	I-5-34 ОСТ I I0569-72	Болт	2	
		340IА-0,5-5-I0	Шайба	2	
	I0	I 760I 5590 030 255	Агрегат ГАI63/I6 с фитингами	I	
	II	I 760I 555I I20 003	Панель	I	
	I2	АМГ5-3П-3-7	Заклепка	5	
	I3	УН55-09	Втулка	4	
	-	I 760I 5590 040 000	Агрегат ГАI40 с фитингами	I	Сб. поз. I
	I	ГАI63/I6	Кран электрогидравлический*	I	

11,76

КАТАЛОГ
ДЕТАЛЕЙ И СБОРОЧНЫХ ЕДИНИЦ

Номер фигуры	Номер позиции	Обозначение	Наименование сборочных единиц, деталей	Колич. на сб. ед.	Сведения о взаимозаменяемости и конструктивных изменениях
2					
	2	I 760I 5590 5I5 000	Тройник	I	
		2I95A-I6	Гайка	I	
		2I98A-6	Шайба	I	
		2I86A-I3-2	Кольцо уплотнительное	I	
	3	2I94A-I6	Заглушка	I	
	4	I 760I 5590 586 000	Угольник	I	По № I2358
		I 760I 5590 7I5 000	Угольник	I	С № I236I
		2I95A-I6	Гайка	I	
		2I98A-6	Шайба	I	
		2I86A-I3-2	Кольцо уплотнительное	I	По № I2358
		2I86A-I76-2	Кольцо уплотнительное	I	С № I236I
	5	2808A-6-39	Угольник	I	По № I2358
		4684A-6-40	Угольник	I	С № I236I
		2I95A-I2	Гайка	I	По № I2358
		2I95A-I2-I,5	Гайка	I	С № I236I
		2I86A-9-2	Кольцо уплотнительное	I	По № I2358
		2I86A-I76-2	Кольцо уплотнительное	I	С № I236I
		2I98A-4	Шайба	I	По № I2358
		2I98A-20	Шайба	I	С № I236I
	6	ИЛI543Н-6А	Клапан обратный	I	По № I2358
		990-2-6	Клапан обратный	I	С № I236I
	7	2797A-I0	Проходник	I	
		2I86A-I3-2	Кольцо уплотнительное	I	
	-	I 760I 5590 020 I03	Агрегат ГАI42/2 с фитингами	I	Сб. поз. 3
	I	ГАI42/2	Распределитель*	I	
	2	2829A-I0-77	Тройник	I	
		2I95A-I6	Гайка	I	
		2I86A-I3-2	Кольцо уплотнительное	I	
		2I98A-6	Шайба	I	
	3	I 760I 5590 524 000	Тройник	I	По № I2358
		I 760I 5590 7I2 000	Тройник	I	С № I236I
		2I86A-I3-2	Кольцо уплотнительное	I	По № I2358
		2I86A-I78-2	Кольцо уплотнительное	I	С № I236I
	4	ИЛI543Н-I0А	Клапан обратный	I	По № I2358
		990-2-I0	Клапан обратный	I	С № I236I

КАТАЛОГ
ДЕТАЛЕЙ И СБОРОЧНЫХ ЕДИНИЦ

Номер фигуры	Номер позиции	Обозначение	Наименование сборочных единиц, деталей	Колич. на сб. ед.	Сведения о взаимозаменяемости и конструктивных изменениях
2					
	5	I 760I 5590 5I8 003	Угольник	I	По № I2358
		I 760I 5590 7II 003	Угольник	I	С № I236I
		2I95A-I6	Гайка	I	По № I2358
		2I95A-I6xI,5	Гайка	I	С № I236I
		2I86A-I3-2	Кольцо уплотнительное	I	По № I2358
		2I86A-I78-2	Кольцо уплотнительное	I	С № I236I
		2I98A-6	Шайба	I	По № I2358
		2I98A-22	Шайба	I	С № I236I
	6	44I8A-8-I0	Угольник	I	
		2I95A-I6	Гайка	I	
		2I98A-I3-2	Кольцо уплотнительное	I	
		2I98A-6	Шайба	I	
	7	2809A-I0-40	Угольник	I	
		2I95A-I6	Гайка	I	
		2I86A-I3-2	Кольцо уплотнительное	I	
		2I98A-6	Шайба	I	
	-	I 760I 5590 030 I03	Агрегат ГАI63А/I6 с фитингами	I	Сб. поз. 7
	I	ГАI63А/I6	Кран электрогидравлический*	I	
	2	2809A-6-39	Угольник	I	
		2I95A-I2	Гайка	I	
		2I86A-9-2	Кольцо уплотнительное	I	
		2I98A-4	Шайба	I	
	3	I 760I 5590 585 000	Проходник	I	По № I2358
		I 760I 5590 7I6 000	Проходник	I	С № I236I
		2I86A-9-2	Кольцо уплотнительное	I	По № I2358
		2I86A-I76-2	Кольцо уплотнительное	I	С № I236I
	4	ИЛI543А-6А	Клапан обратный	I	По № I2358
		990-2-6	Клапан обратный	I	С № I236I
	5	2808A-6-39	Угольник	I	По № I2358
		4684A-6-48	Угольник	I	С № I236I
		2I95A-I2	Гайка	I	По № I2358
		2I95A-I2-I,5	Гайка	I	С № I236I
		2I86A-9-2	Кольцо уплотнительное	I	По № I2358
		2I86A-I76-2	Кольцо уплотнительное	I	С № I236I
		2I98A-4	Шайба	I	По № I2358
		2I98A-20	Шайба	I	С № I236I

КАТАЛОГ
ДЕТАЛЕЙ И СБОРОЧНЫХ ЕДИНИЦ

Номер фигуры	Номер позиции	Обозначение	Наименование сборочных единиц, деталей	Колич. на сб. ед.	Сведения о взаимозаменяемости и конструктивных изменениях
2					
	6	2797А-6	Проходник	I	
		2I86А-9-2	Кольцо уплотнительное	I	
	-	I 760I 5590 030 255	Агрегат ГАI63/I6 с фитингами	I	Сб. поз. I0
	I	ГАI63/I6	Кран электрогидравлический*	I	
	2	2809А-6-39	Угольник	I	
		2I95А-I2	Гайка	I	
		2I86А-9-2	Кольцо уплотнительное	I	
		2I98А-4	Шайба	I	
	3	2797А-6	Штуцер	I	
		2I86А-9-2	Кольцо уплотнительное	2	
	4	I 760I 5590 7I6 000	Переходник	I	
		2I86А-9-2	Кольцо уплотнительное	I	
		2I86А-I76-2	Кольцо уплотнительное	I	
	5	990-2-6	Клапан обратный	I	
	6	4696А-6-40	Тройник	I	
		2I95А-I2хI,5	Гайка	I	
		2I86А-I76-2	Кольцо уплотнительное	I	
		2I98А-20	Шайба	I	
	7	2I94А-I0	Заглушка	I	
		2I86А-7-2	Кольцо уплотнительное	I	

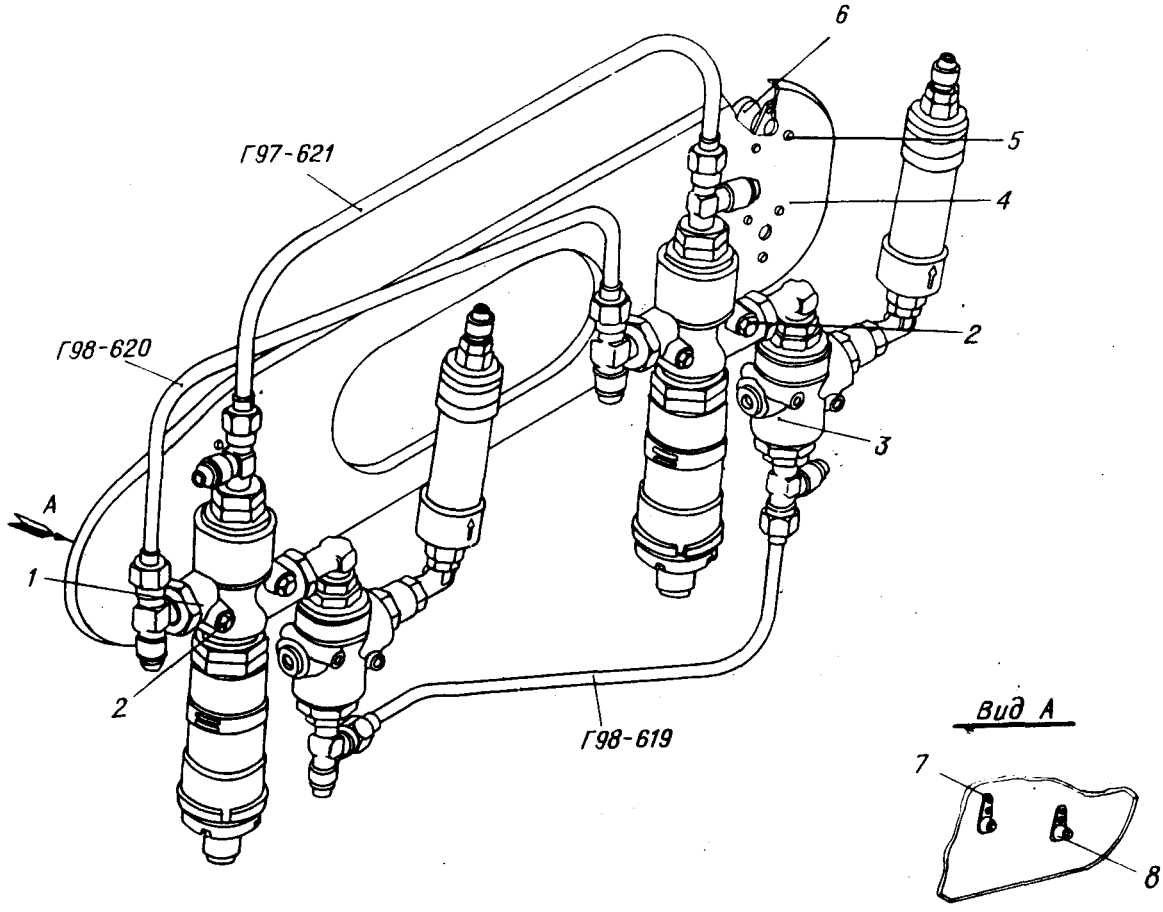

Сборка, поз. 1

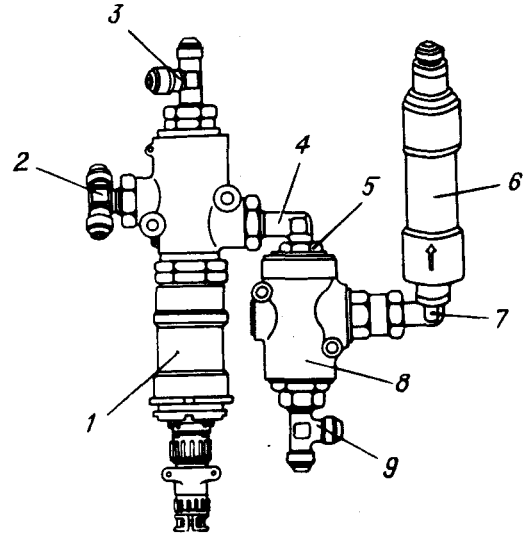

Панель агрегатов автомата тормозов
Фигура 3

КАТАЛОГ
ДЕТАЛЕЙ И СБОРОЧНЫХ ЕДИНИЦ

Номер фигуры	Номер позиции	Обозначение	Наименование сборочных единиц, деталей	Колич. на сб. ед.	Сведения о взаимозаменяемости и конструктивных изменениях
3		I 760I 555I 030 000	ПАНЕЛЬ АГРЕГАТОВ АВТОМАТА ТОРМОЗОВ	4	
	I	I 760I 5590 I30 I03	Агрегат УЭ24/I-2, УГ97-7 и ГАI72 с фитингами	4	
	2	3003А-6-56	Болт	I6	
		340IА-I-6-I2	Шайба	I6	
	3	I 760I 5590 I30 I05	Агрегат УЭ24/I-2, УГ97-7 и ГАI72 с фитингами	4	
	4	I 760I 555I I30 003	Панель	4	
	5	АМГ5-3П-3-7	Заклепка	48	
	6	УН55-09	Втулка	I6	
	7	ДI8-3У-2,6-6	Заклепка	32	
	8	3382А-6	Гайка	I6	
	-	I 760I 5590 I30 I03	Агрегат УЭ24/I-2, УГ97-7 и ГАI72 с фитингами	4	Сб. поз. I
	I	УЭ24/I-2	Кран электрогидравлический*	8	
	2	I 760I 5590 506 000	Тройник	8	
		УН55-I0	Гайка	8	
		УН55-II	Шайба	8	
		2I86А-285-2	Кольцо уплотнительное	8	
	3	I 760I 5590 505 000	Тройник	8	
		УН55-I0	Гайка	8	
		УН55-II	Шайба	8	
		2I86А-285-2	Кольцо уплотнительное	8	
	4	I 760I 5590 605 000	Угольник	8	
		УН55-I0	Гайка	8	
		УН55-II	Шайба	8	
		2I86А-205-2	Кольцо уплотнительное	8	
	5	2I86А-I3-2	Кольцо уплотнительное	8	
		2I95А-I6	Гайка	8	
		2I98А-6	Шайба	8	
	6	ГАI72Т	Дозатор*	8	
	7	I 760I 5590 604 000	Угольник	8	
		2I95А-I6	Гайка	8	
		2I86А-I3-2	Кольцо уплотнительное	8	
		2I98А-6	Шайба	8	

15 ноября 1979 г.

КАТАЛОГ
ДЕТАЛЕЙ И СБОРОЧНЫХ ЕДИНИЦ

Номер фигуры	Номер позиции	Обозначение	Наименование сборочных единиц, деталей	Колич. на сб. ед.	Сведения о взаимозаменяемости и конструктивных изменениях
3	8	УГ97-7	Клапан челночный*	8	
	9	I 760I 5590 508 000	Тройник	8	
		2I95А-I6	Гайка	8	
		2I86А-I3-2	Кольцо уплотнительное	8	
		2I98А-6	Шайба	8	

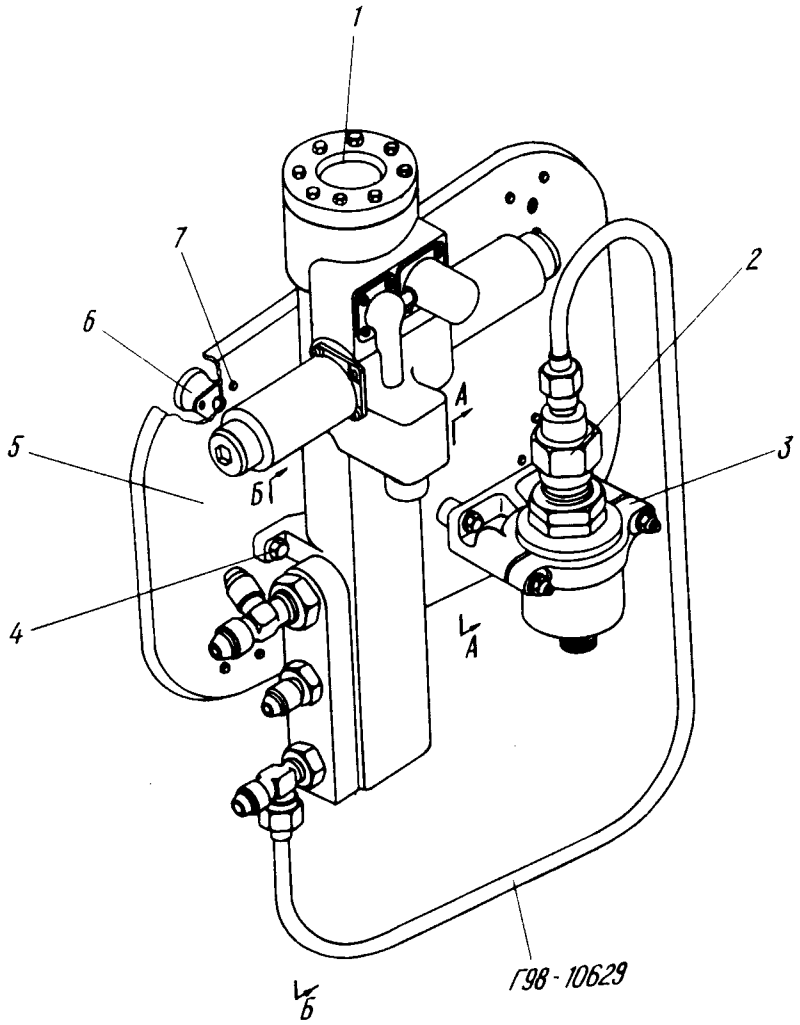

Сборка, поз. 1

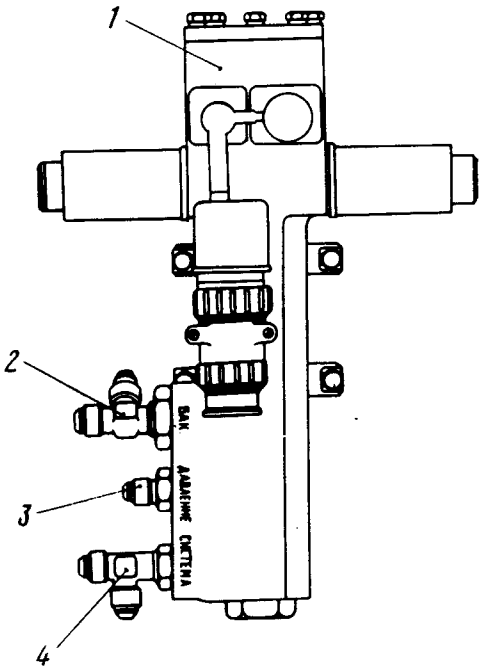

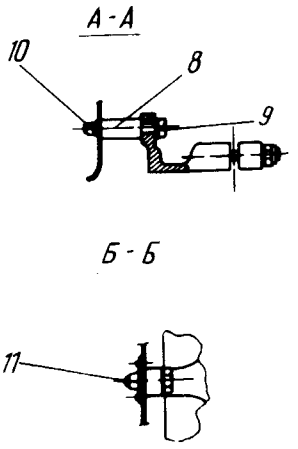

Панель агрегатов основных тормозов
Фигура 4

11.76

КАТАЛОГ
ДЕТАЛЕЙ И СБОРОЧНЫХ ЕДИНИЦ

Номер фигуры	Номер позиции	Обозначение	Наименование сборочных единиц, деталей	Колич. на сб. ед.	Сведения о взаимозаменяемости и конструктивных изменениях
4		I 760I 555I 050 000	ПАНЕЛЬ АГРЕГАТОВ ОСНОВНЫХ ТОРМОЗОВ	4	
	I	I 760I 5590 I40 000	Агрегат КЭ26/I с фитингами	4	
	2	УГ34/I	Реле электрогидравлическое*	4	
	3	УН55-07	Кронштейн	4	
	4	I-6-20	Болт	8	
		ОСТI.I0569-72			
		340IА-I-6-I2	Шайба	I6	
	5	I 760I 555I I60 003	Панель	4	
	6	УН55-09	Втулка	I6	
	7	АМГ5-3П-3-7	Заклепка	48	
	8	2408А-5-20	Втулка	8	
	9	I-5-38	Болт	8	
		ОСТI.I0569-72			
		340IА-I-5-I0	Шайба	8	
	I0	3382А-5	Гайка	8	
	II	338IА-6	Гайка	I6	
	-	I 760I 5590 I40 000	Агрегат КЭ26/I с фитингами	4	Сб. поз. I
	I	КЭ26/I	Кран электрогидравлический*	4	
	2	I 760I 5590 908 000	Тройник	4	
		2I95А-22	Гайка	4	
		2I86А-I65-2	Кольцо уплотнительное	4	
		2I98А-8	Шайба	4	
	3	44I2А-6-I0	Штуцер	4	
		2I86А-I3-2	Кольцо уплотнительное	4	
	4	I 760I 5590 697 000	Тройник	4	
		2I95А-I6	Гайка	4	
		2I86А-I3-2	Кольцо уплотнительное	4	
		2I98А-6	Шайба	4	

32.50.00

УПРАВЛЕНИЕ ПОВОРОТОМ КОЛЕС НОСОВОЙ НОГИ ШАССИ

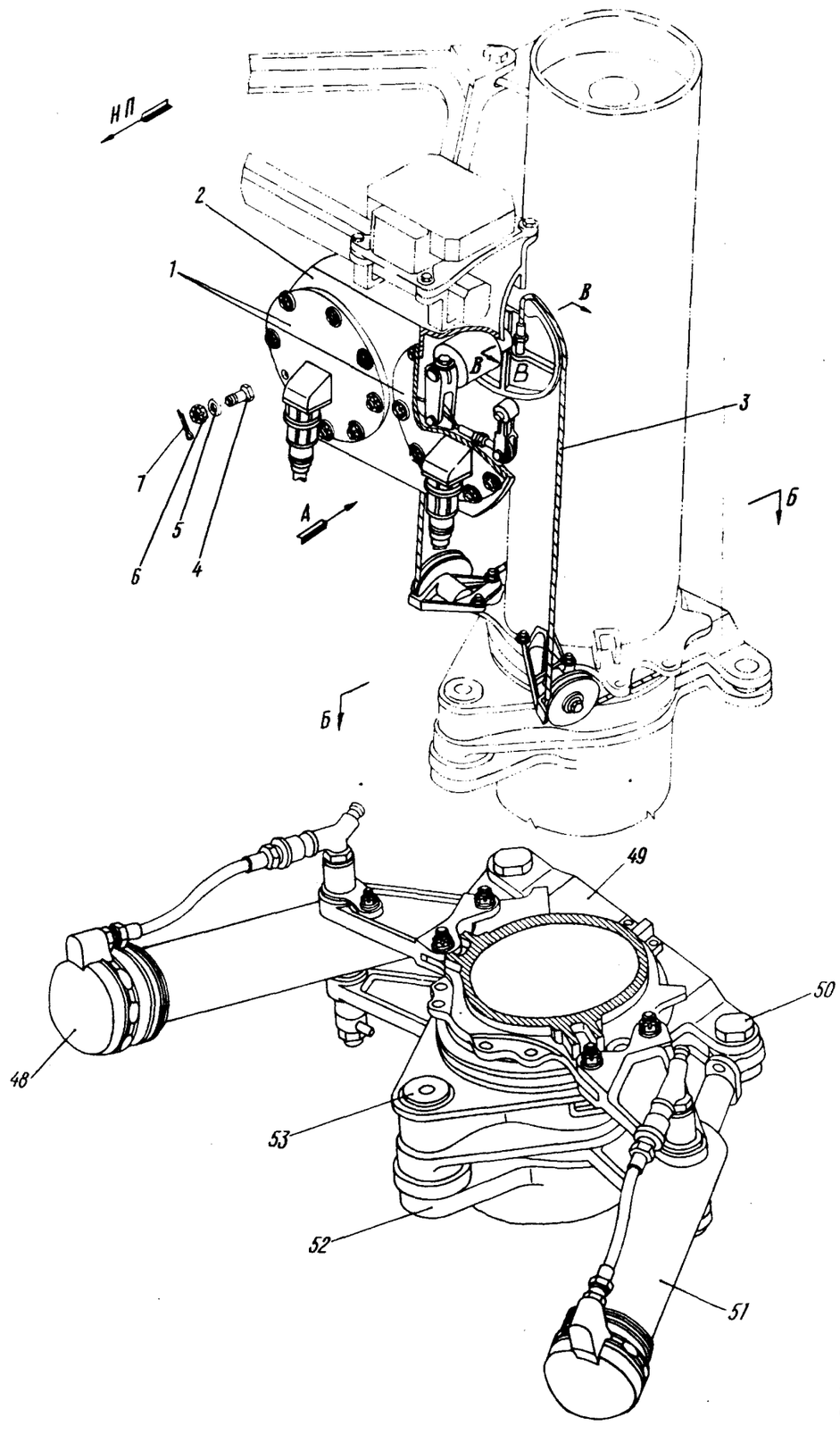

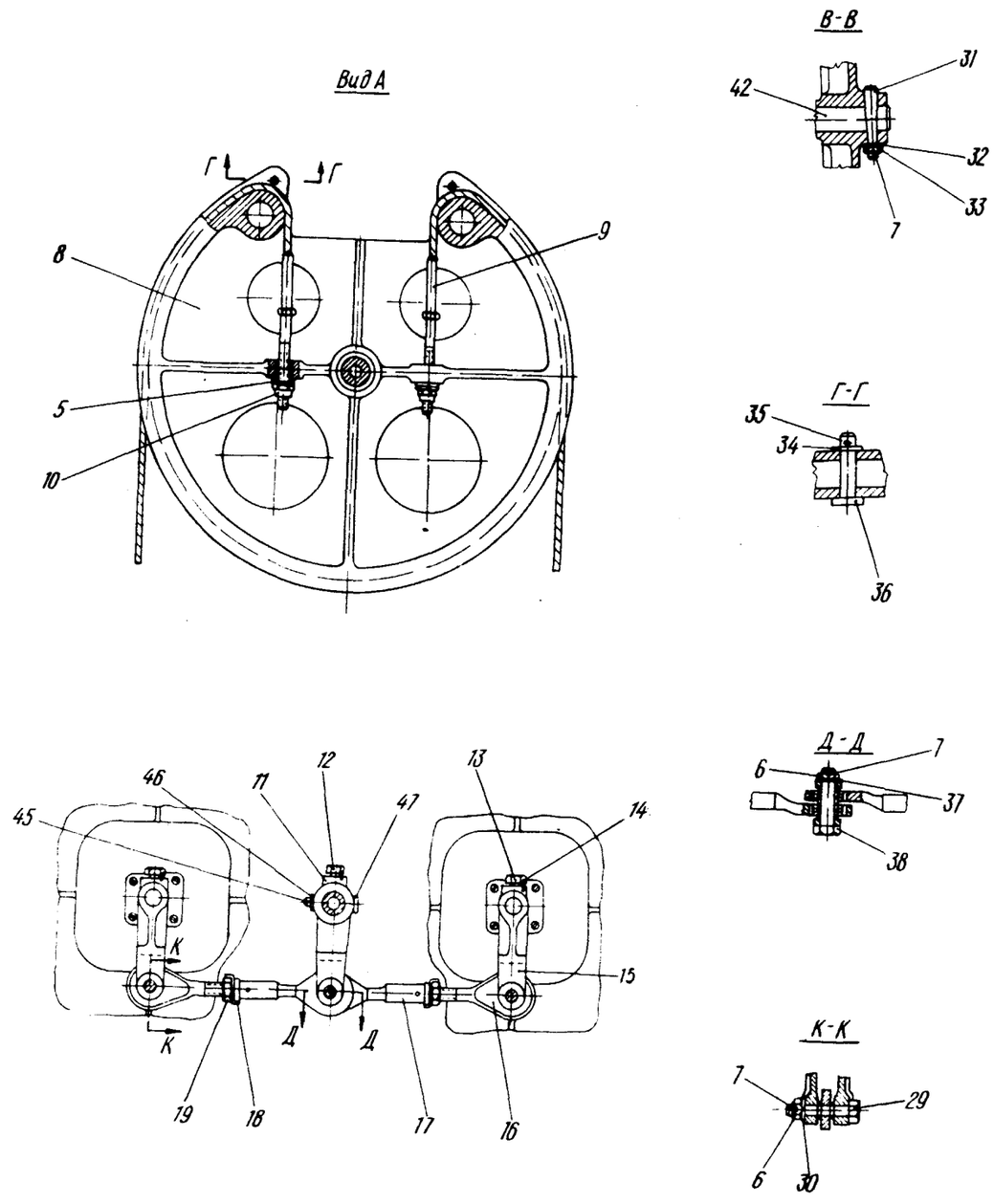

Управление поворотом колес носовой ноги шасси
Фигура I (Лист I из 2)

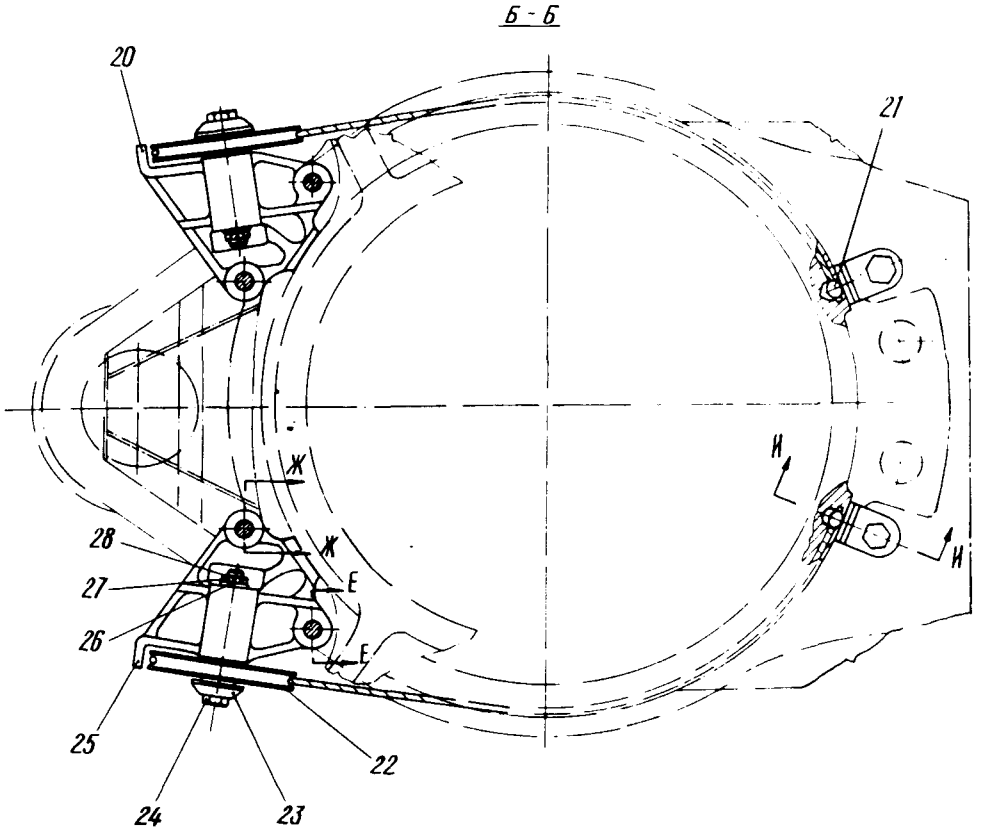

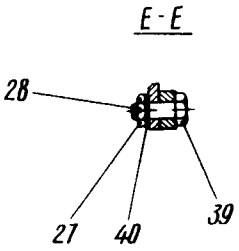

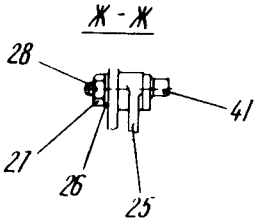

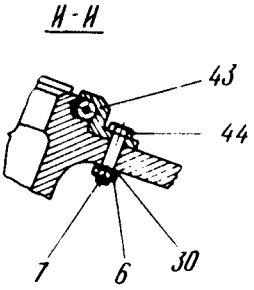

Управление поворотом колес носовой ноги шасси
Фигура I (Лист 2 из 2)

11,76

КАТАЛОГ
ДЕТАЛЕЙ И СБОРОЧНЫХ ЕДИНИЦ

Номер фигуры	Номер позиции	Обозначение	Наименование сборочных единиц, деталей	Колич. на сб. ед.	Сведения о взаимозаменяемости и конструктивных изменениях
I		I 760I 4250 000 000	УПРАВЛЕНИЕ ПОВОРОТОМ КОЛЕС НОСОВОЙ НОГИ ШАССИ		
	I	БСП-I из комплекта СУС7А-3	Блок сельсинов-приемников*	2	
	2	I 760I 4250 050 000	Кронштейн	I	
	3	I 760I 4250 000 003	Трос	2	
	4	30I7А-6-20-3	Болт	I6	
	5	3405А-I-6-I2	Шайба	I6	
	6	3346А-6	Гайка	26	
	7	I,6xI4-002 ГОСТ 397-66	Шплинт	25	
	8	I 760I 4250 I40 000	Сектор	I	
	9	I 760I 4250 004 000	Наконечник	2	
	I0	3374А-6	Гайка	2	
	II	I 760I 4250 003 000	Рычаг	I	
	I2	I 760I 425I 0I4 000	Винт	I	
	I3	I 760I 4250 0I3 000	Винт	2	
	I4	I 760I 4250 000 005	Проволока	3	
	I5	I 760I 4250 008 000	Рычаг	2	
	I6	I 760I 4250 030 000	Наконечник ушковый	2	
	I7	I 760I 4250 020 000	Ушко	2	
	I8	345IА-8	Шайба	2	
	I9	3324А-8	Гайка	2	
	20	I 760I 4250 002 002	Кронштейн	I	
	2I	I742с55-3	Шарик	2	
	22	472с50-60-9	Ролик	2	
	23	I 760I 4250 006 000	Шайба	2	
	24	3027А-9-58-3,5	Болт	2	
	25	I 760I 4250 002 00I	Кронштейн	I	
	26	3405А-I,5-8-I4	Шайба	4	
	27	3346А-8	Гайка	6	

КАТАЛОГ ДЕТАЛЕЙ И СБОРОЧНЫХ ЕДИНИЦ

Номер фигуры	Номер позиции	Обозначение	Наименование сборочных единиц, деталей	Колич. на сб. ед.	Сведения о взаимозаменяемости и конструктивных изменениях
I	28	2xI6-002 ГОСТ 397-66	Шплинт	6	
	29	3027А-7-30-3	Болт	2	
	30	3405А-I,5-6-I2	Шайба	9	
	3I	3033А-6-32-2,5	Болт	I	
	32	I249с50-6	Шайба	I	
	33	3346А-5	Гайка	I	
	34	340IА-0,5-4-7	Шайба	2	
	35	IxI2-002 ГОСТ 397-66	Шплинт	2	
	36	I340с5I-4-I8-I4 Кд	Валик	2	
	37	3405А-0,5-6-I2	Шайба	I	
	38	3027А-7-34-3	Болт	I	
	39	30I7А-8-24-3,5	Болт	2	
	40	3405А-2-8-I4	Шайба	2	
	4I	I 760I 4250 009 000	Штифт	2	
	42	I 760I 4250 005 000	Ось	I	
	43	I 760I 4250 007 000	Прижим	2	
	44	30I7А-6-26-3	Болт	2	
	45	Ix6-002 ГОСТ 397-66	Шплинт	I	
	46	3405А-I-3-7	Шайба	I	
	47	I 760I 4250 000 007	Валик	I	
	48	I 760I 4225 I00 00I	Цилиндр управления передней ногой (прав.)	I	
	49	I 760I 4229 000 000	Хомут поворотный	I	
	50	I 760I 4220 055 000	Болт	2	
		3346А-24	Гайка	2	
		3405А-3-24-40	Шайба	2	
		3,2x50-002 ГОСТ 397-66	Шплинт	2	
	5I	I 760I 4225 I00 002	Цилиндр управления передней ногой (лев.)	I	
	52	I 760I 4227 000 000	Хомут нижний	I	
	53	I 760I 4220 054 000	Палец	I	

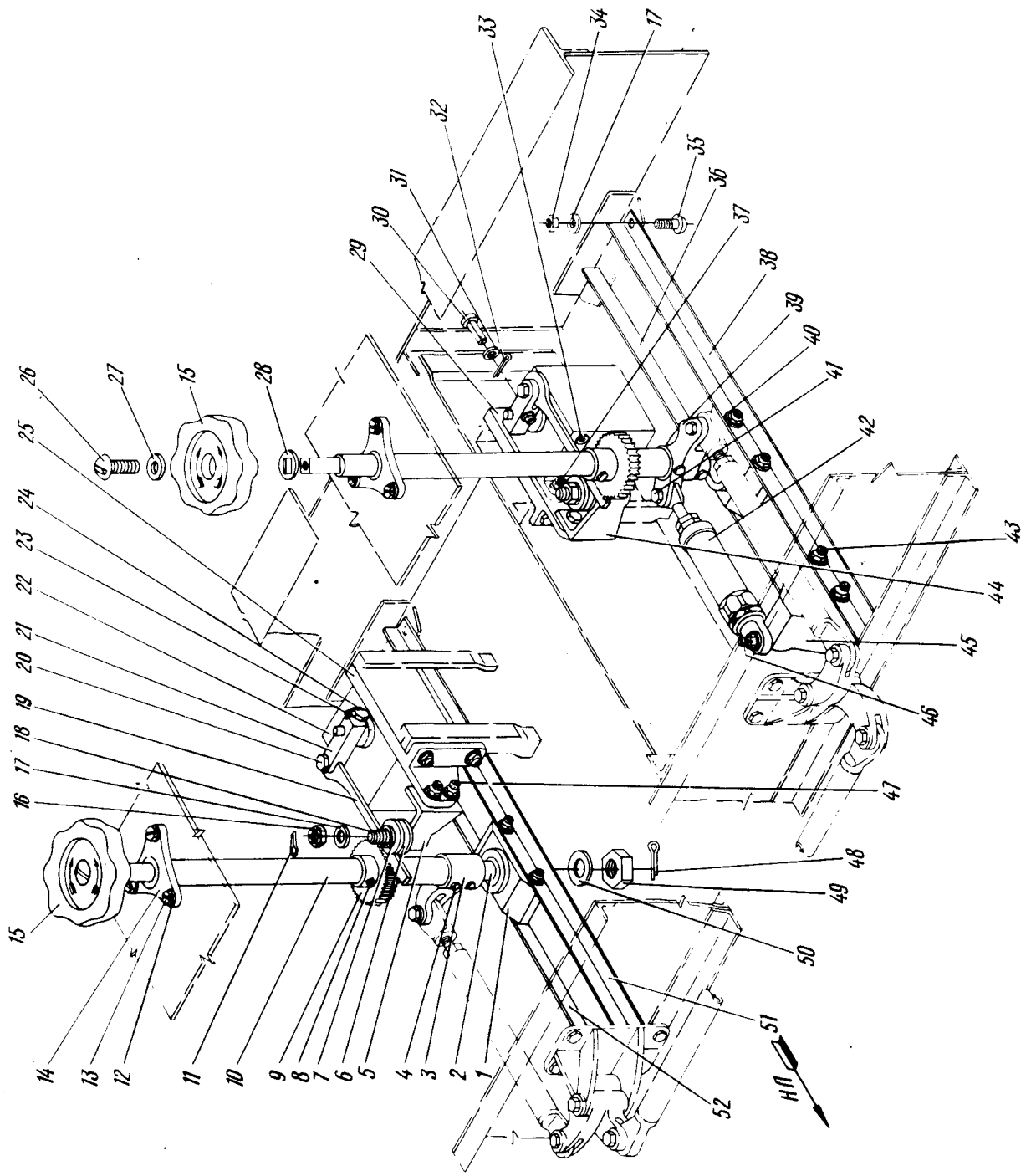

Штурвальчики управления носовой стойкой шасси
Фигура 2

11,76

КАТАЛОГ
ДЕТАЛЕЙ И СБОРОЧНЫХ ЕДИНИЦ

Номер фигуры	Номер позиции	Обозначение	Наименование сборочных единиц, деталей	Колич на сб. ед.	Сведения о взаимозаменяемости и конструктивных изменениях
2		I 760I 425I 000 000	ШТУРВАЛЬЧИКИ УПРАВЛЕНИЯ НОСОВОЙ СТОЙКОЙ ШАССИ		
	I	I 760I 425I I50 000	Кронштейн	2	
	2	I 760I 425I 0I5 000	Пята	2	
	3	I 760I 425I 008 000	Качалка	I	
	4	3024А-6-36-3	Болт	4	
	5	I 760I 425I I60 00I	Кронштейн	I	
	6	I 760I 425I 0II 000	Ролик	2	
	7	I 760I 425I 0I2 000	Втулка	2	
	8	3024А-6-32-3	Болт	4	
	9	I 760I 425I I07 000	Шестерня	2	
	I0	I 760I 425I I40 000	Колонка штурвальчика	2	
	II	I,6хI4-002 ГОСТ 397-66	Шплинт	49	
	I2	3405А-I-5-I0	Шайба	6	
	I3	305IА-5-20	Болт	6	
	I4	I 760I 425I 030 000	Кронштейн	2	
	I5	I 760I 425I 00I 000	Штурвальчик	2	По № 247I9
		I 760I 425I I80 000	Штурвальчик	2	С № 24723
	I6	3336А-6	Гайка	49	
	I7	3405А-I-6-I2	Шайба	45	
	I8	I 760I 425I 0I7 000	Ось	2	
	I9	I 760I 425I 0I0 000	Рейка	2	
	20	3027А-7-24-3	Болт	2	
	2I	I 760I 425I 0I6 000	Рычаг	2	
	22	БСД-I	Блок сельсинов-датчиков* (из комплекта СУС7А-3)	2	
	23	I 760I 425I 000 003	Проволока контровочная	2	
	24	I 760I 425I 0I4 000	Винт	2	
	25	I 760I 425I I05 00I	Кронштейн	I	
	26	3059А-6-I6	Болт	2	
	27	3405А-I-6-I4	Шайба	2	

КАТАЛОГ
ДЕТАЛЕЙ И СБОРОЧНЫХ ЕДИНИЦ

Номер фигуры	Номер позиции	Обозначение	Наименование сборочных единиц, деталей	Колич. на сб. ед.	Сведения о взаимозаменяемости и конструктивных изменениях
2	28	I 760I 425I 002 000	Шайба	2	
	29	I 760I 425I I05 002	Кронштейн	I	
	30	2-3-22 ОСТI.III89-73	Валик	2	
	3I	3405А-0,8-3-6	Шайба	2	
	32	Iх6-002 ГОСТ 397-66	Шплинт	2	
	33	I274с50-I-6-23	Шайба	8	
	34	3302А-6	Гайка	8	
	35	3I70А-6-I4	Болт	8	
	36	I 760I 425I 000 005	Профиль	I	
	37	30I7А-6-22-3	Болт	8	
	38	I 760I 425I 000 006	Профиль	I	
	39	I 760I 425I 009 000	Качалка	I	
	40	3405А-0,8-6-I2	Шайба	I2	
	4I	30I7А-7-26-3	Болт	I	
	42	I 760I 425I 020 000	Цилиндр загрузочный	I	
	43	30I7А-6-I8-3	Болт	I2	
	44	I 760I 425I I60 002	Кронштейн	I	
	45	I 760I 425I 003 000	Кронштейн	I	
	46	I 760I 425I 004 000	Ось	I	
	47	30I7А-6-24-3	Болт	4	
	48	2,5х20-002 ГОСТ 397-66	Шплинт	2	
	49	3346А-I0	Гайка	2	
	50	3405А-I,5-I0-I8	Шайба	2	
	5I	I 760I 425I 000 004	Профиль	I	
	52	I 760I 425I 000 007	Профиль	I	

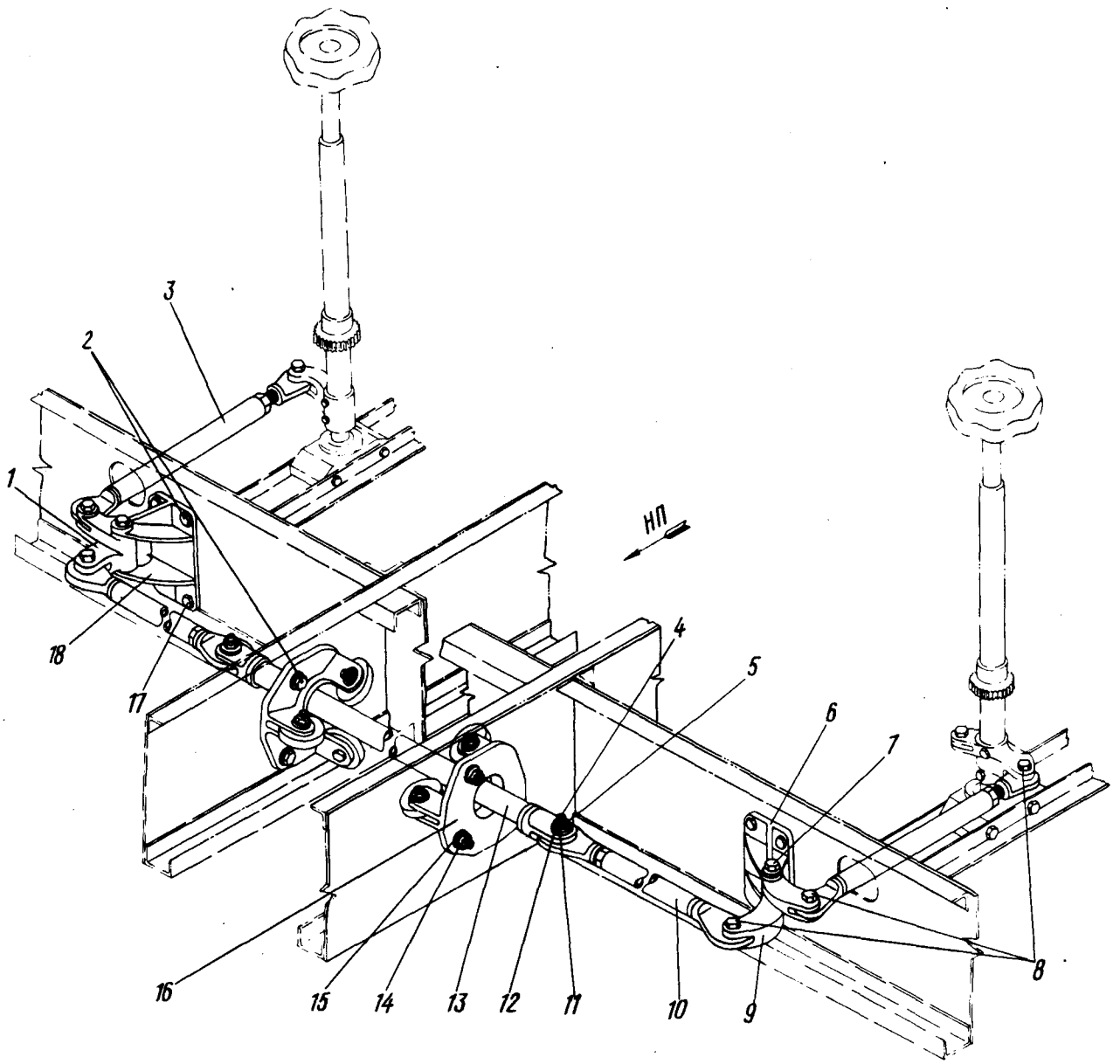

Проводка механизма связи
штурвальчиков управления носовым шасси
Фигура 3

11,76

КАТАЛОГ
ДЕТАЛЕЙ И СБОРОЧНЫХ ЕДИНИЦ

Номер фигуры	Номер позиции	Обозначение	Наименование сборочных единиц, деталей	Колич на сб. ед.	Сведения о взаимозаменяемости и конструктивных изменениях
3		I 760I 4252 000 000	ПРОВОДКА МЕХАНИЗМА СВЯЗИ ШТУРВАЛЬЧИКОВ УПРАВЛЕНИЯ НОСОВЫМ ШАССИ		
	I	I 760I 4252 0I0 002	Качалка	I	
	2	3003А-6-I6-3	Болт	I0	
	3	I 760I 4252 020 000	Тяга	2	
	4	3027А-7-28-3	Болт	2	
	5	I,6хI4-002 ГОСТ 397-66	Шплинт	24	
	6	I 760I 4252 00I 002	Кронштейн	I	
	7	3027А-7-72-3	Болт	2	
	8	3027А-7-32-3	Болт	6	
	9	I 760I 4252 0I0 00I	Качалка	I	
	I0	I 760I 4252 I40 000	Тяга	2	
	II	3346А-6	Гайка	I0	
	I2	3405А-I,5-7-I2	Шайба	I0	
	I3	I 760I 4252 I60 000	Тяга	I	
	I4	3336А-6	Гайка	I4	
	I5	3405А-I-6-I2	Шайба	I4	
	I6	I 760I 4252 050 000	Направляющая	2	
	I7	3003А-6-I8-3	Болт	4	
	I8	I 760I 4252 00I 00I	Кронштейн	I	

15 ноября 1979 г.

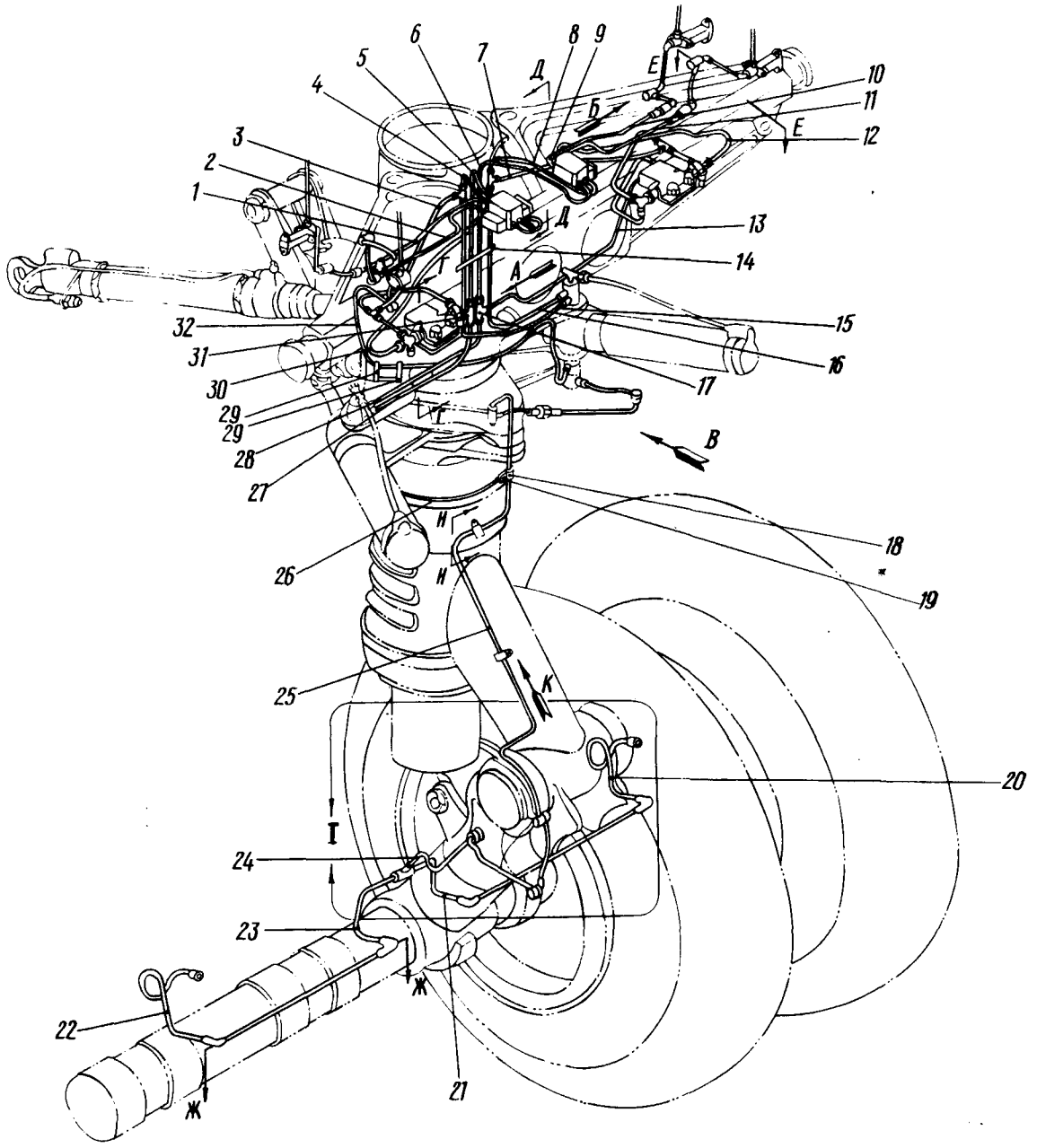

Проводка трубопроводов к цилиндру поворота носового шасси
и к цилиндру подтормаживания колес
Фигура 4 (Лист I из 3)

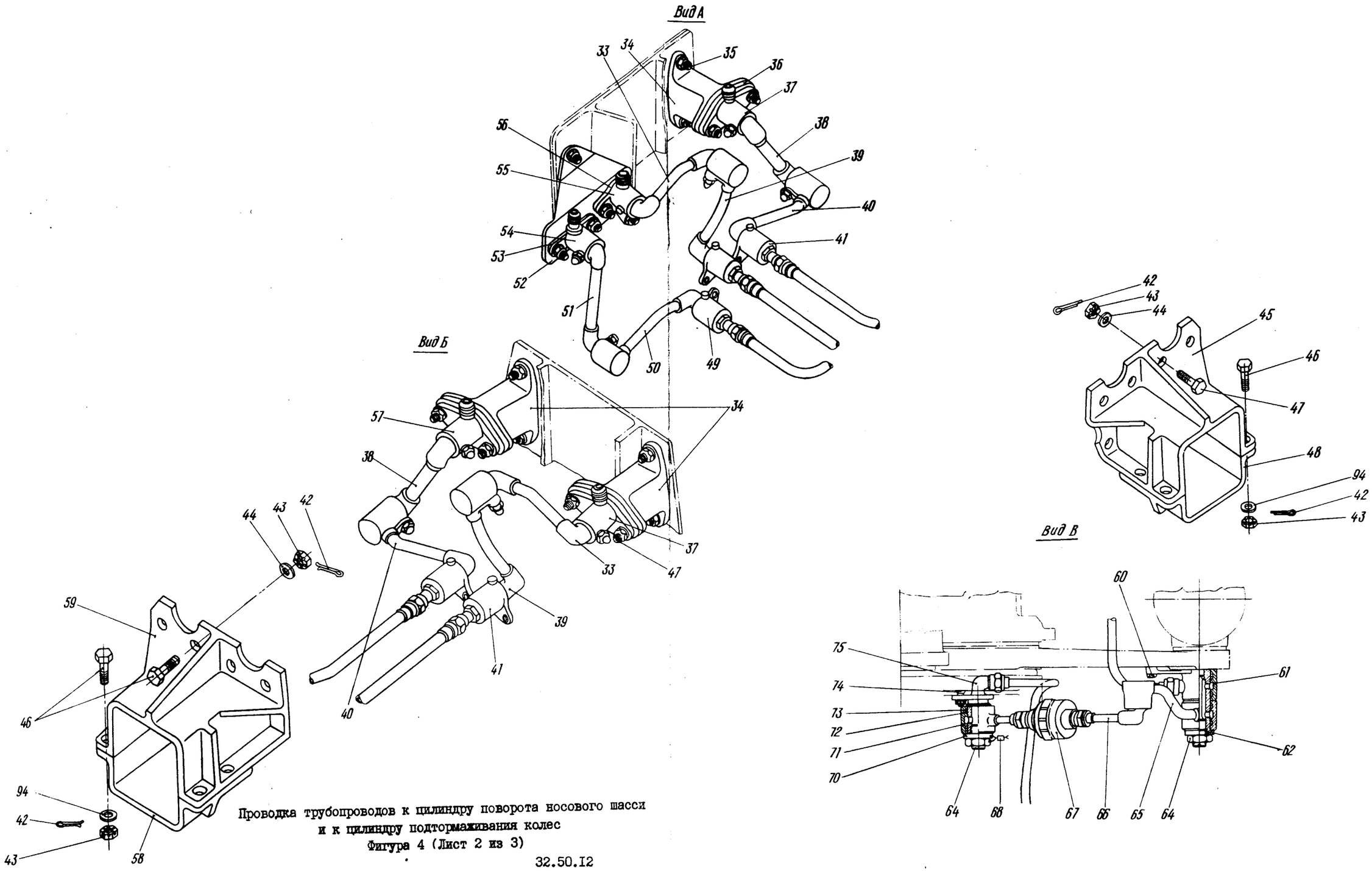

Проводка трубопроводов к цилиндру поворота носового шасси
и к цилиндру подтормаживания колес
Фигура 4 (Лист 2 из 3)

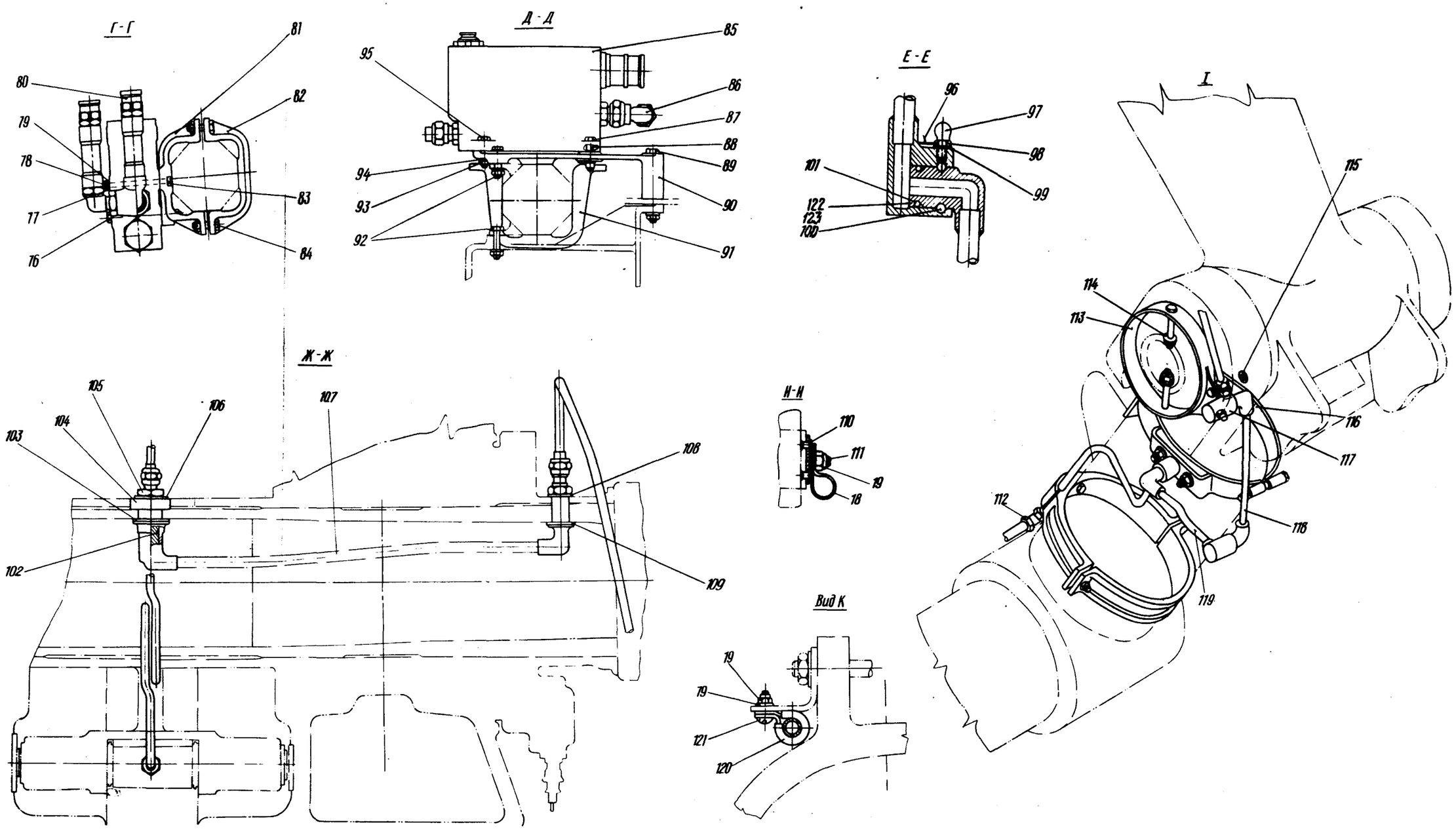

Проводка трубопроводов к цилиндру поворота носового шасси
и к цилиндру подтормаживания колес
Фигура 4 (Лист 3 из 3)

11,76

КАТАЛОГ
ДЕТАЛЕЙ И СБОРОЧНЫХ ЕДИНИЦ

Номер фигуры	Номер позиции	Обозначение	Наименование сборочных единиц, деталей	Колич. на сб. ед.	Сведения о взаимозаменяемости и конструктивных изменениях
4		I 760I 4240 000 000	ПРОВОДКА ТРУБОПРОВОДОВ К ЦИЛИНДРУ ПОВОРОТА НОСОВОГО ШАССИ И К ЦИЛИНДРУ ПОДТОРМАЖИВАНИЯ КОЛЕС		
	I	2Г25-I32	Трубопровод	I	
	2	2Г3-II8	Трубопровод	I	
	3	2Г22-I4I	Трубопровод	I	
	4	2Г22-I40	Трубопровод	I	
	5	2Г23-I45	Трубопровод	I	
	6	IГ22-I24	Трубопровод	I	
	7	IГ23-I28	Трубопровод	I	
	8	IГ23-I29	Трубопровод	I	
	9	5707А-8	Фитинг	2	
	I0	IГ3-I3I	Трубопровод	I	
	II	IГ25-I23	Трубопровод	I	
	I2	IГ3-I30	Трубопровод	I	
	I3	IГ22-I25	Трубопровод	I	
	I4	I 760I 4240 030 000	Хомут	I	
	I5	2Г22-I42	Трубопровод	I	
	I6	IГ23-I27	Трубопровод	I	
	I7	2750А-8	Тройник	4	
	I8	5892А-8	Хомут	I	
	I9	3373А-5	Гайка	I	
	20	Г8-I39	Трубопровод	I	
	2I	Г8-I37	Трубопровод	I	
	22	Г8-I38	Трубопровод	I	
	23	Г8-I36	Трубопровод	I	
	24	Г8-I35	Трубопровод	I	
	25	Г8-I34	Трубопровод	I	
	26	I 760I 4240 230 000	Хомут	I	
	27	2Г23-I43	Трубопровод	I	
	28	IГ22-I26	Трубопровод	I	

КАТАЛОГ ДЕТАЛЕЙ И СБОРОЧНЫХ ЕДИНИЦ

Номер фигуры	Номер позиции	Обозначение	Наименование сборочных единиц, деталей	Колич. на сб. ед.	Сведения о взаимозаменяемости и конструктивных изменениях
4	29	I 760I 4240 I90 000	Хомут	2	
	30	2Г3-I0II7	Трубопровод	I	
	3I	2Г23-I44	Трубопровод	I	
	32	Г8-I33	Трубопровод	I	
	33	I 760I 4240 090 000	Звено	2	
	34	I 760I 4240 009 000	Кронштейн	3	
	35	30I7А-6-20-3	Болт	I2	
	36	I 760I 4240 000 003	Прокладка	6	
	37	I 760I 4240 008 00I	Штуцер	I	
		I 760I 4240 008 002	Штуцер	I	
	38	I 760I 4240 II0 000	Звено	2	
	39	I 760I 4240 I00 00I	Звено	I	
		I 760I 4240 I00 002	Звено	I	
	40	I 760I 4240 I20 00I	Звено	I	
		I 760I 4240 I20 002	Звено	I	
	4I	I 760I 4240 0I3 000	Штуцер	4	
	42	I,6х20-002 ГОСТ 397-66	Шплинт	5I	
	43	3346А-6	Гайка	5I	
	44	3405А-2-6-I2	Шайба	I0	
	45	I 760I 4240 0I2 000	Кронштейн	I	
	46	30I7А6-I8-3	Болт	I8	
	47	30I7А6-I6-3	Болт	I0	
	48	I 760I 4240 007 000	Кронштейн	I	
	49	I 760I 4240 0I5 000	Штуцер	I	
	50	I 760I 4240 080 000	Звено	I	
	5I	I 760I 4240 070 000	Звено	I	
	52	I 760I 4240 005 000	Кронштейн	I	
	53	I 760I 4240 000 007	Прокладка	2	
	54	I 760I 4240 004 000	Штуцер	2	
	55	I 760I 4240 006 000	Штуцер	I	
	56	I 760I 4240 000 005	Прокладка	4	

КАТАЛОГ ДЕТАЛЕЙ И СБОРОЧНЫХ ЕДИНИЦ

Номер фигуры	Номер позиции	Обозначение	Наименование сборочных единиц, деталей	Колич. на сб. ед.	Сведения о взаимозаменяемости и конструктивных изменениях
4	57	I 760I 4240 008 00I	Штуцер	I	
	58	I 760I 4240 002 000	Скоба	I	
	59	I 760I 4240 00I 000	Кронштейн	I	
	60	30I7A6-26-3	Болт	I	
	6I	I 760I 4240 02I 000	Штуцер	I	
	62	2I86A-II	Кольцо	2	
	64	I 760I 4225 II3 000	Заглушка	2	
	65	I 760I 4240 I60 000	Звено	I	
	66	I 760I 4240 250 000	Звено	I	
	67	4539A-6	Разъем самозапирающий	I	
	68	2444A	Пломба	5	
	70	I 760I 4225 003 000	Шайба	2	
	7I	I 760I 4240 I40 000	Звено	I	
	72	I 760I 4225 0II 000	Кольцо	6	
	73	I 760I 4225 004 000	Кольцо	6	
	74	3083A6-I6-3	Болт	2	
	75	I 760I 4240 0I8 000	Штуцер	I	
	76	30I7A-5-68-3	Болт	2	
	77	3346A-5	Гайка	4	
	78	I,6xI4-002 ГОСТ 397-66	Шплинт	4	
	79	3405AI-5-I0	Шайба	4	
	80	ГАI86М	Агрегат с фитингами*	2	
	8I	I 760I 4240 033 00I	Скоба	I	
		I 760I 4240 033 002	Скоба	I	
	82	I 760I 4240 032 00I	Скоба	I	
		I 760I 4240 032 002	Скоба	I	
	83	30I7A5-66-3	Болт	2	
	84	30I7A6-22-3	Болт	6	
	85	АУ40А-3	Агрегат электрогидравлический* (из комплекта СУС7А-3)	2	

КАТАЛОГ ДЕТАЛЕЙ И СБОРОЧНЫХ ЕДИНИЦ

Номер фигуры	Номер позиции	Обозначение	Наименование сборочных единиц, деталей	Колич. на сб. ед.	Сведения о взаимозаменяемости и конструктивных изменениях
4	86	I 760I 4240 I80 000	Тройник	2	
	87	30I7A6-26	Болт	2	
	88	30I7A6-36	Болт	4	
	89	30I7A6-66	Болт	2	
	90	I 760I 4240 020 00I	Кронштейн	I	
		I 760I 4240 020 002	Кронштейн	I	
	9I	I 760I 4240 034 000	Скоба	2	
	92	30I7A6-24	Болт	6	
	93	3374A-6	Гайка	I0	
	94	3405AI-6-I2	Шайба	43	
	95	30I7A-6-26	Болт	2	
	96	I 760I 4240 000 004	Проволока	2	
	97	2503A-I	Масленка	I9	
	98	I 760I 4I22 0I0 000	Переходник	I9	
	99	3405A-0,5-6-I0	Шайба	I9	
		3405A-0,8-6-I0	Шайба	I9	
	I00	Ш3; 969Н ТУ I00/7	Шарик*	285	
	I0I	I 760I 4I40 005 000	Кольцо	I9	По № 2I637
	I02	2I86A-I2-2	Кольцо	2	
	I03	I 760I 4240 022 000	Шайба	2	
	I04	I 760I 4240 023 000	Вкладыш	2	
	I05	I 760I 4240 025 000	Проходник	2	
	I06	I 760I 4240 024 000	Шайба	2	
	I07	I 760I 4240 I70 000	Трубопровод	2	
	I08	I 760I 4240 026 000	Шайба	2	
	I09	I 760I 4240 028 000	Шайба	2	
	II0	ДI8П-3У-2,6-6	Заклепка	2	
	III	2I53A-5-8 Кд	Болт анкерный	I	
	II2	2750A-6	Тройник	I	
	II3	I 760I 4240 029 000	Кронштейн	I	
	II4	I 760I 4220 032 000	Шайба	2	

11,76

КАТАЛОГ
ДЕТАЛЕЙ И СБОРОЧНЫХ ЕДИНИЦ

Номер фигуры	Номер позиции	Обозначение	Наименование сборочных единиц, деталей	Колич. на сб. ед.	Сведения о взаимозаменяемости и конструктивных изменениях
4	II5	3405AI,5-6-I2	Шайба	2	
	II6	I 760I 4240 060 000	Хомут	I	
	II7	I 760I 4240 203 000	Штуцер	I	
	II8	I 760I 4240 2I0 000	Звено	I	
	II9	I 760I 4240 220 000	Звено	I	
	I20	5I48A-8	Хомут	I	
	I2I	3I66A-5-I4	Винт	I	
	I22	2I85A-325	Кольцо	I9	С № 2I642
	I23	2300A-325-2	Шайба защитная	I9	С № 2I642

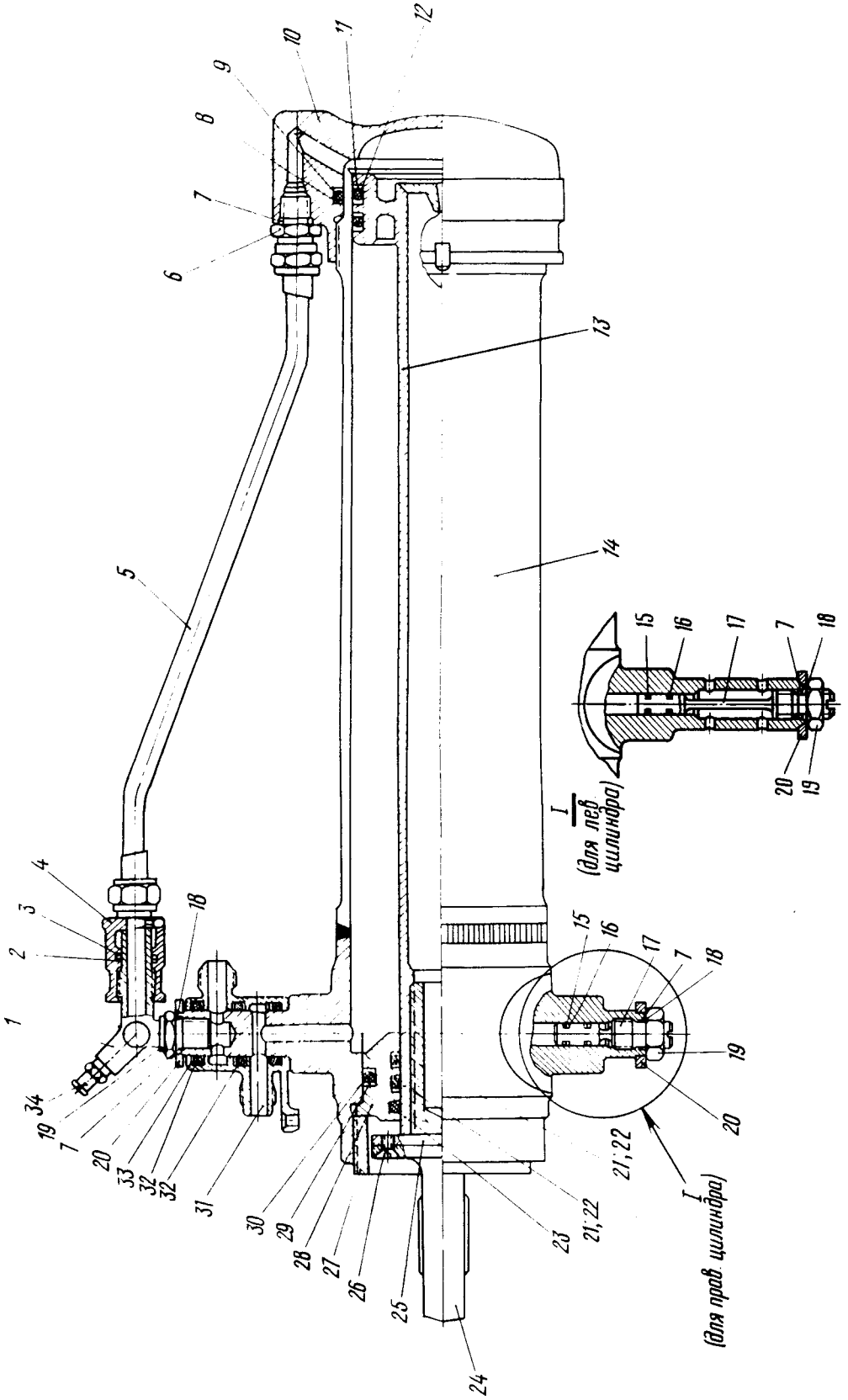

Цилиндр управления передней ногой шасси, правый
Фигура 5

КАТАЛОГ
ДЕТАЛЕЙ И СБОРОЧНЫХ ЕДИНИЦ

Номер фигуры	Номер позиции	Обозначение	Наименование сборочных единиц. деталей	Колич. на сб. ед.	Сведения о взаимозаменяемости и конструктивных изменениях
5		I 760I 4225 000 00I	ЦИЛИНДР УПРАВЛЕНИЯ ПЕРЕДНЕЙ НОГОЙ ШАССИ (ПРАВ.)	I	По № I5477
		I 760I 4225 000 002	ЦИЛИНДР УПРАВЛЕНИЯ ПЕРЕДНЕЙ НОГОЙ ШАССИ (ЛЕВ.)	I	По № I5477
	I	I 760I 4225 00I 000	Угольник	I	
	2	2I87A-282	Шайба защитная	I	
	3	2I86A-282	Кольцо	I	
	4	I 760I 4225 002 000	Переходник	I	
	5	I 760I 4225 020 000	Труба	I	
	6	2797A-8	Проходник	I	
	7	2I86A-II	Кольцо	3	
	8	2I87A-58	Шайба защитная	I	
	9	2I86A-58	Кольцо	I	
	I0	I 760I 4225 0I2 000	Крышка	I	
	II	2I87A-49	Шайба защитная	4	
	I2	2I86A-49-I	Кольцо	2	
	I3	I 760I 4225 060 000	Поршень	I	
	I4	I 760I 4225 030 00I I 760I 4225 030 002	Цилиндр (прав.) Цилиндр (лев.)	I I	
	I5	2I86A-6	Кольцо	2	
	I6	2I87A-6	Шайба защитная	2	
	I7	I 760I 4225 0I4 000 I 760I 4225 0I3 000	Заглушка (прав.) Заглушка (лев.)	I I	
	I8	2I98A-5	Шайба фторопластовая	2	
	I9	c2I96A-MI4xI	Гайка	2	
	20	I 760I 4225 003 000	Шайба	2	
	2I	2I86A-29-I	Кольцо	2	
	22	2I87A-29	Шайба защитная	2	
	23	5I2IA-2I	Сальник	I	

КАТАЛОГ ДЕТАЛЕЙ И СБОРОЧНЫХ ЕДИНИЦ

Номер фигуры	Номер позиции	Обозначение	Наименование сборочных единиц, деталей	Колич на сб. ед.	Сведения о взаимозаменяемости и конструктивных изменениях
5	24	I 760I 4225 II0 000	Болт ушковый	I	
	25	I 760I 4225 0I7 000	Шайба	I	
	26	3I86А-6-I2	Винт	2	
	27	I 760I 4225 006 000	Гайка	I	
	28	I 760I 4225 008 000	Букса	I	
	29	2I87А-43	Шайба защитная	I	
	30	2I86А-43	Кольцо	I	
	3I	I 760I 4225 050 000	Штуцер	I	
	32	I 760I 4225 0II 000	Кольцо	3	
	33	I 760I 4225 004 000	Кольцо	4	
	34	ИЛI452-8	Заглушка	I	

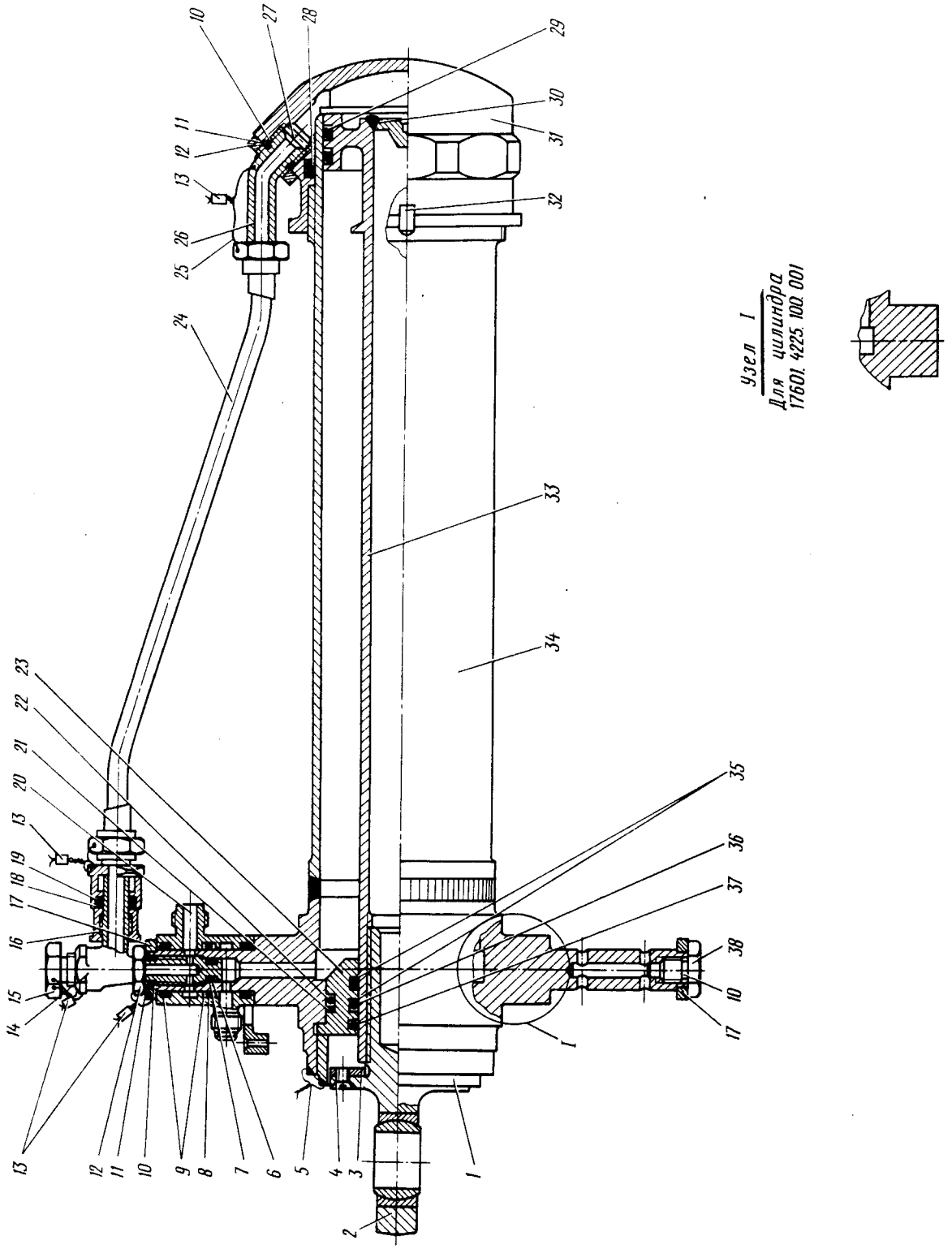

Цилиндр управления передней ногой шасси, левый
Фигура 6

КАТАЛОГ
ДЕТАЛЕЙ СБОРОЧНЫХ ЕДИНИЦ

Номер фигуры	Номер позиции	Обозначение	Наименование сборочных единиц, деталей	Колич на сб. ед.	Сведения о взаимозаменяемости и конструктивных изменениях
6		I 760I 4225 I00 00I	ЦИЛИНДР УПРАВЛЕНИЯ ПЕРЕДНЕЙ НОГОЙ ШАССИ (ПРАВ.)	I	С № I5482
		I 760I 4225 I00 002	ЦИЛИНДР УПРАВЛЕНИЯ ПЕРЕДНЕЙ НОГОЙ ШАССИ (ЛЕВ.)	I	С № I5482
	I	I 760I 4225 006 000	Гайка	I	
	2	I 760I 4225 II0 000	Болт ушковый	I	
	3	I 760I 4225 II7 000	Шайба	I	
	4	3I86A-5-II	Винт	2	
	5	I 760I 4225 I00 003	Проволока контровочная	I	
	6	2I87A-7	Шайба	2	
	7	2I86A-7	Кольцо уплотнительное	I	
	8	I 760I 4225 0II 000	Кольцо	3	
	9	I 760I 4225 004 000	Шайба	4	
	I0	2I86A-II	Кольцо уплотнительное	2	Для сб. I 760I 4225 I00 00I
				3	Для сб. I 760I 4225 I00 002
	II	2I98A-5	Шайба	2	
	I2	2I96A-I4	Гайка контровочная	2	
	I3	2444A	Пломба	4	
	I4	I 760I 4225 I0I 000	Угольник	I	
	I5	I 760I 4225 I09 000	Заглушка	I	
	I6	I 760I 4225 002 000	Переходник	I	
	I7	I 760I 4225 003 000	Шайба	I	Для сб. I 760I 4225 I00 00I
				2	Для сб. I 760I 4225 I00 002
	I8	2I87A-282	Шайба	I	
	I9	2I86A-282	Кольцо уплотнительное	I	
	20	I 760I 4225 050 000	Штуцер	I	
	2I	2I87A-43	Шайба	I	

КАТАЛОГ ДЕТАЛЕЙ И СБОРОЧНЫХ ЕДИНИЦ

Номер сборки	Номер позиции	Обозначение	Наименование сборочных единиц, деталей	Колич. на сб. ед.	Сведения о взаимозаменяемости и конструктивных изменениях
6	22	2I86А-43	Кольцо уплотнительное	I	
	23	I 760I 4225 008 000	Букса	I	
	24	I 760I 4225 I20 000	Трубка	I	
	25	I 760I 4225 I00 005	Проволока контровочная	2	
	26	I 760I 4225 I02 000	Угольник	I	
	27	2I87А-58	Шайба	I	
	28	2I86А-58	Кольцо уплотнительное	I	
	29	2I87А-49	Шайба	4	
	30	2I86А-49-I	Кольцо уплотнительное	2	
	3I	I 760I 4225 II2 000	Крышка	I	
	32	I 760I 4225 I00 004	Пластина контровочная	I	
	33	I 760I 4225 I60 000	Поршень	I	
	34	I 760I 4225 I30 00I	Цилиндр (прав.)	I	Для сб. I 760I 4225 I00 00I
		I 760I 4225 I30 002	Цилиндр (лев.)	I	Для сб. I 760I 4225 I00 002
	35	2I86А-29-I	Кольцо уплотнительное	2	
	36	2I87А-29	Шайба	2	
	37	40-ОСТI.III08-73	Кольцо	I	
	38	I 760I 4225 II3 000	Заглушка	I	Для сб. I 760I 4225 I00 000

32.60.00

СИГНАЛИЗАЦИЯ ПОЛОЖЕНИЯ ШАССИ

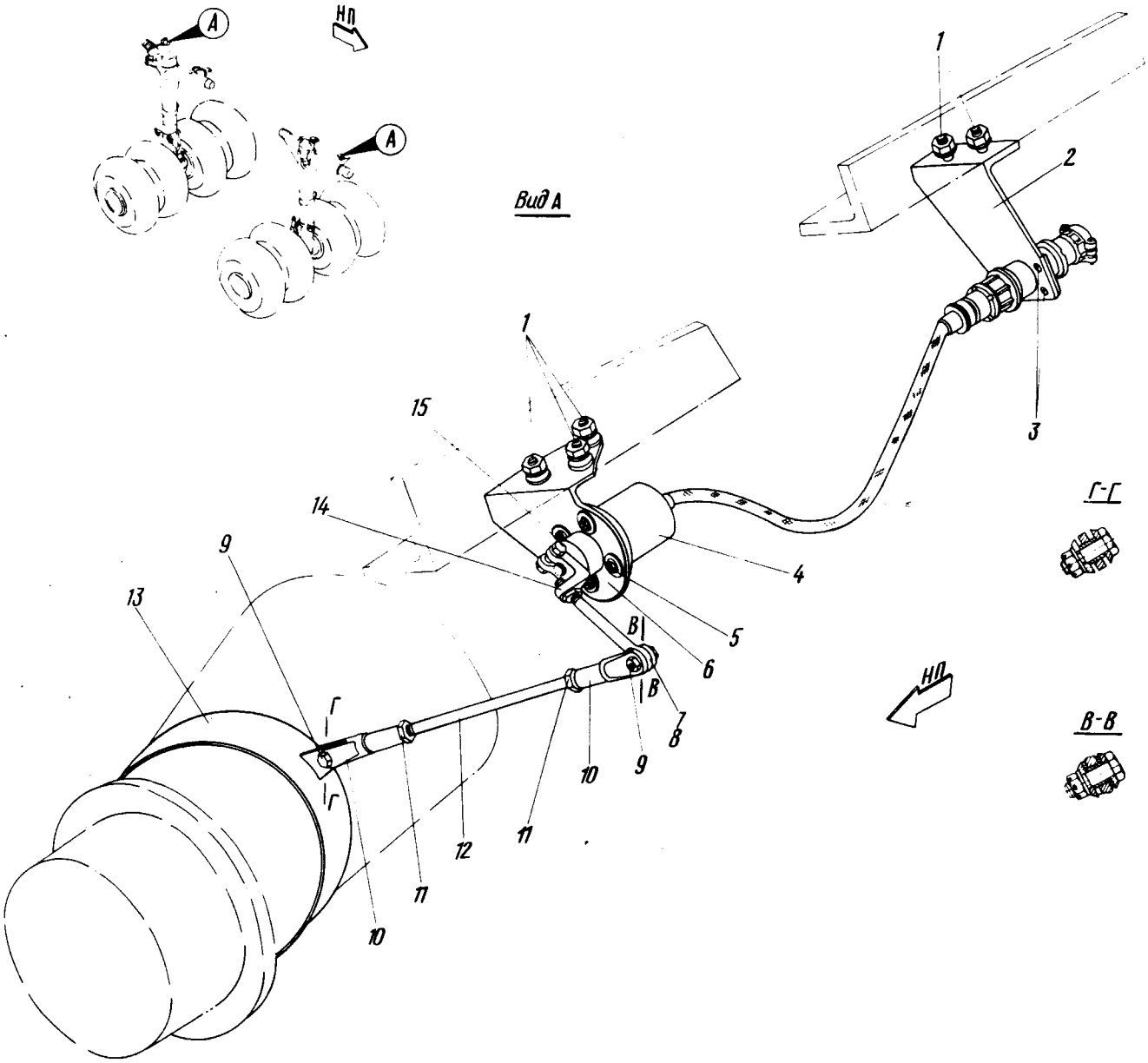

Датчик указателя положения главного шасси
Фигура I

11,76

КАТАЛОГ
ДЕТАЛЕЙ И СБОРОЧНЫХ ЕДИНИЦ

Номер фигуры	Номер позиции	Обозначение	Наименование сборочных единиц, деталей	Колич. на сб. ед.	Сведения о взаимозаменяемости и конструктивных изменениях
I		I 760I 4I90 000 00I	ДАТЧИК УКАЗАТЕЛЯ ПОЛОЖЕНИЯ ГЛАВНОГО ШАССИ (ПРАВ.)	2	
		I 760I 4I90 000 002	ДАТЧИК УКАЗАТЕЛЯ ПОЛОЖЕНИЯ ГЛАВНОГО ШАССИ (ЛЕВ.)	2	
	I	305IA-5-22	Болт	5	
		33I5A-5	Гайка	5	
		3405A-0,8-5-I0	Шайба	5	
	2	I 760I 4I90 0I6 00I	Кронштейн	I	
		I 760I 4I90 0I6 002	Кронштейн	I	
	3	3I66A-3-II	Болт	4	
		3320A-3	Гайка	4	
		340IA-0,5-3-6	Шайба	4	
		3H65Г Кд ГОСТ 6402-6I	Шайба пружинная	4	
	4	ДС-I0	Датчик*	I	
	5	3I66A-3-I8	Болт	4	
		3320A-3	Гайка	4	
		340IA-0,5-3-6	Шайба	4	
		3H65Г Кд ГОСТ 6402-6I	Шайба пружинная	4	
	6	I 760I 4I90 0II 00I	Кронштейн	I	
		I 760I 4I90 0II 002	Кронштейн	I	
	7	I 760I 4I90 003 000	Болт ушковый	I	По № I8560
		I 760I 4I90 020 000	Болт ушковый	I	С № I8564
	8	3320A-8	Гайка	I	
	9	30I7A-5-I8-3	Болт	2	По № I8560
		3027A-6-22-3	Болт	2	С № I8564
		3346A-5	Гайка	2	По № I8560
		3346A-6	Гайка	2	С № I8564
		3405A-I,5-5-I0	Шайба	2	По № I8560

КАТАЛОГ
ДЕТАЛЕЙ И СБОРОЧНЫХ ЕДИНИЦ

Номер фигуры	Номер позиции	Обозначение	Наименование сборочных единиц, деталей	Колич. на сб. ед.	Сведения о взаимозаменяемости и конструктивных изменениях
I	9	3405А-I,5-6-I2	Шайба	2	С № I8564
		I363с-5-7-7	Втулка	2	
		340IА-I-7-I2	Шайба	2	
		I,6хI4-002 ГОСТ 397-66	Шплинт	2	
	I0	I 760I 4I90 004 000	Вилка	2	По № I8560
		I 760I 4I90 I04 000	Вилка	2	С № I8564
	II	3320А-6	Гайка	2	
	I2	I 760I 4I90 005 000	Тяга	I	
	I3	I 760I 4I90 2I0 00I	Хомут	I	
		I 760I 4I90 2I0 002	Хомут	I	
	I4	I 760I 4I90 002 000	Рычаг	I	
	I5	30I7А-5-22-3	Болт	I	
		3346А-5	Гайка	I	
		3405А-0,8-5-I0	Шайба	I	
		I,6хI4 ГОСТ 397-64	Шплинт	I	

33.00.00

ГИДРАВЛИЧЕСКАЯ СИСТЕМА

КАТАЛОГ
ДЕТАЛЕЙ И СБОРОЧНЫХ ЕДИНИЦ

ЛИСТ РЕГИСТРАЦИИ ИЗМЕНЕНИЙ

Изм.	Номер страницы			Всего страниц в документе	Номер документа	Входящий № сопроводительного документа и дата	Подпись	Дата
	измененной	новой	изъятой					

КАТАЛОГ
ДЕТАЛЕЙ И СБОРОЧНЫХ ЕДИНИЦ

Изм.	Номер страницы			Всего страниц в документе	Номер документа	Входящий № сопроводительного документа и дата	Подпись	Дата
	измененной	новой	изъятой					

КАТАЛОГ
ДЕТАЛЕЙ И СБОРОЧНЫХ ЕДИНИЦ

ПЕРЕЧЕНЬ ДЕЙСТВУЮЩИХ СТРАНИЦ

Глава, раздел, подраздел	Стр.	Дата
33.00.00		
Шмуцтитул		
Лист регистрации	I	I5 нояб. I979
изменений	2	I5 нояб. I979
Перечень дейст-	I	I0 нояб. I990
вующих страниц	2	I0 нояб. I990
	3/4	I5 нояб. I979
Оглавление	I/2	I5 нояб. I979
33.00.0I	I	I5 нояб. I979
	2	I5 нояб. I979
	3	I5 нояб. I979
	4	I5 нояб. I979
	5	I5 нояб. I979
	6	I5 нояб. I979
	7	I5 нояб. I979
	8	I5 нояб. I979
33.00.02	9	I5 нояб. I979
	I0	I5 нояб. I979
	II	I5 нояб. I979
	I2	I5 нояб. I979
33.00.03	I3	I5 нояб. I979
	I4	I5 нояб. I979
	I5	I5 нояб. I979
	I6	I5 нояб. I979
	I7	I5 нояб. I979
	I8	I5 нояб. I979
	I9	I5 нояб. I979
	20	I5 нояб. I979
	2I	I5 нояб. I979
	22	I5 нояб. I979
	23	I5 нояб. I979
	24	I5 нояб. I979
	25	I5 нояб. I979
	26	I5 нояб. I979
	27	I5 нояб. I979
	28	I5 нояб. I979
	29	I5 нояб. I979
	30	I5 нояб. I979

Глава, раздел, подраздел	Стр.	Дата
33.00.04	32/3I	I5 нояб. I979
	34/33	I5 нояб. I979
	35/36	I5 нояб. I979
33.00.05	38/37	I5 нояб. I979
	39	I5 нояб. I979
	40	I5 нояб. I979
	4I	I5 нояб. I979
	42	I5 нояб. I979
	43	I5 нояб. I979
	44	I5 нояб. I979
	45	I5 нояб. I979
	46	I5 нояб. I979
	47	I5 нояб. I979
	48	I5 нояб. I979
	49	I5 нояб. I979
	50	I5 нояб. I979
	5I	I5 нояб. I979
	52	I5 нояб. I979
	53	I5 нояб. I979
	54	I5 нояб. I979
	55	I5 нояб. I979
	56	I5 нояб. I979
33.00.06	57	I5 нояб. I979
	58	I5 нояб. I979
	59	I5 нояб. I979
	60	I5 нояб. I979
33.00.07	6I	I5 нояб. I979
	62	I5 нояб. I979
	63/64	I5 нояб. I979
	65	I5 нояб. I979
	66	I5 нояб. I979
	67/68	I5 нояб. I979
33.00.08	69	20 окт. I987
	70	20 окт. I987

Ш 76

КАТАЛОГ
ДЕТАЛЕЙ И СБОРОЧНЫХ ЕДИНИЦ

Глава, раздел, подраздел	Стр.	Дата
33.00.08	7I	20 окт. I987
	72	20 окт. I987
33.00.09	73	I5 нояб. I979
	74	I5 нояб. I979
	75	I5 нояб. I979
	76	I5 нояб. I979
	77/78	I5 нояб. I979
33.00.I0	80/79	I5 нояб. I988
	82/8I	I5 нояб. I988
	83	I5 нояб. I979
	84	I5 нояб. I979
	85	I5 нояб. I979
	86	I5 нояб. I979
	87	I5 нояб. I979
	88	I5 нояб. I988
	89	I5 нояб. I979
	90	I5 нояб. I979
	9I	I5 нояб. I979
	92	I5 нояб. I988
	93	I5 нояб. I979
	94	I5 нояб. I979
	95	I5 нояб. I979
	96	I5 нояб. I979
	97	I5 нояб. I988
	98	I5 нояб. I979
	99	I5 нояб. I979
	I00	I5 нояб. I979
	I0I	I5 нояб. I979
	I02	I5 нояб. I988
	I03	I5 нояб. I979
	I04	I5 нояб. I979
	I05	I5 нояб. I979
	I06	I5 нояб. I979
	I07	I5 нояб. I979
	I08	I5 нояб. I988
33.00.II	I09	I0 нояб. I990
	II0	I0 нояб. I990
	III	I5 нояб. I979

Глава, раздел, подраздел	Стр.	Дата
33.00.II	II2	I0 нояб. I990
	II3	30 окт. I986
	II4	I5 нояб. I979
	II5	I5 нояб. I979
	II6	I5 нояб. I979
	II7	I0 нояб. I990
	II8	I5 нояб. I979
	II9	I0 нояб. I990
	I20	I0 нояб. I990
	I2I	30 окт. I986
	I22	I5 нояб. I979
	I23	I5 нояб. I979
	I24	I5 нояб. I979
	I25	I0 нояб. I990
	I26	I5 нояб. I979
	I27/I28	I5 нояб. I979
33.00.I2	I29	I5 нояб. I979
	I30	I5 нояб. I988
	I3I	I5 нояб. I979
	I32	I5 нояб. I979
	I33	I5 нояб. I979
	I34	I5 нояб. I979
	I35	I5 нояб. I979
	I36	I5 нояб. I979
	I37	I5 нояб. I979
	I38	I5 нояб. I979
	I39/I40	I5 нояб. I979
33.00.I3	I4I	I5 нояб. I979
	I42	I5 нояб. I979
	I43	I5 нояб. I979
	I44	I0 нояб. I990
33.I0.00 Шмуцтитул		
33.I0.0I	2/I	I5 нояб. I979
	3	I5 нояб. I979
	4	I5 нояб. I979

Раздел, подраздел, пункт	Стр.	Дата	Раздел, подраздел, пункт	Стр.	Дата
33.I0.03	6/5	I5 нояб. I979			
	7	I5 нояб. I979			
33.I0.I3	8	I5 нояб. I979			
	9/I0	I5 нояб. I979			
33.I0.26	I2/II	I5 нояб. I979			
	I3	I5 нояб. I979			
	I4	I5 нояб. I979			
	I5	I5 нояб. I979			
33.I0.27	I6	I5 нояб. I979			
	I7/I8	I5 нояб. I979			

КАТАЛОГ ДЕТАЛЕЙ И СБОРОЧНЫХ ЕДИНИЦ

ОГЛАВЛЕНИЕ

Глава, раздел, подраздел, пункт	Наименование	Фиг.	Стр.
33.00.00	ГИДРАВЛИЧЕСКАЯ СИСТЕМА		
33.00.01	Гидросистема в кабине летчиков	I	I
33.00.02	Гидросистема входных дверей	2	9
33.00.03	Гидросистема в отсеке носовой ноги шасси	3	I3
33.00.04	Трубопроводы в фюзеляже между шпангоутами № I8 и 35	4	32/3I
33.00.05	Гидросистема между шпангоутами № 48 и 74	5	38/37
33.00.06	Трубопроводы в рампе	6	57
33.00.07	Гидросистема между шпангоутами № 74 и 86	7	6I
33.00.08	Трубопроводы на средней створке грузового отсека	8	69
33.00.09	Гидросистема в хвостовой части фюзеляжа	9	73
33.00.I0	Гидросистема в отсеке главного шасси	I0	80/79
33.00.II	Гидросистема в центроплане	II	I09
33.00.I2	Гидросистема в СЧК и ОЧК	I2	I29
33.00.I3	Гидросистема в пилонах с гидронасосом НП-89Д на двигателе Д-30КП	I3	I4I
33.I0.00	СЕТЬ ИСТОЧНИКОВ ДАВЛЕНИЯ ГИДРАВЛИЧЕСКОЙ СИСТЕМЫ		
33.I0.0I	Гидробак (правый и левый)	I	2/I
33.I0.03	Сепаратор с фитингами	2	6/5
33.I0.I3	Радиатор	3	8
33.I0.26	Панель агрегатов РД20А-2, ГАI63/I6 и ГАI86М	4	I2/II
33.I0.27	Панель дросселей холостой прокачки насосов	5	I6

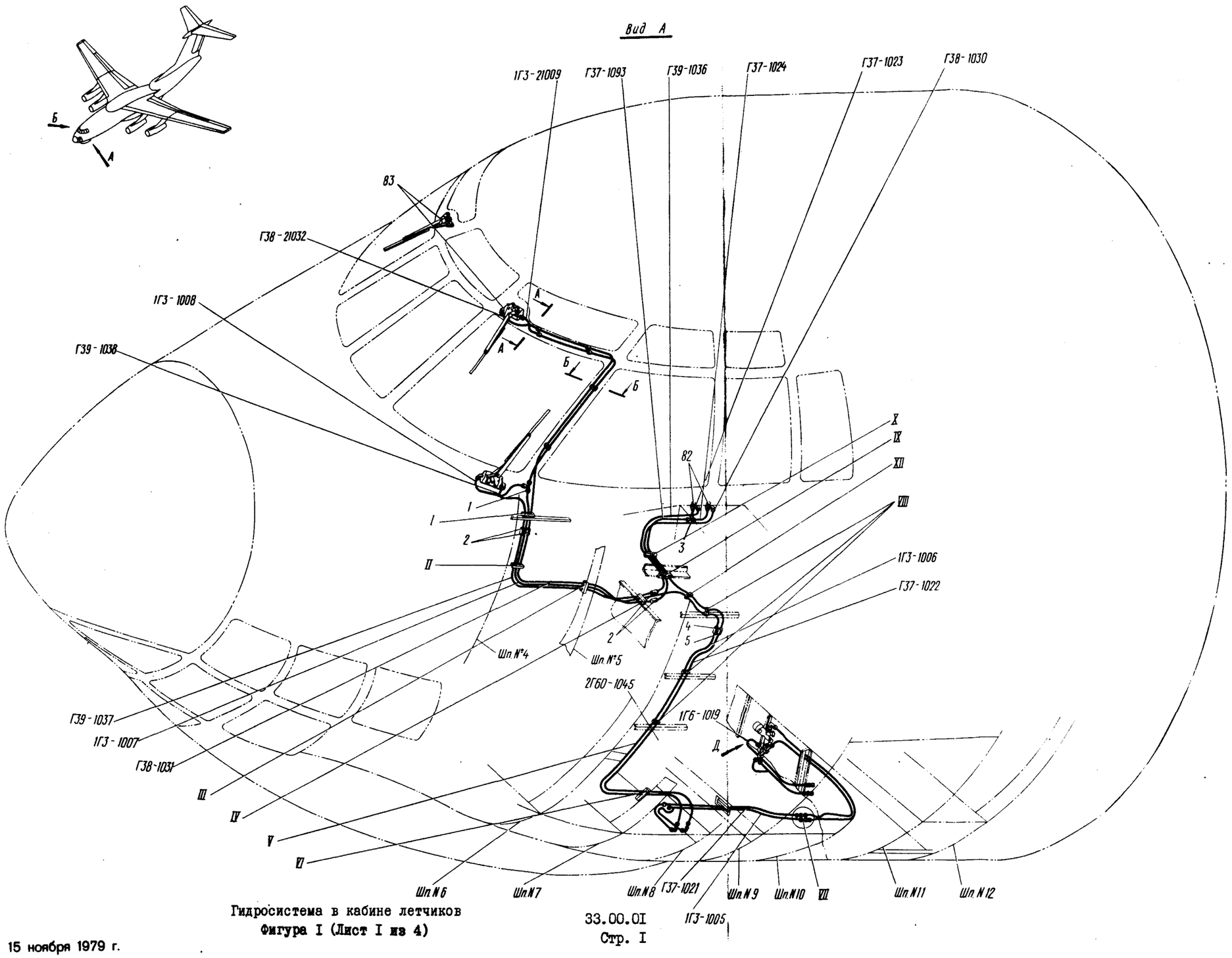

Гидросистема в кабине летчиков
Фигура I (Лист I из 4)

33.00.01
Стр. I

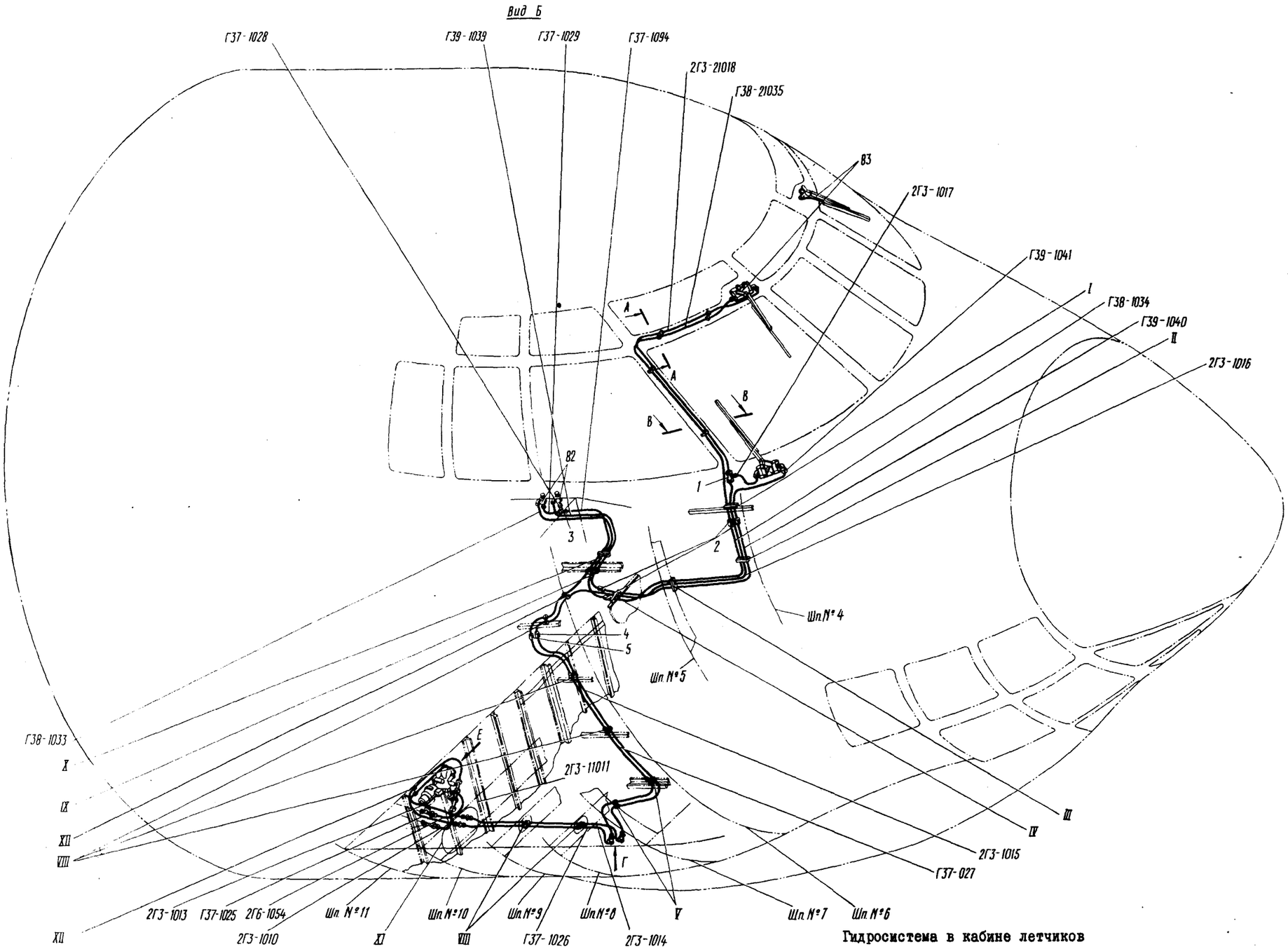

Гидросистема в кабине летчиков
Фигура I (Лист 2 из 4)

КАТАЛОГ
ДЕТАЛЕЙ И СБОРОЧНЫХ ЕДИНИЦ

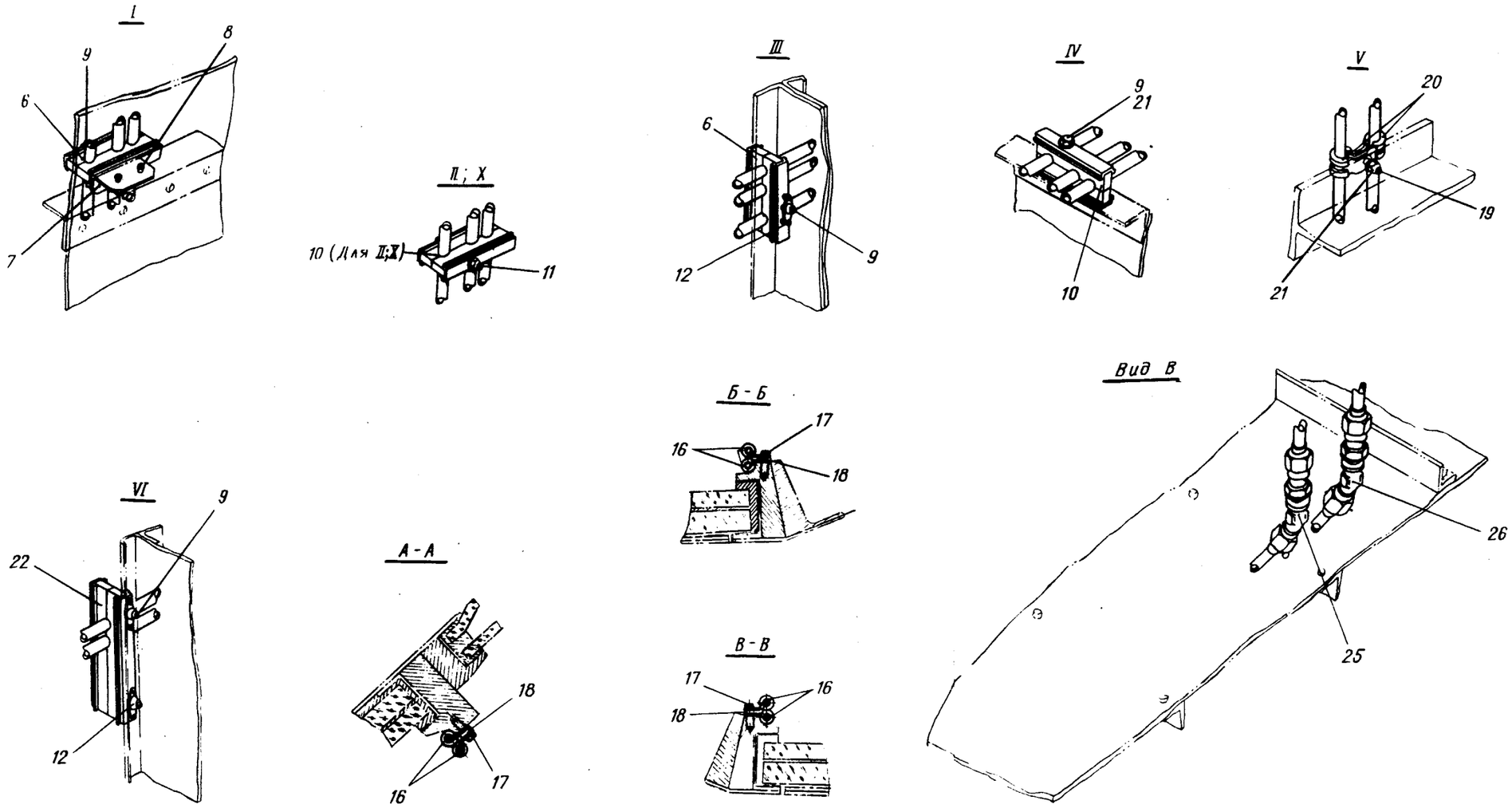

Гидросистема в кабине летчиков
Фигура I (Лист 3 из 4)

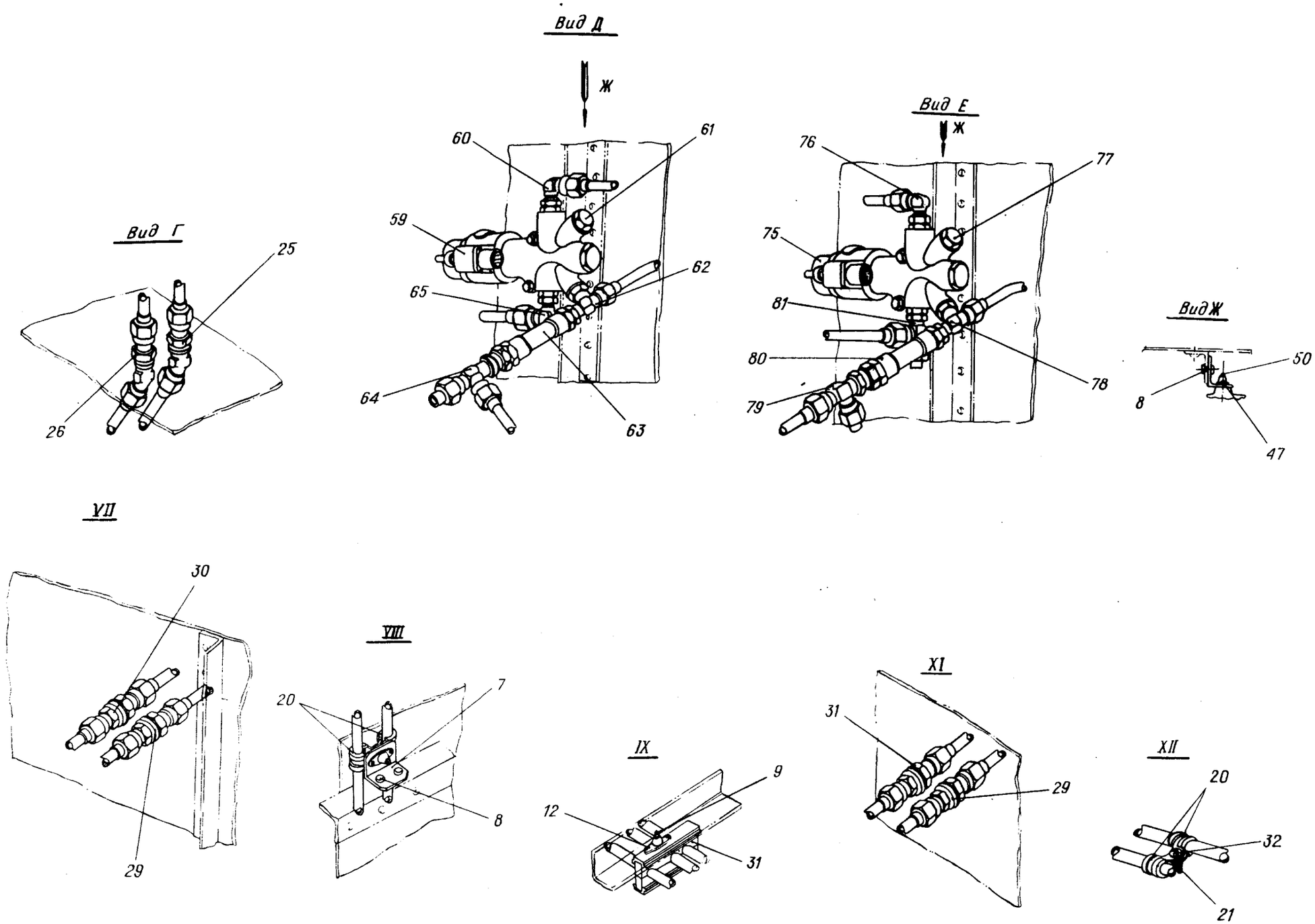

Гидросистема в кабине летчиков
Фигура I (Лист 4 из 4)

КАТАЛОГ ДЕТАЛЕЙ И СБОРОЧНЫХ ЕДИНИЦ

Номер фигуры	Номер позиции	Обозначение	Наименование сборочных единиц, деталей	Колич. на сб. ед.	Сведения о взаимозаменяемости и конструктивных изменениях
I		I 760I 55II 000 000	ГИДРОСИСТЕМА В КАБИНЕ ЛЕТЧИКОВ		
	I	5234А-6-4	Тройник	2	
	2	27I3А-4	Проходник	8	
	3	5235А-6-4	Тройник	2	
	4	27I2А-6	Проходник	2	
	5	27I3А-6	Проходник	2	
	6	6092А-6-8/6	Колодка	4	
	7	5200А-9	Кронштейн	I3	
	8	В65-3П-4-I0	Заклепка	50	
	9	I-5-38 ОСТI.I0569-72	Болт	I5	
		340IА-I-5-I0	Шайба	30	
	I0	6093А-6-8/6	Колодка	2	
	II	I-5-36 ОСТI.I0569-72	Болт	I0	
		3373А-5	Гайка	I0	
		3404А-I-5-I0	Шайба	20	
	I2	338IА-5	Гайка	I3	
	I6	5I49А-6	Хомут	20	
	I7	I-5-I8 ОСТI.I0569-72	Болт	6	
		340IА-I-5-I0	Шайба	6	
	I8	2408А57-5-5	Втулка	6	
	I9	3I66А-5-I8	Винт	I9	
		340IА-I-5-I0	Шайба	I9	
	20	5I49А-8	Хомут	32	
	2I	3373А-5	Гайка	I0	
	22	6097А-8-8	Колодка	2	
	25	2744А-6	Угольник фланцевый	2	
		2709А-I4хI	Гайка	2	
		2608с52-I3-20-2ж	Кольцо уплотнительное	2	

КАТАЛОГ
ДЕТАЛЕЙ И СБОРОЧНЫХ ЕДИНИЦ

Номер фигуры	Номер позиции	Обозначение	Наименование сборочных единиц, деталей	Колич. на сб. ед.	Сведения о взаимозаменяемости и конструктивных изменениях
I					
	25	340IA-I-I4-22	Шайба	2	
	26	2745A-6	Угольник фланцевый	2	
		2709A-I4xI	Гайка	2	
		2608c52-I3-20-2ж	Кольцо уплотнительное	2	
		340IA-I-I4-32	Шайба	2	
	29	27I7A-6	Проходник	2	
		2709A-I4xI	Гайка	2	
		2844A-6	Шайба	2	
		340IA-I-I4-22	Шайба	2	
	30	27I6A-6	Проходник	2	
		2709A-I4xI	Гайка	2	
		2844A-6	Шайба	2	
		340IA-I-I4-22	Шайба	2	
	3I	6092A-8-6/6	Колодка	2	
	32	3I66A-5-I2	Винт	7	
		340IA-I-5-I0	Шайба	7	
	47	I 760I 55II 020 I07	Кронштейн	I	
	50	I-5-46 ОСТI.I0569-72	Болт	4	
		340IA-I-5-I0	Шайба	4	
	59	ГАI84У	Кран электрогидравлический*	I	
	60	44I5A-6-4	Угольник	I	
		2I95A-I0	Гайка	I	
		2I86A-7-2	Кольцо уплотнительное	I	
		2I98A-3	Шайба	I	
	6I	2I94A-I0	Заглушка	I	
		2I86A-7-2	Кольцо уплотнительное	I	
	62	I 760I 5590 6I4 000	Тройник	I	По № I2358
		I 760I 5590 737 000	Тройник	I	С № I236I
		2I86A-7-2	Кольцо уплотнительное	I	

КАТАЛОГ
ДЕТАЛЕЙ И СБОРОЧНЫХ ЕДИНИЦ

Номер фигуры	Номер позиции	Обозначение	Наименование сборочных единиц. деталей	Колич. на сб. ед.	Сведения о взаимозаменяемости и конструктивных изменениях
I					
	62	2I95A-I0	Гайка	I	
		2I98A-3	Шайба	I	
		2I86A-9-2	Кольцо уплотнительное	I	По № I2358
		2I86A-I76-2	Кольцо уплотнительное	I	С № I236I
		2I95A-I2	Гайка	I	По № I2358
		2I95A-I2xI,5	Гайка	I	С № I236I
		2I98A-4	Шайба	I	По № I2358
		2I98A-20	Шайба	I	С № I236I
	63	ИЛI543Н-6А	Клапан обратный	I	По № I2358
		990-2-6	Клапан обратный	I	С № I236I
	64	I 760I 5590 6I5 000	Тройник	I	По № I2358
		I 760I 5590 738 000	Тройник	I	С № I236I
		2I86A-9-2	Кольцо уплотнительное	I	По № I2358
		2I86A-I76-2	Кольцо уплотнительное	I	С № I236I
	65	2809A-4-36	Угольник	I	
		2I86A-7-2	Кольцо уплотнительное	I	
		2I95A-I0	Гайка	I	
		2I98A-3	Шайба	I	
	75	ГАI84У	Кран электрогидравлический*	I	
	76	44I5A-6-4	Угольник	I	
		2I95A-I0	Гайка	I	
		2I86A-7-2	Кольцо уплотнительное	I	
		2I98A-3	Шайба	I	
	77	2I94A-I0	Заглушка	I	
		2I86A-7-2	Кольцо уплотнительное	I	
	78	I 760I 5590 6I4 000	Тройник	I	По № I2358
		I 760I 5590 737 000	Тройник	I	С № I236I
		2I86A-7-2	Кольцо уплотнительное	2	
		2I95A-I0	Гайка	I	
		2I98A-3	Шайба	I	

267 15 ноября 1979 г.

КАТАЛОГ
ДЕТАЛЕЙ И СБОРОЧНЫХ ЕДИНИЦ

Номер фигуры	Номер позиции	Обозначение	Наименование сборочных единиц, деталей	Колич на сб. ед.	Сведения о взаимозаменяемости и конструктивных изменениях
I					
	78	2I86A-9-2	Кольцо уплотнительное	I	По № I2358
		2I86A-I76-2	Кольцо уплотнительное	I	С № I236I
		2I95A-I2	Гайка	I	По № I2358
		2I95A-I2xI,5	Гайка	I	С № I236I
		2I98A-4	Шайба	I	По № I2358
		2I98A-20	Шайба	I	С № I236I
	79	I 760I 5590 6I5 000	Тройник	I	По № I2358
		I 760I 5590 738 000	Тройник	I	С № I236I
		2I86A-9-2	Кольцо уплотнительное	I	По № I2358
		2I86A-I76-2	Кольцо уплотнительное	I	С № I236I
	80	ИЛI543Н-6А	Клапан обратный	I	По № I2358
		990-2-6	Клапан обратный	I	С № I236I
	8I	I 760I 5590 6I2 005	Тройник	I	
		2I86A-7-2	Кольцо уплотнительное	I	
		2I95A-I0	Гайка	I	
		2I98A-3	Шайба	I	
	82	ГА230	Кран*	4	
	83	I 760I 55I5 000 000	Стеклоочиститель	2	

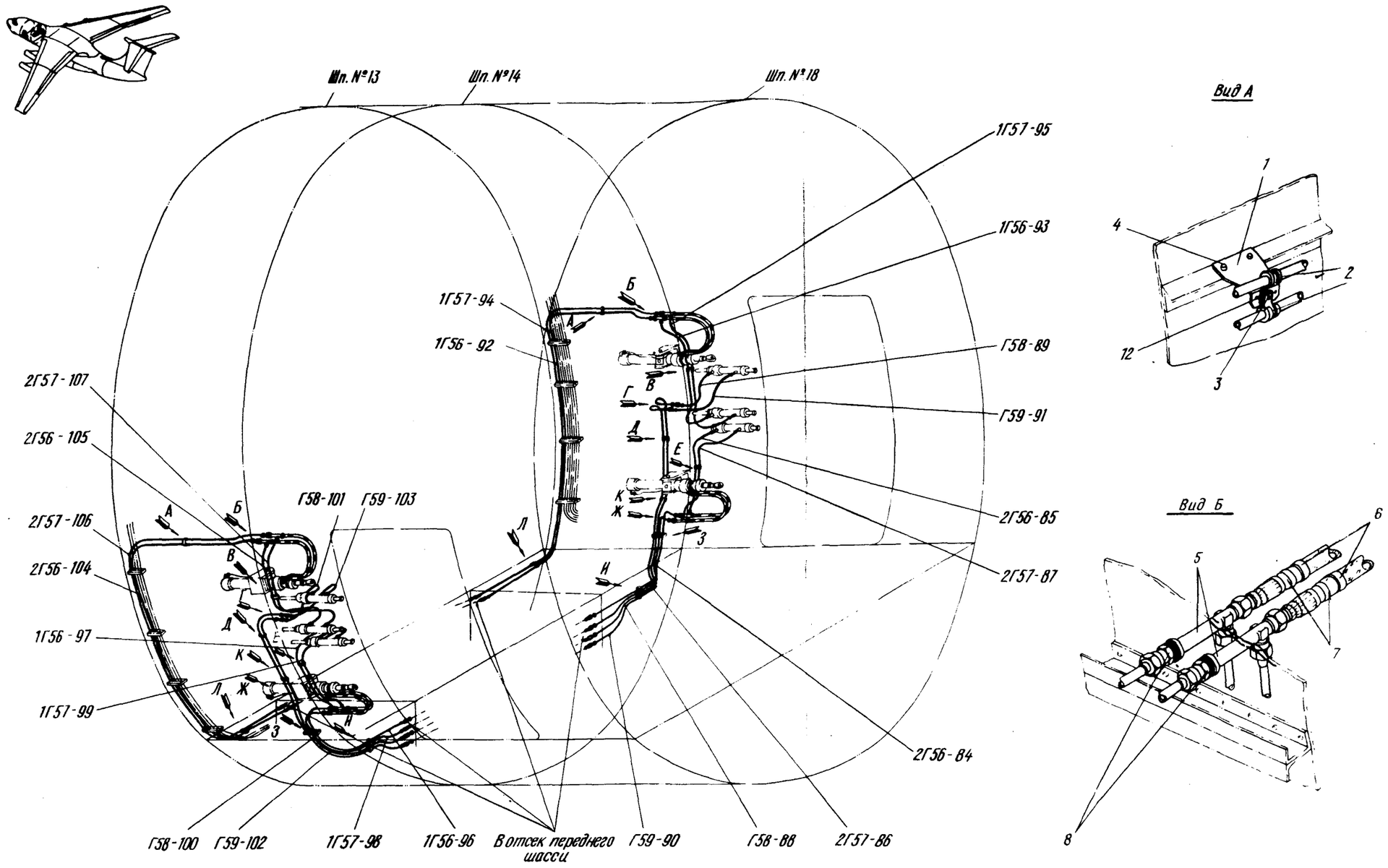

Гидросистема входных дверей
Фигура 2 (Лист I из 2)

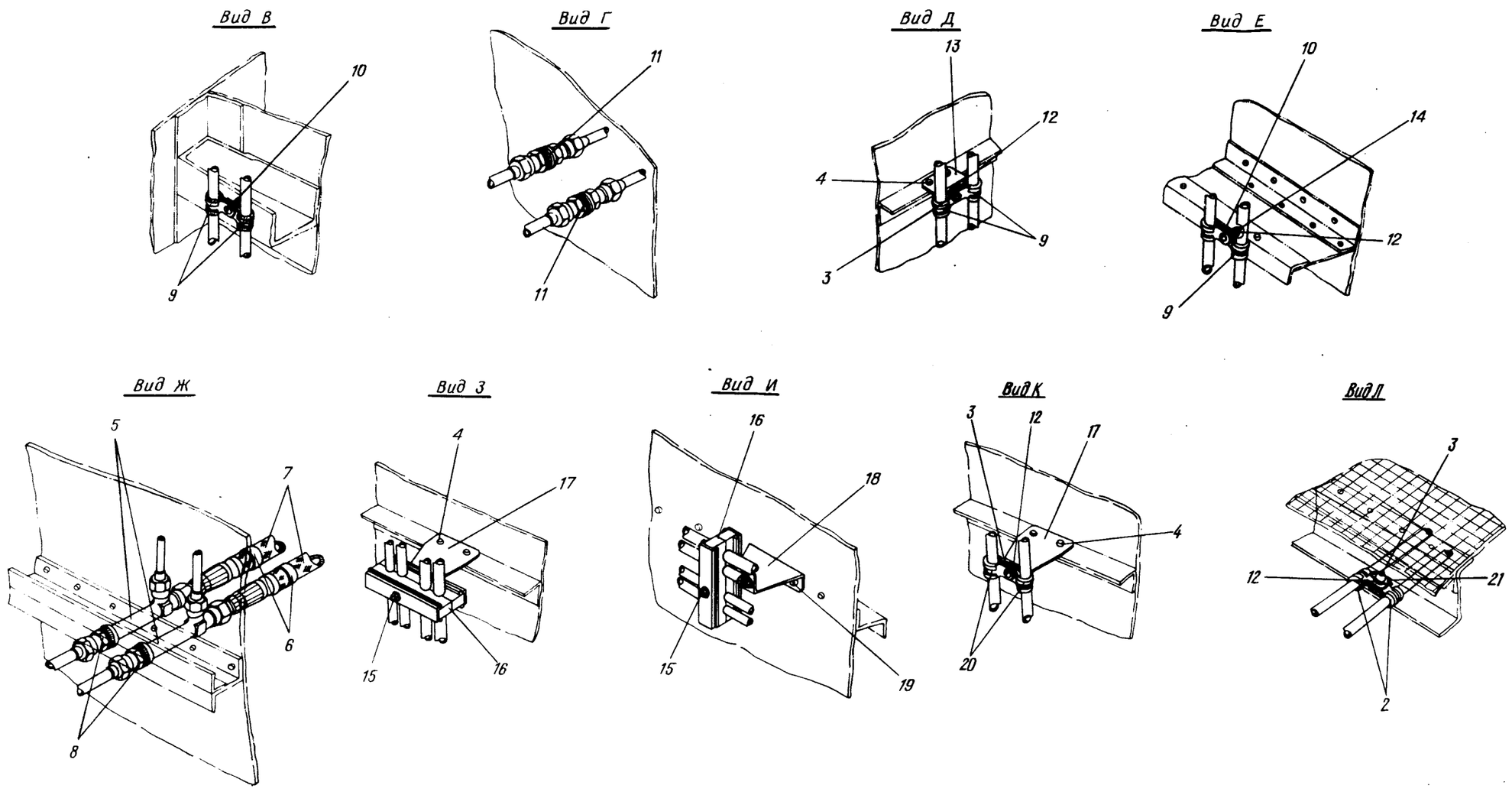

Гидросистема входных дверей
Фигура 2 (Лист 2 из 2)

Номер фигуры	Номер позиции	Обозначение	Наименование сборочных единиц, деталей	Колич. на сб. ед.	Сведения о взаимозаменяемости и конструктивных изменениях
2		I 760I 55I2 000 000	ГИДРОСИСТЕМА ВХОДНЫХ ДВЕРЕЙ		
	I	I 760I 55I2 020 000	Кронштейн	2	
	2	5I49A-I0	Хомут	8	
	3	5-I6 ОСТI.I0577-72	Болт	I5	
		340IA-I-5-I0	Шайба	I5	
	4	В65-3П-3,5-8	Заклепка	30	
	5	I 760I 5590 589 000	Тройник	8	
	6	ИЛ474-24	Бирка	8	
	7	4609А-Г6-240-650	Шланг	8	
	8	2709А-I6хI	Гайка	8	
		340IA-I-I6-25	Шайба	8	
		2608с-I5-22-2ж	Кольцо уплотнительное	8	
	9	5I49A-6	Хомут	I2	
	I0	5-20 ОСТI.I0577-72	Болт	4	
		340IA-I-5-I0	Шайба	2	
	II	27I7A-4	Проходник	4	
		2709А-I2хI	Гайка	4	
		340IA-I-I2-20	Шайба	4	
		2608с-II-I8-2ж	Кольцо уплотнительное	4	
		2844А-4	Шайба прижимная	4	
	I2	340IA-I,5-5-I0	Шайба	I3	
	I3	5200А-I0	Уголок с гайкой	3	
	I4	3373А-5	Гайка	2	
	I5	3003А-5-40	Болт	4	
		I-5-38 ОСТI.I0569-72	Болт	4	
		340IA-I-5-I0	Шайба	4	
	I6	6093А-6-6/I0-I0	Колодка	4	
	I7	I 760I 55I3 040 000	Кронштейн	6	

Номер фигуры	Номер позиции	Обозначение	Наименование сборочных единиц, деталей	Колич. на сб. ед.	Сведения о взаимозаменяемости и конструктивных изменениях
2					
	I8	I 760I 55I3 040 000	Кронштейн	2	
	I9	В65-3П-5-I2	Заклепка	4	
	20	5I53А-6	Хомут	4	
	2I	338IА-5	Гайка	2	

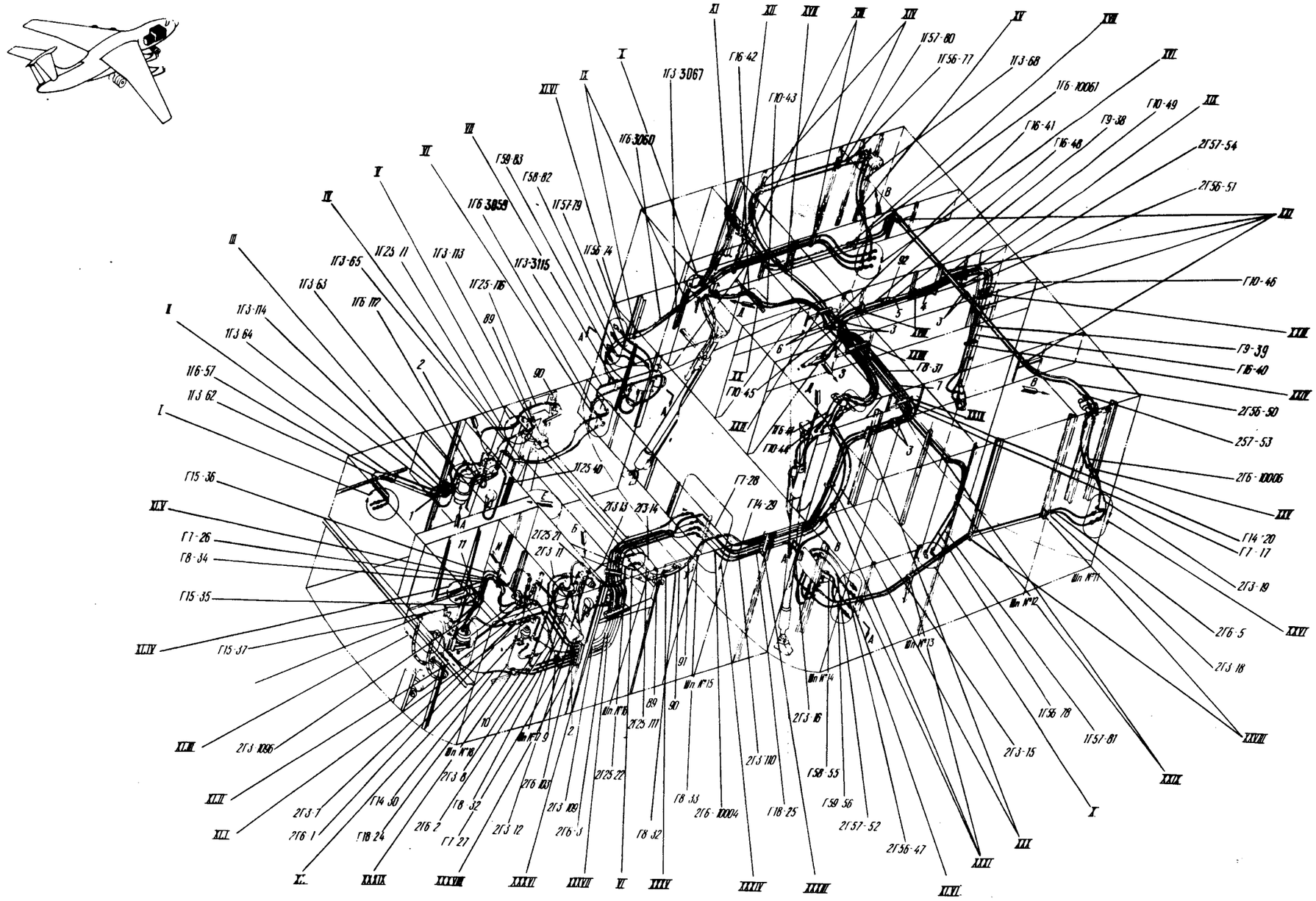
1Г3 3067
1Г6 3060
1Г6 3059
1Г57-80
1Г56-77
1Г3-68
1Г6-10061
Г10-43
Г16-42
Г10-49
Г9-38
Г16-41
Г16-48
2Г57-54
2Г56-51
Г10-46
Г9-39
Г16-40
2Г56-50
2Г7-53
2Г6-10006
Г14-20
Г7-17
2Г3-19
2Г6-5
2Г3-18
1Г56-78
1Г57-81
2Г3-15
Г59-55
Г59-56
2Г57-52
2Г56-47
Г18-25
Г18-31
Г10-45
Г16-44
Г10-44
Г7-28
Г14-29
2Г3-16
2Г3-110
Г18-33
2Г6-10004
Г18-32
2Г3-109
2Г6-3
2Г3-12
2Г6-103
2Г25-22
2Г25-111
2Г3-8
2Г25-21
2Г3-11
2Г3-13
2Г3-10
1Г6-10
1Г6-11
1Г6-12
1Г6-13
1Г6-14
1Г6-15
1Г6-16
1Г6-17
1Г6-18
1Г6-19
1Г6-20
1Г6-21
1Г6-22
1Г6-23
1Г6-24
1Г6-25
1Г6-26
1Г6-27
1Г6-28
1Г6-29
1Г6-30
1Г6-31
1Г6-32
1Г6-33
1Г6-34
1Г6-35
1Г6-36
1Г6-37
1Г6-38
1Г6-39
1Г6-40
1Г6-41
1Г6-42
1Г6-43
1Г6-44
1Г6-45
1Г6-46
1Г6-47
1Г6-48
1Г6-49

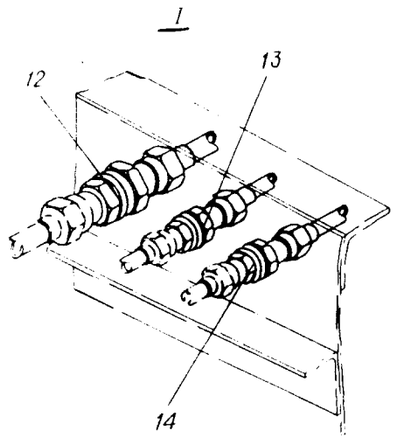

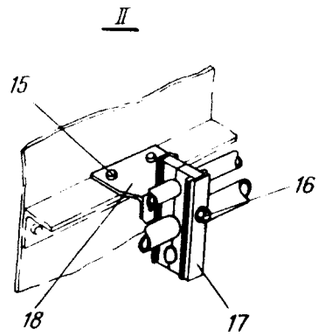

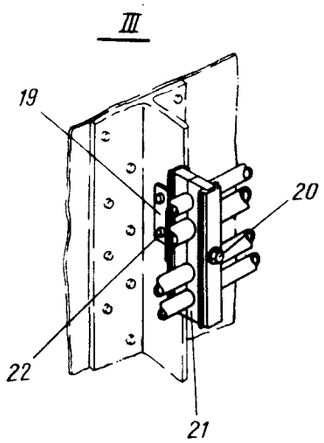

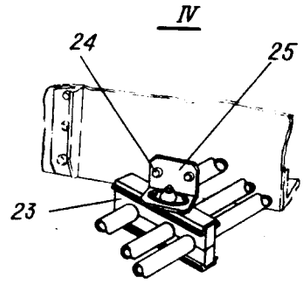

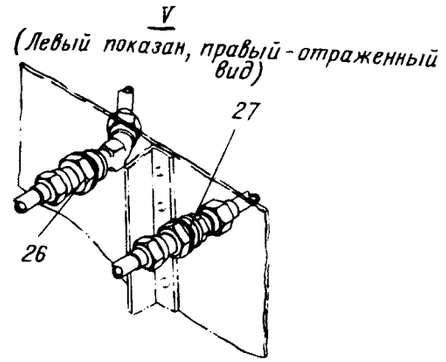

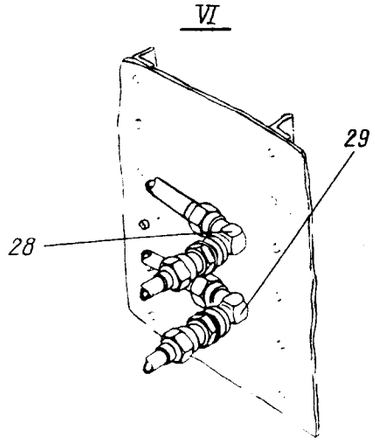

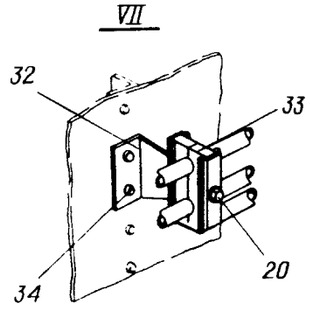

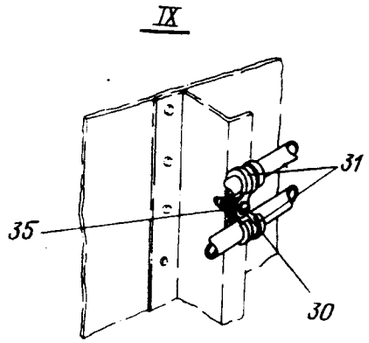

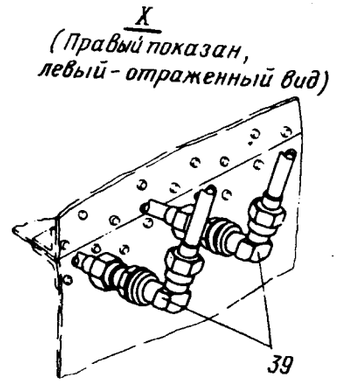

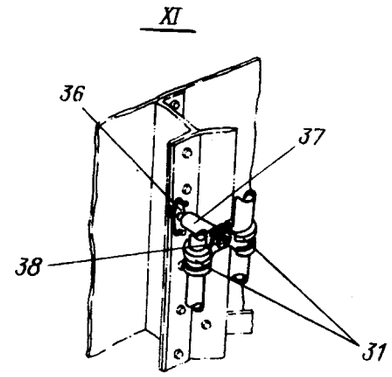

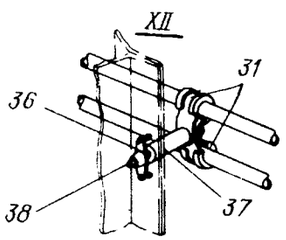

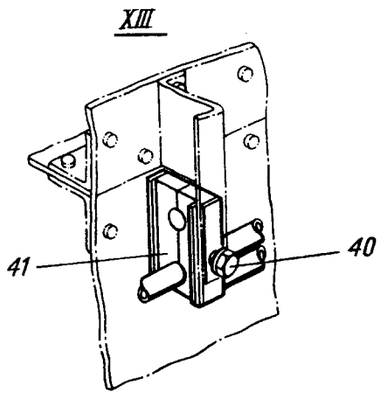

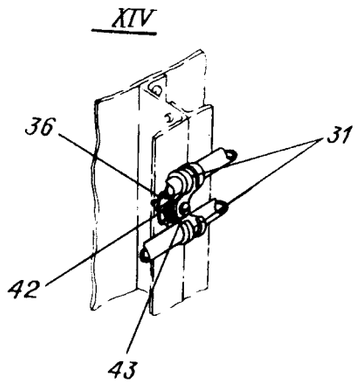

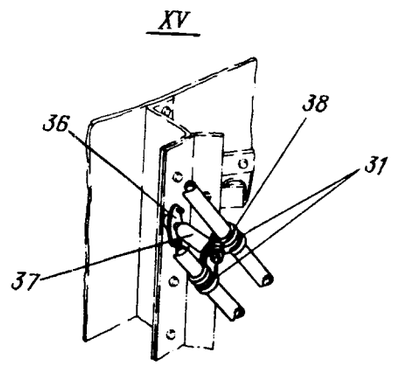

Гидросистема в отсеке носовой ноги шасси
Фигура 3 (Лист 2 из 6)

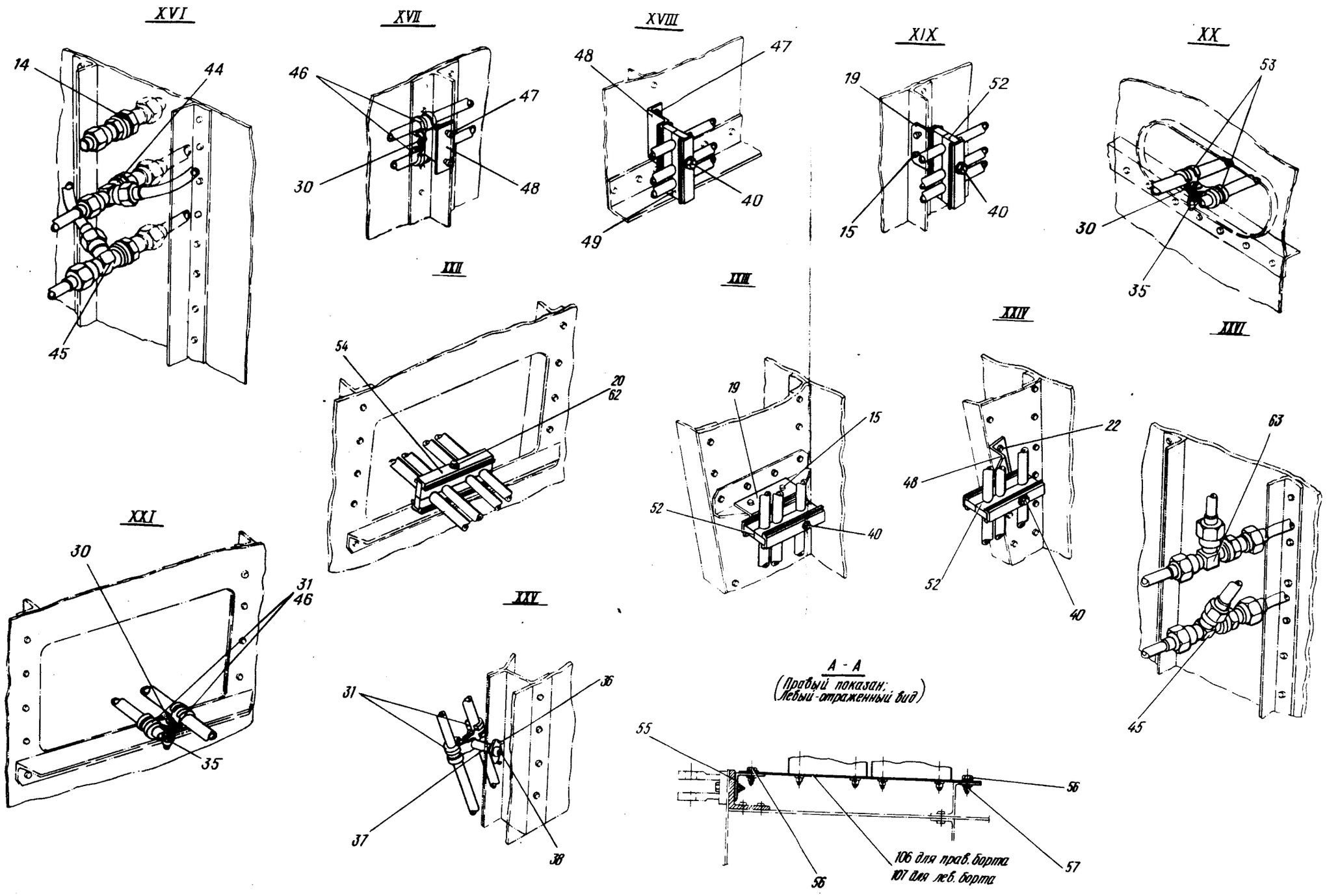

Гидросистема в отсеке носовой ноги шасси
Фигура 3 (Лист 3 из 6)

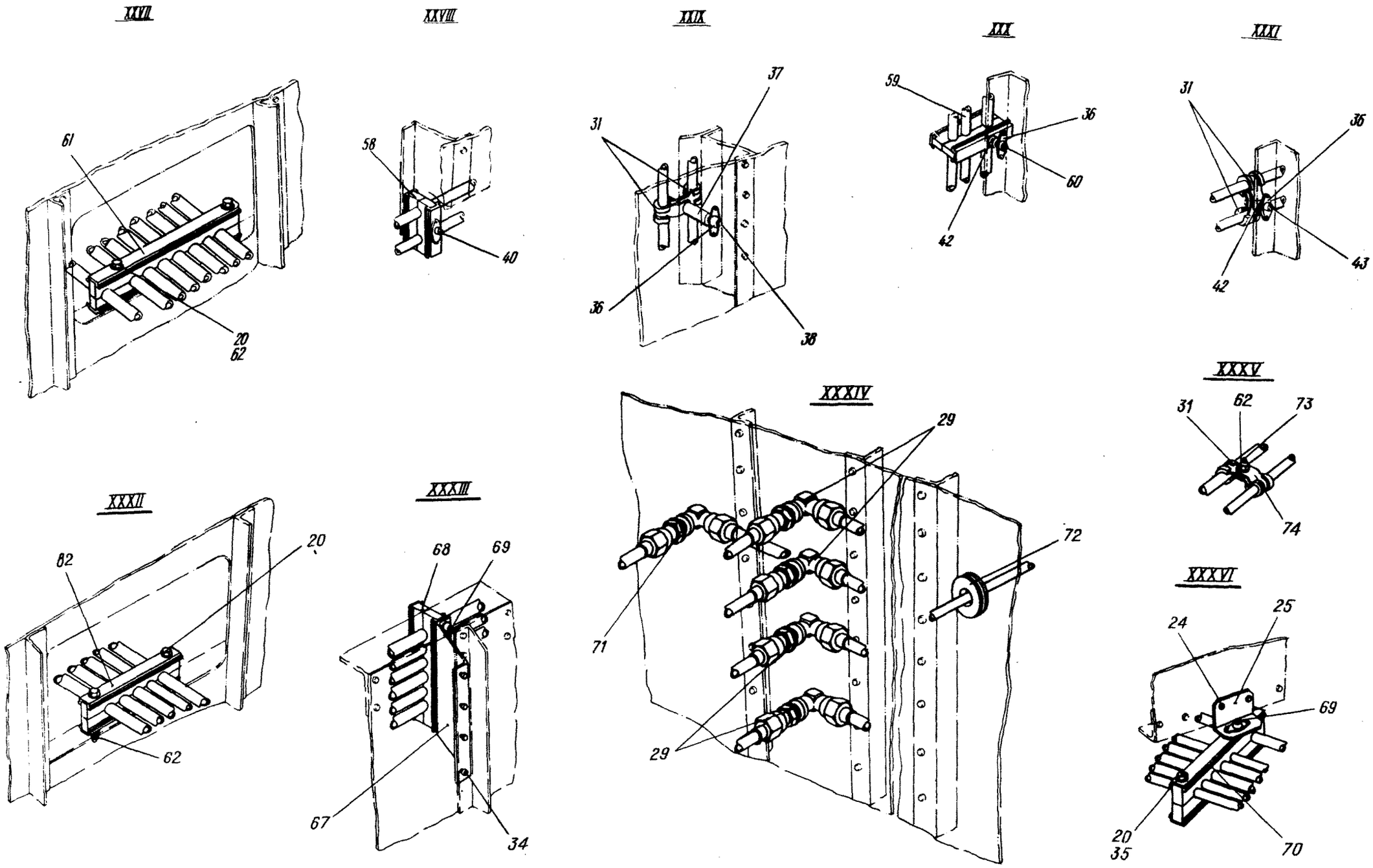

Гидросистема в отсеке носовой ноги шасси
Фигура 3 (Лист 4 из 6)

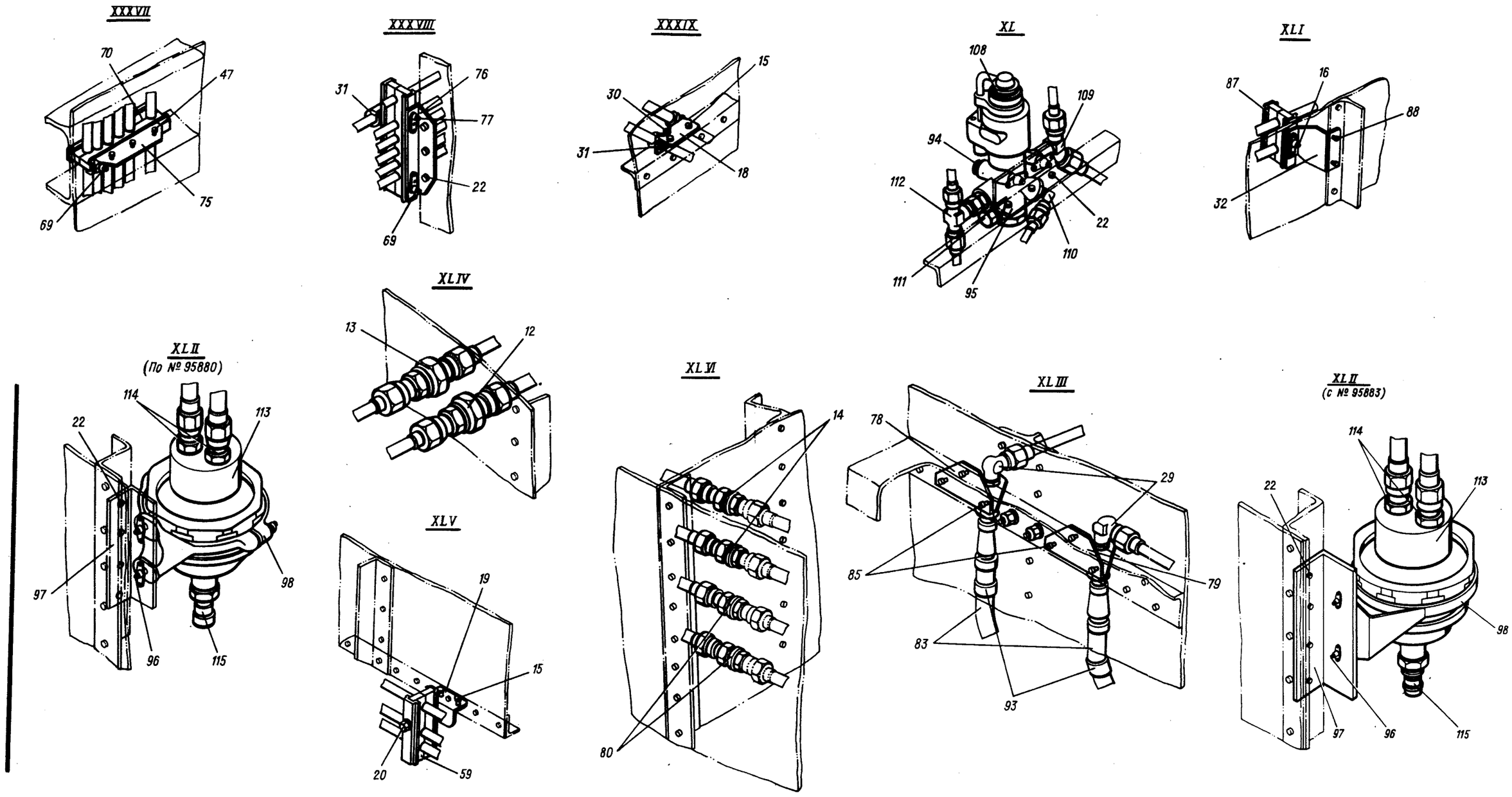

Гидросистема в отсеке носовой ноги шасси
Фигура 3 (лист 5 из 6)

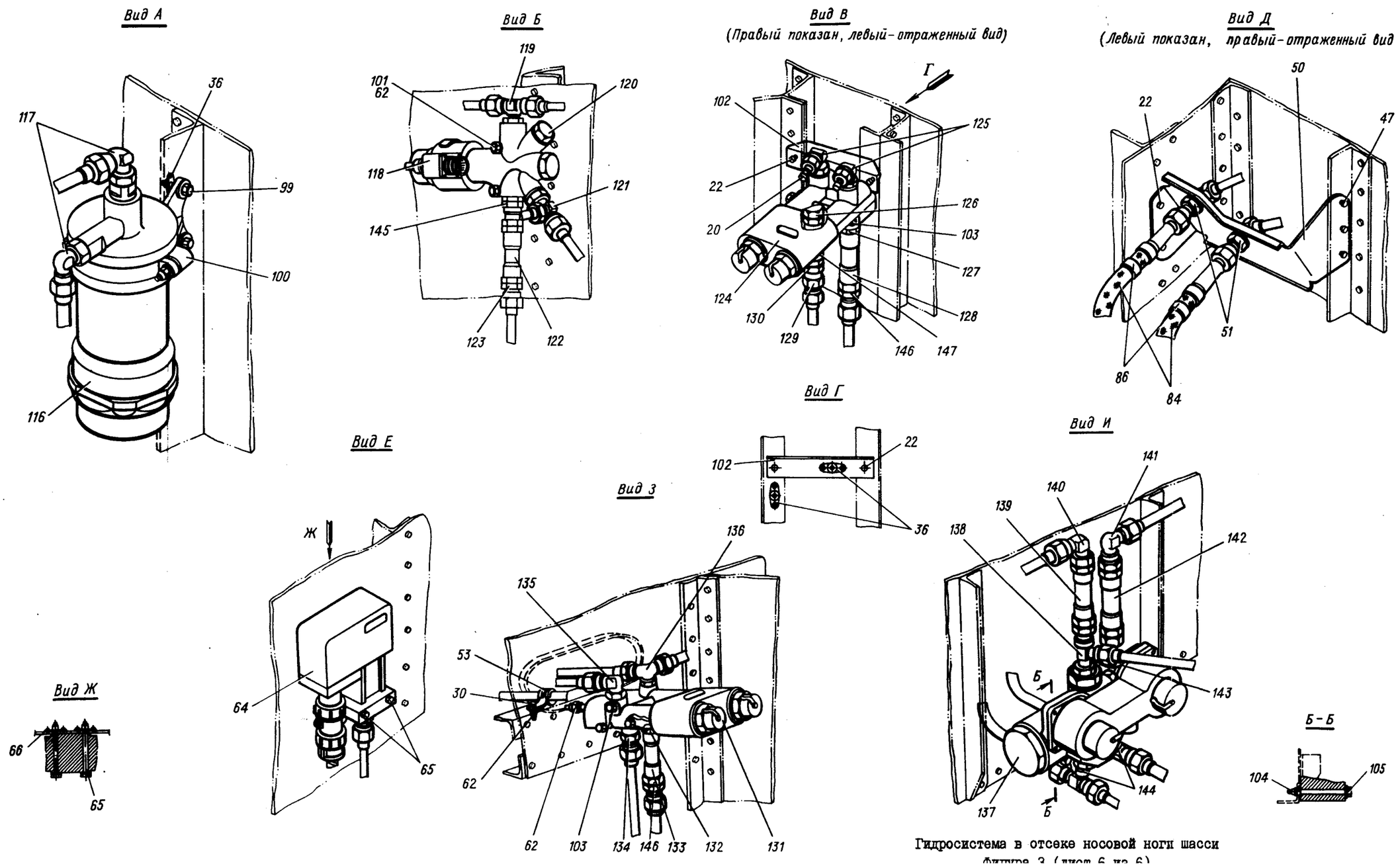

Гидросистема в отсеке носовой ноги шасси
фигуре 3 (лист 6 из 6)

КАТАЛОГ ДЕТАЛЕЙ И СБОРОЧНЫХ ЕДИНИЦ

Номер фигуры	Номер позиции	Обозначение	Наименование сборочных единиц, деталей	Колич. на сб. ед.	Сведения о взаимозаменяемости и конструктивных изменениях
3		I 760I 55I3 000 000	ГИДРОСИСТЕМА В ОТСЕКЕ НОСОВОЙ НОГИ ШАССИ		
	I	I 760I 5590 658 000	Тройник	I	
	2	I 760I 5590 6I8 000	Тройник	2	
	3	27I3A-8	Проходник	8	
	4	2725A-4-6	Проходник	I	
	5	27I3A-6	Проходник	I	
	6	2749A-6	Тройник	2	
	7	27I3-4	Проходник	I	
	8	5234A-I0-8	Тройник	I	
	9	I 760I 5590 6I7 000	Тройник	I	
	I0	I 760I 5590 6I6 000	Крестовина	I	
	II	2749A-8	Тройник	I	
	I2	27I6A-I2	Проходник	2	
		2709A-22xI,5	Гайка	2	
		2844A-I2	Шайба	2	
		2608c-20-30-2ж	Кольцо уплотнительное	2	
		340IA-I-22-35	Шайба	2	
	I3	27I7A-I0	Проходник	2	
		2709A-20xI,5	Гайка	2	
		2844A-I0	Шайба	2	
		2608c-I8-28-2ж	Кольцо уплотнительное	2	
		340IA-I-20-30	Шайба	2	
	I4	27I7A-8	Проходник	6	
		2709A-I6xI	Гайка	6	
		2844A-8	Шайба	6	
		2608c-I5-22-2ж	Кольцо уплотнительное	6	
		2843A-8	Крышка	4	
		340IA-I-I6-25	Шайба	6	
		2705A-8	Гайка	4	
	I5	B65-3П-4-8	Заклепка	I6	

Номер фигуры	Номер позиции	Обозначение	Наименование сборочных единиц, деталей	Колич. на сб. ед.	Сведения о взаимозаменяемости и конструктивных изменениях
3					
	I6	I-5-44 ОСТI.I0569-72	Болт	2	
		340IA-I-5-I0	Шайба	2	
	I7	6093A-I0-I4/I2	Колодка	I	
	I8	I 760I 55I3 040 000	Кронштейн	3	
	I9	5200A-8	Уголок с гайкой	6	
	20	3003A-5-40	Болт	II	
		I-5-40 ОСТI.I0569-72	Болт	II	
		340IA-I-5-I0	Шайба	II	
	2I	6092A-I0-I0/I2-I0	Колодка	I	
	22	B65-3П-4-9	Заклепка	26	
	23	6093A-I0-I0/I0	Колодка	I	
	24	B65-3П-4-I0	Заклепка	4	
	25	5200A-9	Уголок с гайкой	2	
	26	274IA-8	Угольник	2	
		2709A-I6xI	Гайка	2	
		340IA-I-I6-25	Шайба	2	
	27	27I6A-8	Проходник	2	
		2709A-I6xI	Гайка	2	
		2844A-8	Шайба	2	
		340IA-I-I6-25	Шайба	2	
	28	2732A-8	Угольник	I	
		2709A-I6xI	Гайка	I	
		340IA-I-I6-25	Шайба	I	
	29	2733A-8	Угольник	8	
		2709A-I6xI	Гайка	8	
		340IA-I-I6-25	Шайба	8	
	30	5-I4 ОСТI.I0575-72	Болт	I6	
		340IA-I-5-I0	Шайба	I6	
	3I	5I49A-I0	Хомут	4I	

Номер фигуры	Номер позиции	Обозначение	Наименование сборочных единиц. деталей	Колич на сб. ед.	Сведения о взаимозаменяемости и конструктивных изменениях
3					
	32	I 760I 55I3 II0 000	Кронштейн	2	
	33	6092А-I0/I0	Колодка	I	
	34	В65-3П-5-I4	Заклепка	6	
	35	3373А-5	Гайка	5	
		340IА-I,5-5-I0	Шайба	5	
	36	338IА-5	Гайка анкерная	I9	
	37	2408А-5-20	Втулка	6	
	38	3059А-5-36	Болт	6	
		340IА-I-5-I0	Шайба	6	
	39	2745А-8	Угольник	4	
		2709А-I6хI	Гайка	4	
		2608с-I5-22-2ж	Кольцо уплотнительное	4	
		340IА-I-I6-25	Шайба	4	
	40	I-5-38 ОСТI.I0569-72	Болт	II	
		340IА-I-5-I0	Шайба	II	
	4I	I 760I 55I3 I30 I03	Колодка	I	
		I 760I 55I3 I30 I05	Колодка	I	
	42	2408А57-5-5	Втулка	5	
	43	3059А-5-20	Болт	3	
		I-5-20 ОСТI.I0569-72	Болт	3	
		340IА-I-5-I0	Шайба	3	
	44	I 760I 5590 687 000	Тройник	I	
		340IА-I-I2-20	Шайба	I	
		2709А-I2хI	Гайка	I	
	45	2764А-8	Тройник	2	
		340IА-I-I6-25	Шайба	2	
		2709А-I6хI	Гайка	2	
	46	5I53А-I0	Хомут	6	
	47	В65-3П-5-I2	Заклепка	I0	

281 15 ноября 1979 г.

Номер фигуры	Номер позиции	Обозначение	Наименование сборочных единиц, деталей	Колич. на сб. ед.	Сведения о взаимозаменяемости и конструктивных изменениях
3					
	48	I 760I 55I3 090 000	Кронштейн	5	
	49	6093А-8-8/8	Колодка	2	
	50	I 760I 55I3 90I 00I	Кронштейн	I	
		I 760I 55I3 90I 002	Кронштейн	I	
	5I	2733А-6	Угольник	4	
		2709А-I4хI	Гайка	4	
		340IА-I-I4-22	Шайба	4	
	52	6093А-6-8/8	Колодка	3	
	53	5I49А-8	Хомут	3	
	54	6093-8-8/I0-I0	Колодка	I	
	55	I 760I 55I3 060 00I	Кронштейн	I	
		I 760I 55I3 060 002	Кронштейн	I	
	56	I-5-I2 ОСТI.I0569-72	Болт	8	
		340IА-I,5-5-I0	Шайба	8	
	57	3382А-5	Гайка анкерная	4	
	58	I 760I 55I3 I30 I03	Колодка	I	
		I 760I 55I3 I30 I05	Колодка	I	
	59	6093А-I0-6/I0	Колодка	3	
	60	I-5-44 ОСТI.I0569-72	Болт	2	
		340IА-I-5-I0	Шайба	2	
	6I	6I0IА-8-8-8-I0-I0-I0-6-I0	Колодка	I	
	62	3373А-5	Гайка	I6	
	63	524IА-4-8	Тройник	I	
		340IА-I-I6-25	Шайба	I	
		2709А-I6хI	Гайка	I	
	64	ГАI35Т-45	Реле давления*	2	
	65	3003А-5-52	Болт	4	
		340IА-I-5-I0	Шайба	4	

Номер фигуры	Номер позиции	Обозначение	Наименование сборочных единиц, деталей	Колич. на сб. ед.	Сведения о взаимозаменяемости и конструктивных изменениях
3					
	66	I 760I 55I3 080 000	Планка с гайками	2	
	67	I 760I 55I3 I00 000	Кронштейн	I	
	68	6096А-I0-6-I0-I2-I0-I0	Колодка	I	
	69	I-5-42-ОСТ I I0569-72	Болт	7	
		340IА-I-5-I0	Шайба	7	
	70	6I0IА-I0-I0-I0-I2-I0-6	Колодка	2	
	7I	I 760I 5590 6I9 000	Угольник	I	
		2709А-20хI,5	Гайка	I	
		340IА-I-20-30	Шайба	I	
	72	4904А-20-3	Пистон	I	
	73	5-I4-ОСТ I I0569-72	Болт	I	
		340IА-I-5-I0	Шайба	I	
	74	5I49А-6	Хомут	3	
	75	I 760I 55I3 050 I05	Кронштейн	I	
	76	I 760I 55I3 050 I03	Кронштейн	I	
	77	5-44-ОСТ I I0575-72	Болт	I	
		340IА-I,5-5-I0	Шайба	I	
	78	I 760I 55I3 00I 002	Кронштейн	I	
	79	I 760I 55I3 00I 00I	Кронштейн	I	
	80	27I7А-4	Проходник	4	
		2709А-I2хI	Гайка	4	
		2844А-4	Шайба	4	
		2608с-II-I8-2ж	Кольцо уплотнительное	4	
		340IА-I-I2-20	Шайба	4	
	8I	I 760I 559I I20 000	Тройник	2	
	82	6096А-I0-I0-I0-6-I0	Колодка	I	
	83	4609А-I8-240-470	Шланг	2	

КАТАЛОГ
ДЕТАЛЕЙ И СБОРОЧНЫХ ЕДИНИЦ

Номер фигуры	Номер позиции	Обозначение	Наименование сборочных единиц, деталей	Колич. на сб. ед.	Сведения о взаимозаменяемости и конструктивных изменениях
3					
	84	4609А-Г6-240-370	Шланг	4	
	85	В65-3П-5-I6	Заклепка	4	
	86	Ил474-24	Бирка	4	
	87	6093А-I4/I2	Колодка	I	
	88	В65-3П-5-I3	Заклепка	2	
	89	I 760I 559I I20 000	Угольник	2	
	90	5707А-8	Угольник	2	
	9I	57I3А-6-4	Тройник	I	
	92	I 760I 5505 I00 II5	Демпфер	I	
	93	Ил474-3	Бирка	2	
	94	I-5-48-ОСТ I I0569-72	Болт	2	
		340IА-I-5-I0	Шайба	2	
	95	I 760I 55I3 030 000	Кронштейн	I	
	96	I-5-I8-ОСТ I I0569-72	Болт	2	По № 95880
		I-5-I6-ОСТ I I0569-72	Болт	2	С № 95883
		340IА-I-5-I0	Шайба	2	
	97	I 760I 55I3 I60 000	Кронштейн	I	
	98	I 760I 5550 I30 000	Кронштейн	I	По № 95880
		I 760I 5550 I50 000	Кронштейн	I	С № 95883
	99	I-5-20-ОСТ I I0569-72	Болт	4	
		340IА-I-5-I0	Шайба	4	
	I00	I 760I 55I3 I50 000	Кронштейн	2	
	I0I	3003А-5-54	Болт	4	
		340IА-I-5-I0	Шайба	4	
	I02	I 760I 55I3 005 000	Профиль	2	
	I03	3003А-5-36	Болт	6	
		I-5-36-ОСТ I I0569-72	Болт	6	
		340IА-I-5-I0	Шайба	6	
	I04	338IА-6	Гайка анкерная	2	

КАТАЛОГ
ДЕТАЛЕЙ И СБОРОЧНЫХ ЕДИНИЦ

Номер фигуры	Номер позиции	Обозначение	Наименование сборочных единиц, деталей	Колич. на сб. ед.	Сведения о взаимозаменяемости и конструктивных изменениях
3					
	I05	3003А-6-58	Болт	2	
		340IА-I-6-I2	Шайба	2	
	I06	I 760I 55I4 0I0 000	Панель агрегатов входной двери 2-й системы	I	
	I07	I 760I 55I4 020 000	Панель агрегатов входной двери I-й системы	I	
	-	I 760I 5590 II0 I05	Агрегат ГАI84У с фитингами	I	Сб.
	I08	ГАI84У	Кран электрогидравлический*	I	
	I09	I 760I 5590 5I0 000	Тройник	I	
		2I95А-I0	Гайка	I	
		2I98А-3	Шайба	I	
		2I86А-7-2	Кольцо уплотнительное	I	
	II0	44I4А-6-4	Угольник	I	
		2I95А-I0	Гайка	I	
		2I98А-3	Шайба	I	
		2I86А-7-2	Кольцо уплотнительное	I	
	III	2I94А-I0	Заглушка	I	
		2I86А-7-2	Кольцо уплотнительное	I	
	II2	442IА-8-4	Тройник	I	
		2I95А-I0	Гайка	I	
		2I98А-3	Шайба	I	
		2I86А-7-2	Кольцо уплотнительное	I	
	-	I 760I 5590 300 I02	Антипульсатор с фитингами	I	Сб.
	II3	I 760I 5584 000 000	Антипульсатор	I	
	II4	44IIА-I2-I4	Штуцер	I	
		2I86А-I65-2	Кольцо уплотнительное	I	
	II5	ИЛ527А	Штуцер зарядный	I	
		АМЦ ИЛ746А	Шайба	I	
	-	I 760I 5590 070 000	Агрегат К76-4209-0 с фитингами	I	Сб.

Номер фигуры	Номер позиции	Обозначение	Наименование сборочных единиц, деталей	Колич на сб. ед.	Сведения о взаимозаменяемости и конструктивных изменениях
3	II6	К76-4209-0	Компенсатор гидравлический*	I	
	II7	2808А-8-43	Угольник	2	
		2I95А-I4	Гайка	2	
		2I98А-5	Шайба	2	
		2I86А-II-2	Кольцо уплотнительное	2	
	-	I 760I 5590 II0 I07	Агрегат ГАI84 с фитингами (для правого борта)	I	Сб.
	-	I 760I 5590 II0 I09	Агрегат ГАI84 с фитингами (для левого борта)	I	Сб.
	II8	ГАI84У	Кран электрогидравлический*	2	
	II9	I 760I 5590 5II 000	Тройник	2	
		2I95А-I0	Гайка	2	
		2I98А-3	Шайба	2	
		2I86А-7-2	Кольцо уплотнительное	2	
	I20	2I94А-I0	Заглушка	2	
		2I86А-7-2	Кольцо уплотнительное	2	
	I2I	I 760I 5590 6I2 003	Тройник	2	
		2I86А-7-2	Кольцо уплотнительное	2	
		2I95А-I0	Гайка	2	
		2I98А-3	Шайба	2	
	I22	ИЛI543-4А	Клапан обратный	2	По № I2358
		990-5-6	Клапан обратный	2	С № I236I
		2I86А-7-2	Кольцо уплотнительное	2	
	I23	2797А-4	Штуцер	2	По № I2358
		4682А-4-6	Штуцер	2	С № I236I
		2I86А-7-2	Кольцо уплотнительное	2	
		2I86А-I76-2	Кольцо уплотнительное	2	С № I236I
		I 760I 5590 030 II9	Агрегат ГАI63А/I6 с фитингами (для левого борта)	I	По № I2358

КАТАЛОГ
ДЕТАЛЕЙ И СБОРОЧНЫХ ЕДИНИЦ

Номер фигуры	Номер позиции	Обозначение	Наименование сборочных единиц, деталей	Колич. на сб. ед.	Сведения о взаимозаменяемости и конструктивных изменениях
3		I 760I 5590 030 2I9	Агрегат ГАI63Т/I6 с фитингами (для левого борта)	I	С № I236I
		I 760I 5590 030 I2I	Агрегат ГАI63А/I6 с фитингами (для правого борта)	I	По № I2358
		I 760I 5590 030 22I	Агрегат ГАI63Т/I6 с фитингами (для правого борта)	I	С № I236I
	I24	ГАI63А/I6	Кран электрогидравлический*	2	По № I2358
		ГАI63Т/I6	Кран электрогидравлический*	2	С № I236I
	I25	44I5А-8-6	Угольник	4	
		2I95А-I2	Гайка	4	
		2I86А-9-2	Кольцо уплотнительное	4	
		2I98А-4	Шайба	4	
	I26	I 760I 5590 688 000	Штуцер	2	
		2I86А-9-2	Кольцо уплотнительное	2	
	I27	I 760I 5590 533 000	Штуцер	2	По № I2358
		I 760I 5590 726 000	Штуцер	2	С № I236I
		2I86А-9-2	Кольцо уплотнительное	2	
		2I86А-II-2	Кольцо уплотнительное	2	По № I2358
		2I86А-I77-2	Кольцо уплотнительное	2	С № I236I
	I28	ИЛI543Н-8Г	Клапан обратный	2	По № I2358
		990-2-8	Клапан обратный	2	С № I236I
	I29	2797А-4	Штуцер	2	
		2I86А-7-2	Кольцо уплотнительное	2	
	I30	I 760I 5505 I00 I09	Клапан обратный	2	
		2I86А-7-2	Кольцо уплотнительное	2	
		I 760I 5590 030 I07	Агрегат ГАI63А/I6 с фитингами	I	По № I2358
		I 760I 5590 030 207	Агрегат ГАI63Т/I6 с фитингами	I	С № I236I

КАТАЛОГ ДЕТАЛЕЙ И СБОРОЧНЫХ ЕДИНИЦ

Номер фигуры	Номер позиции	Обозначение	Наименование сборочных единиц, деталей	Колич. на сб. ед.	Сведения о взаимозаменяемости и конструктивных изменениях
3					
	I3I	ГАI63А/I6	Кран электрогидравлический*	I	По № I2358
		ГАI63Т/I6	Кран электрогидравлический*	I	С № I236I
	I32	I 760I 5590 533 000	Штуцер	I	По № I2358
		I 760I 5590 726 000	Штуцер	I	С № I236I
		2I86А-9-2	Кольцо уплотнительное	I	
		2I86А-II-2	Кольцо уплотнительное	I	По № I2358
		2I86А-I77-2	Кольцо уплотнительное	I	С № I236I
	I33	ИЛI543И-8Г	Клапан обратный	I	По № I2358
		990-2-8	Клапан обратный	I	С № I236I
	I34	44I2А-8-6	Штуцер	I	
		2I86А-9-2	Кольцо уплотнительное	I	
	I35	2809А-6-39	Угольник	I	
		2I95А-I2	Гайка	I	
		2I98А-4	Шайба	I	
		2I86А-9-2	Кольцо уплотнительное	I	
	I36	I 760I 5590 90I 000	Тройник	I	
		2I95А-I2	Гайка	I	
		2I98А-4	Шайба	I	
		2I86А-9-2	Кольцо уплотнительное	I	
		I 760I 5590 020 I07	Агрегат ГАI42/2 с фитингами	I	
	I37	ГАI42/2	Распределитель*	I	
	I38	I 760I 5590 523 000	Тройник	I	По № I2358
		I 760I 5590 7I4 000	Тройник	I	С № I236I
		2I95А-I6	Гайка	I	
		2I86А-I3-2	Кольцо уплотнительное	I	
		2I98А-6	Шайба	I	
	I39	ИЛI543-8А	Клапан обратный	I	По № I2358
		990-5-8	Клапан обратный	I	С № I236I
		2I86А-II-2	Кольцо уплотнительное	I	По № I2358

Номер фигуры	Номер позиции	Обозначение	Наименование сборочных единиц деталей	Колич на сб. ед.	Сведения о взаимозаменяемости и конструктивных изменениях
3					
	I39	2I98A-22	Шайба	I	С № I236I
		2I86A-I77-2	Кольцо уплотнительное	I	С № I236I
		2I98A-5	Шайба	I	По № I2358
	I40	2809A-8-43	Угольник	I	По № I2358
		4685A-8-44	Угольник	I	С № I236I
		2I95A-I4	Гайка	I	
		2I86A-II-2	Кольцо уплотнительное	I	По № I2358
		2I86A-I77-2	Кольцо уплотнительное	I	С № I236I
		2I98A-5	Шайба	I	По № I2358
		2I98A-22	Шайба	I	С № I236I
	I4I	I 760I 5590 583 000	Угольник	I	
		2I86A-I3-2	Кольцо уплотнительное	I	
	I42	ИЛI543Н-IOA	Клапан обратный	I	По № I2358
		990-2-IO	Клапан обратный	I	С № I236I
		2I95A-I6	Гайка	I	
		2I86A-78-2	Кольцо уплотнительное	I	С № I236I
		2I86A-I3-2	Кольцо уплотнительное	I	По № I2358
		2I98A-6	Шайба	I	По № I2358
		2I98A-22	Шайба	I	С № I236I
	I43	I 760I 5590 5I8 000	Угольник	I	По № I2358
		I 760I 5590 7II 003	Угольник	I	С № I236I
		2I95A-I6	Гайка	I	
		2I86A-I3-2	Кольцо уплотнительное	I	
		2I98A-6	Шайба	I	
	I44	I 760I 5590 535 000	Тройник	2	
		2I95A-I6	Гайка	2	
		2I86A-I3-2	Кольцо уплотнительное	2	
		2I98A-6	Шайба	2	
	I45	I 760I 5590 6I3 000	Проходник	2	По № I2358
		5590746	Проходник	2	С № I236I
	I46	4678A-8	Проходник	4	С № I236I

КАТАЛОГ
ДЕТАЛЕЙ И СБОРОЧНЫХ ЕДИНИЦ

Номер фигуры	Номер позиции	Обозначение	Наименование сборочных единиц, деталей	Колич. на сб. ед.	Сведения о взаимозаменяемости и конструктивных изменениях
3					
	I46	2I86А-I77-2	Кольцо уплотнительное	4	С № I236I
	I47	I 760I 5590 688 000	Проходник	2	С № I236I
		2I86А-9-2	Кольцо уплотнительное	2	С № I236I

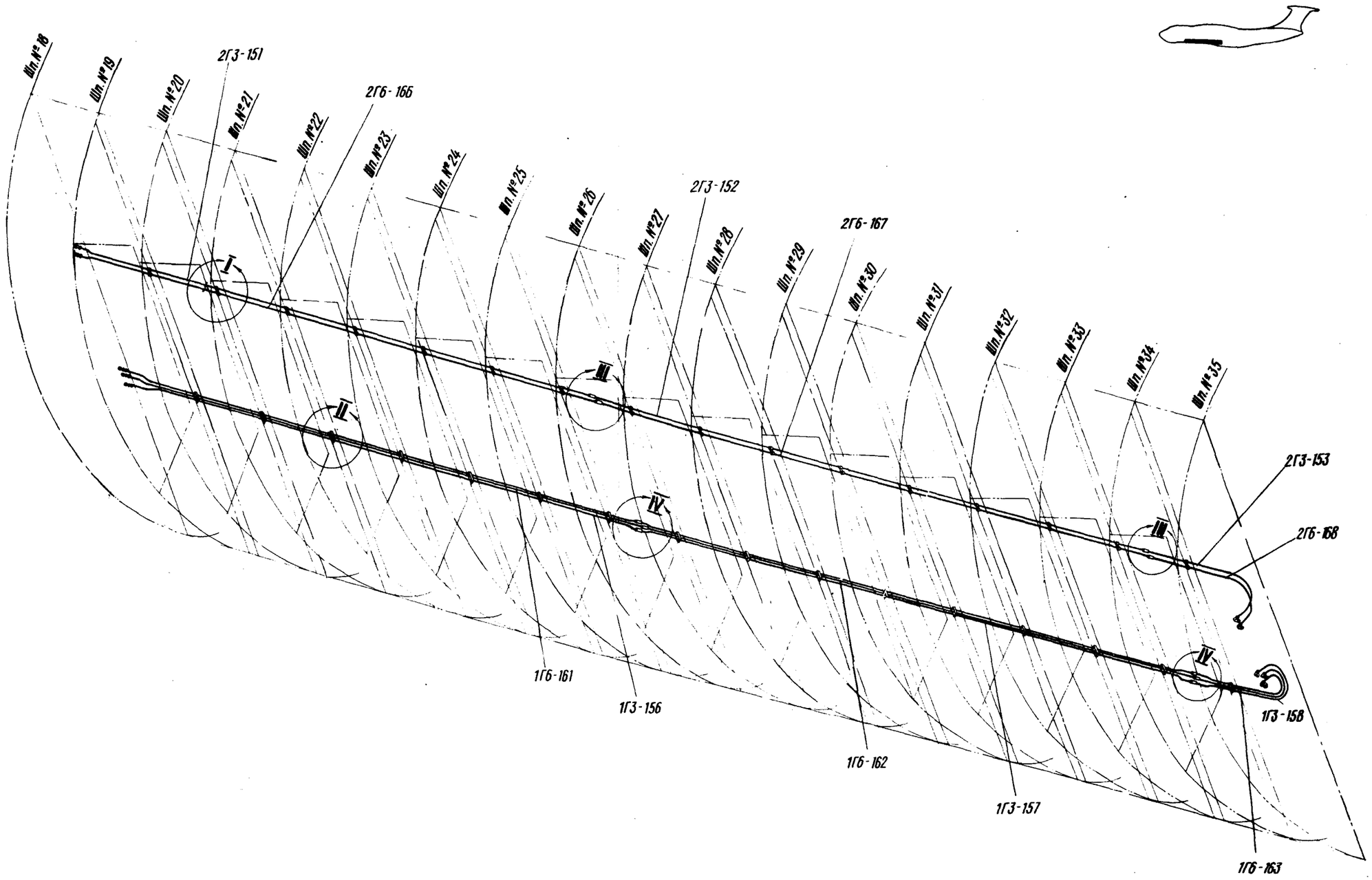

Трубопроводы в фюзеляже между шпангоутами № I8 и 35
Фигура 4 (Лист I из 2)

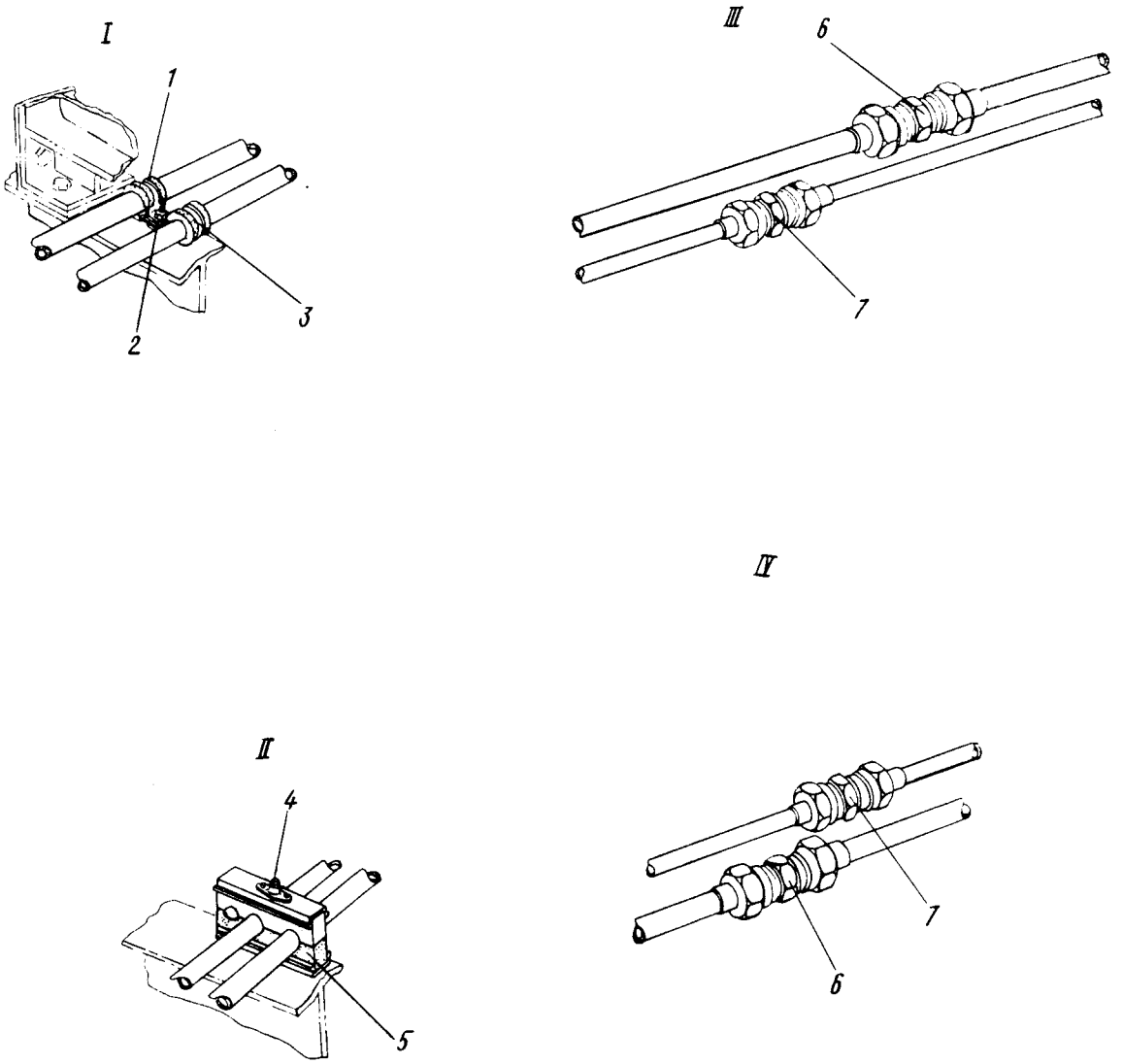

Трубопроводы в фюзеляже между шпангоутами № I8 и 35
Фигура 4 (Лист 2 из 2)

КАТАЛОГ
ДЕТАЛЕЙ И СБОРОЧНЫХ ЕДИНИЦ

Номер фигуры	Номер позиции	Обозначение	Наименование сборочных единиц, деталей	Колич на сб. ед.	Сведения о взаимозаменяемости и конструктивных изменениях
4		I 760I 5520 000 000	ТРУБОПРОВОДЫ В ФЮЗЕЛЯЖЕ МЕЖДУ ШПАНГОУТАМИ № I8 И 35		
	I	5I53A-I4	Хомут	5	
		5I49A-I4	Хомут	II	
	2	3003A-5-I8	Болт	I2	
		3003A-5-20	Болт	3	
		3003A-5-22	Болт	I	
		3373A-5	Гайка	I6	
		340IA-I-5-I0	Шайба	I6	
	3	5I53A-I2	Хомут	5	
		5I49A-I2	Хомут	I2	
	4	3003A-5-50	Болт	I5	
		3003A-5-52	Болт	I	
		340IA-I-5-I0	Шайба	I3	
		340IA-3-5-I4	Шайба	I5	
	5	I 760I 5520 0I0 003	Колодка	5	
		I 760I 5520 0I0 005	Колодка	II	
	6	27I2A-I2	Проходник	4	
	7	27I3A-I0	Проходник	4	

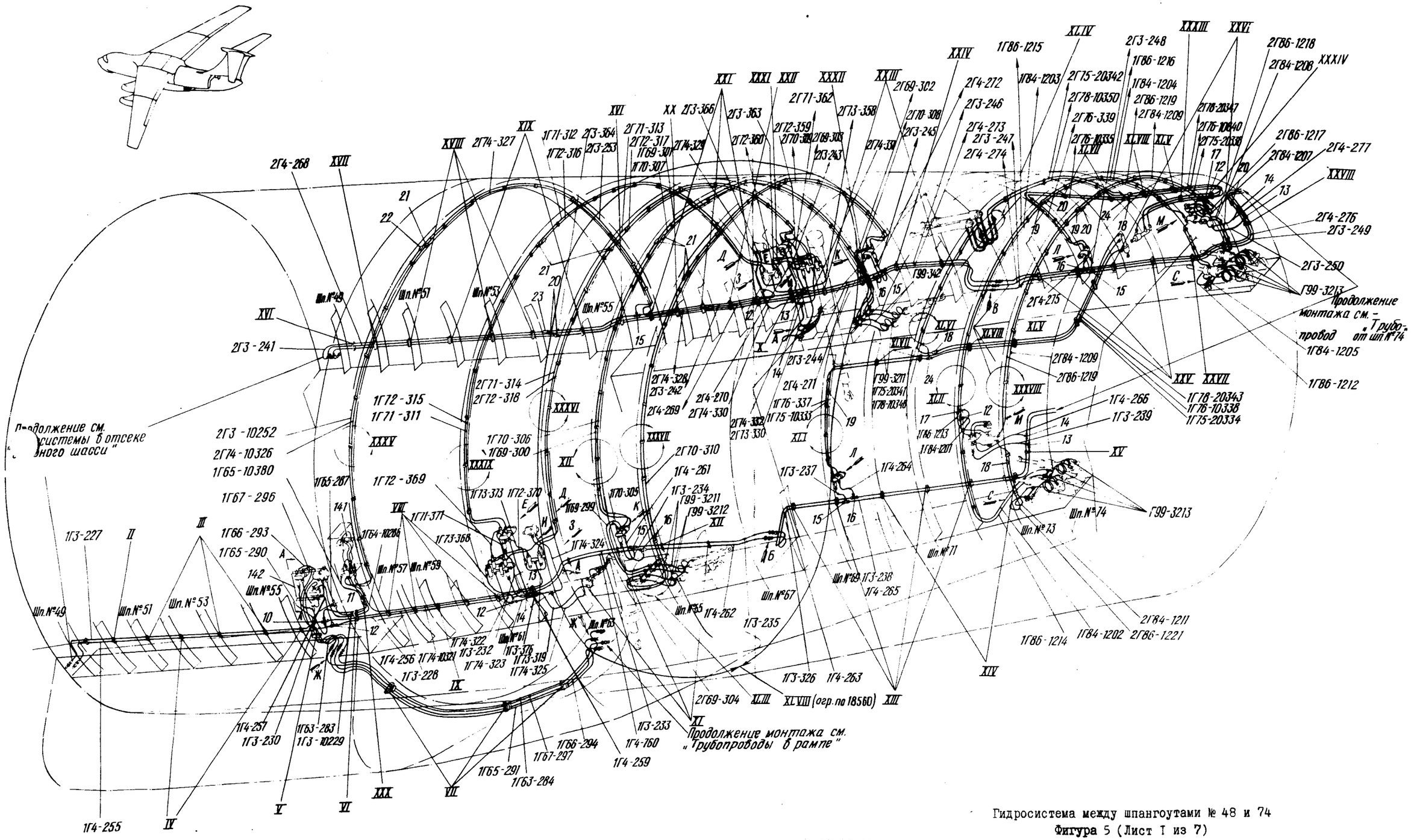

Гидросистема между шпангоутами № 48 и 74
Фигура 5 (Лист I из 7)

КАТАЛОГ
ДЕТАЛЕЙ И СБОРОЧНЫХ ЕДИНИЦ

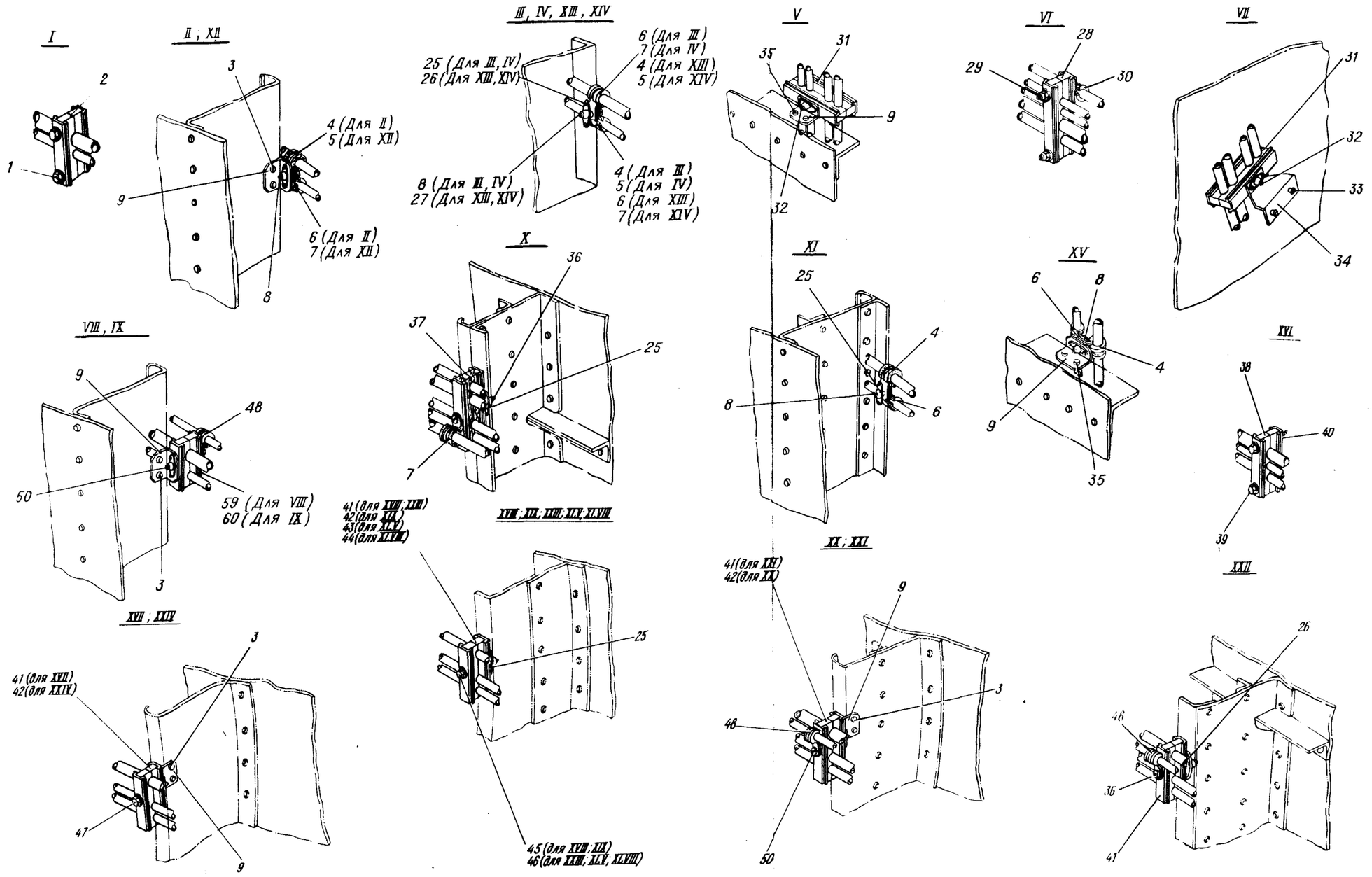

Гидросистема между шпангоутами № 48 и 74
Фигура 5 (Лист 2 из 7)

КАТАЛОГ
ДЕТАЛЕЙ И СБОРОЧНЫХ ЕДИНИЦ

XXV, XXVI

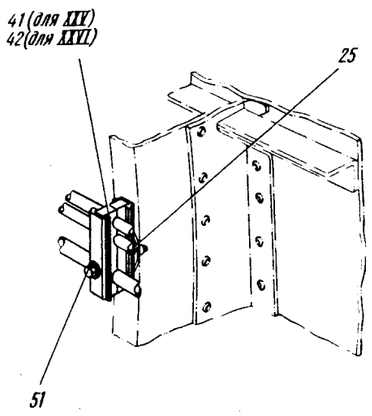

XXVII

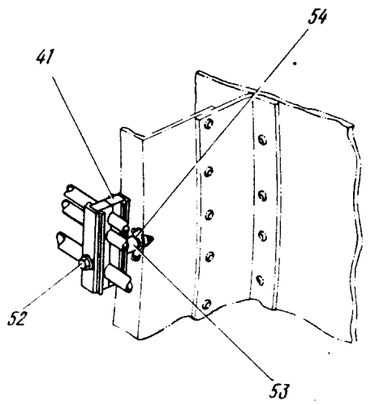

XXVIII

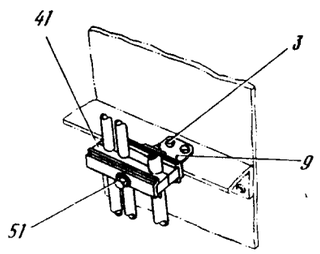

XXXI

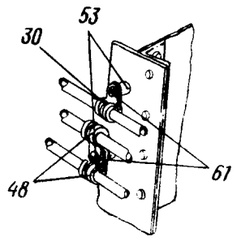

XXXII

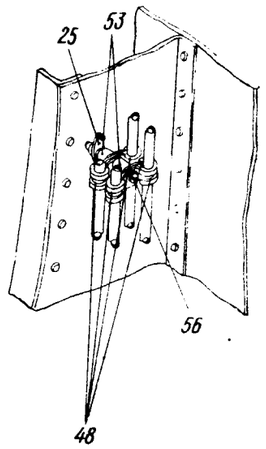

XXX

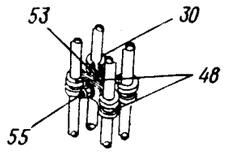

XXXVI ; XXXVII

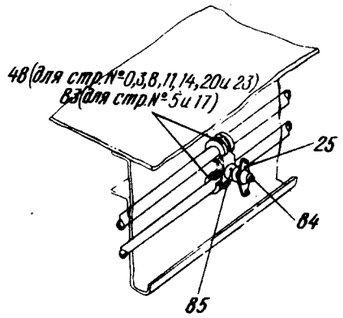

XXXV

XXXIII ; XXXIV

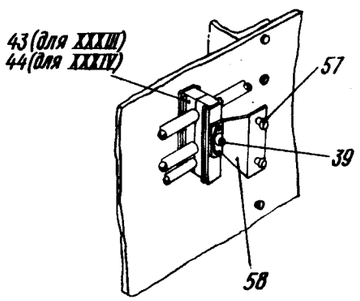

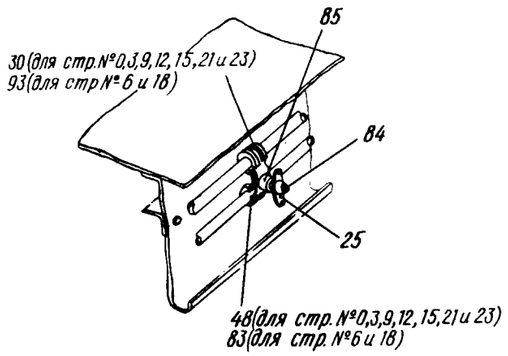

XXXVIII

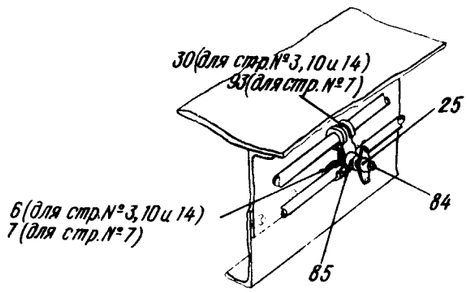

XXXIX

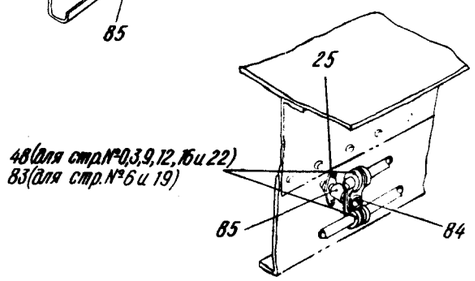

Гидросистема между шпангоутами № 48 и 74
Фигура 5 (Лист 3 из 7)

КАТАЛОГ
ДЕТАЛЕЙ И СБОРОЧНЫХ ЕДИНИЦ

XL

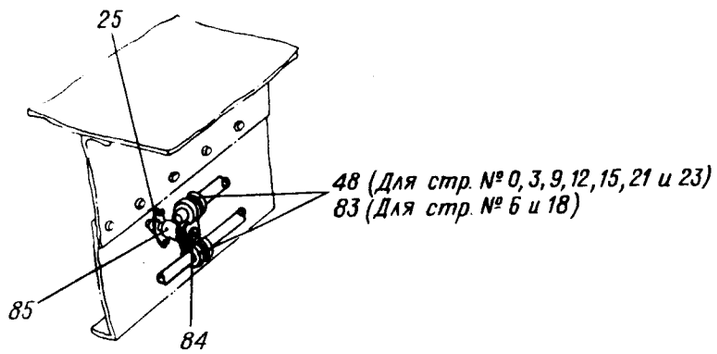

XLI

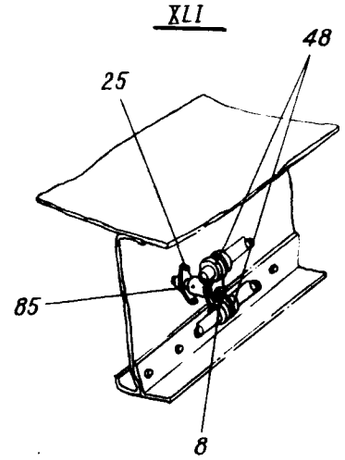

XLII

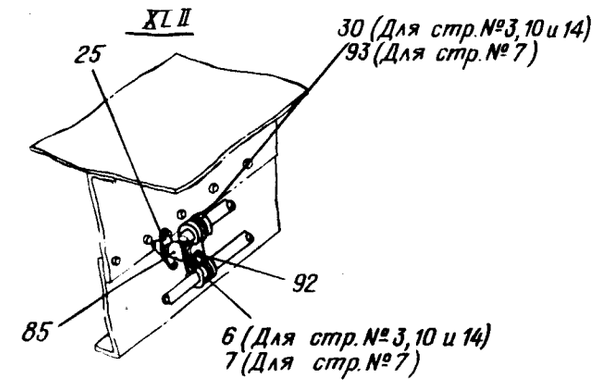

XLIII

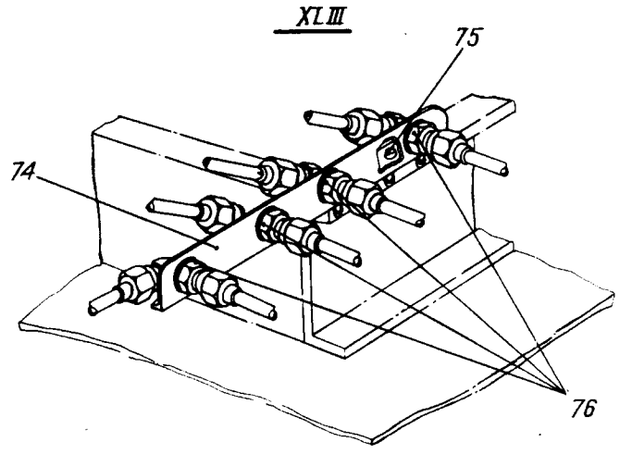

XLIV

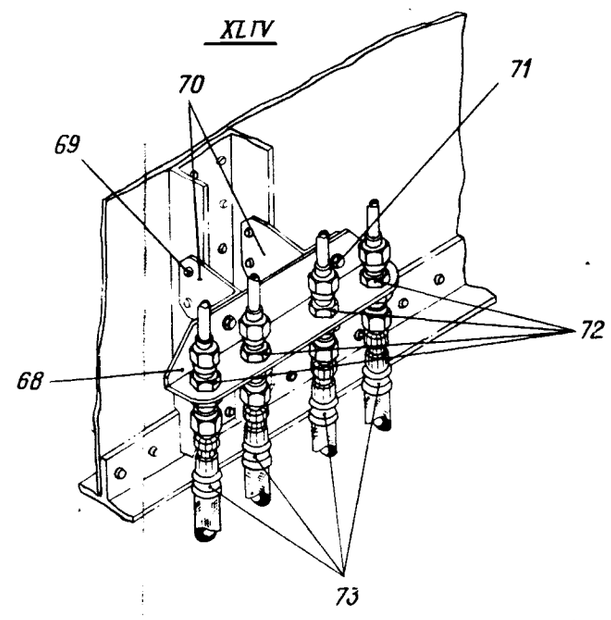

XLVI

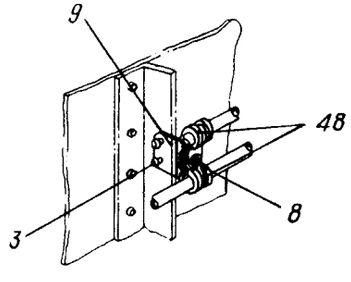

XLVII

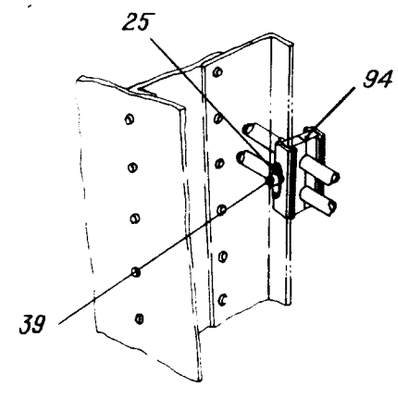

Гидросистема между шпангоутами № 48 и 74
Фигура 5 (Лист 4 из 7)

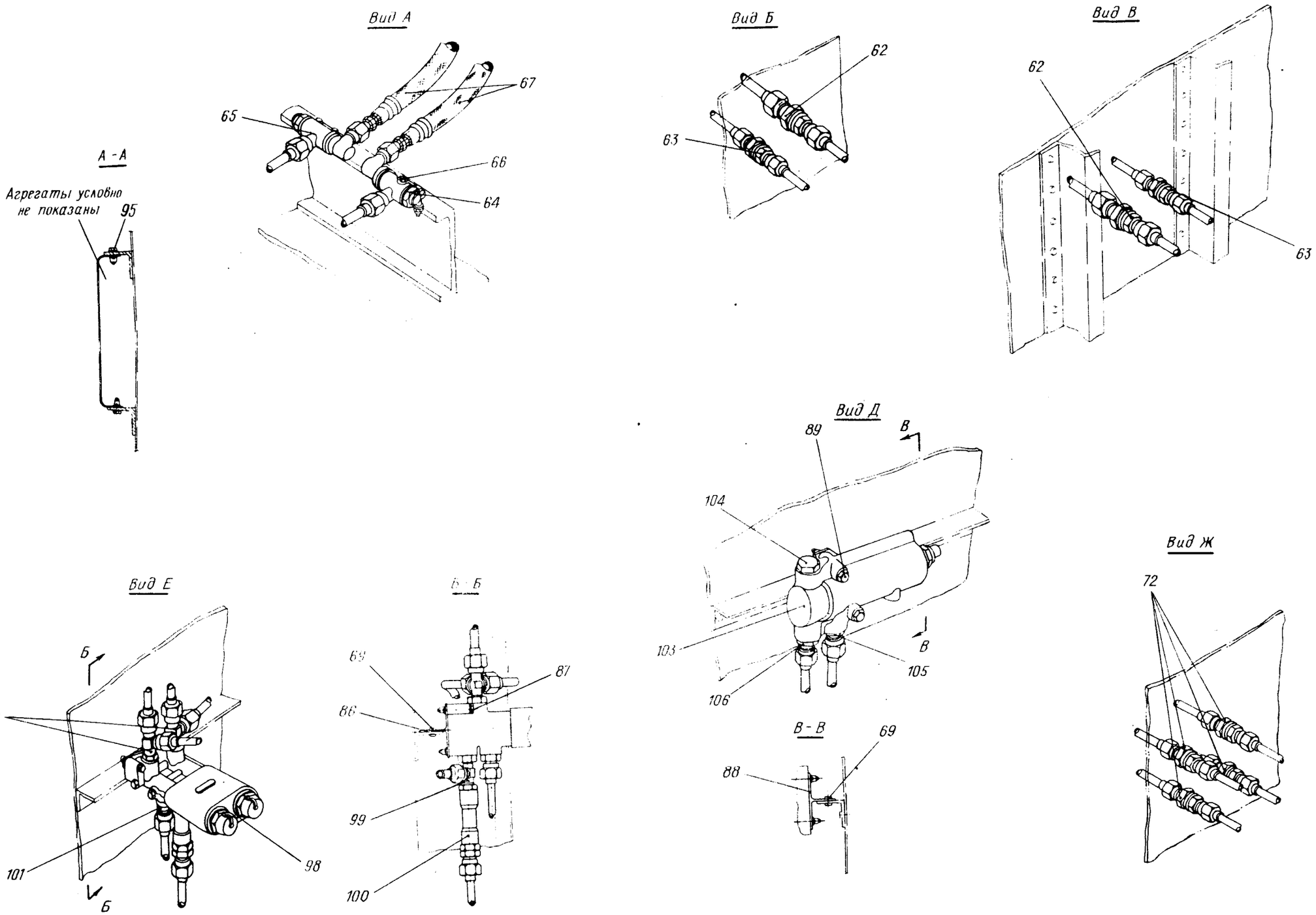

Гидросистема между шпангоутами № 48 и 74
Фигура 5 (Лист 5 из 7)

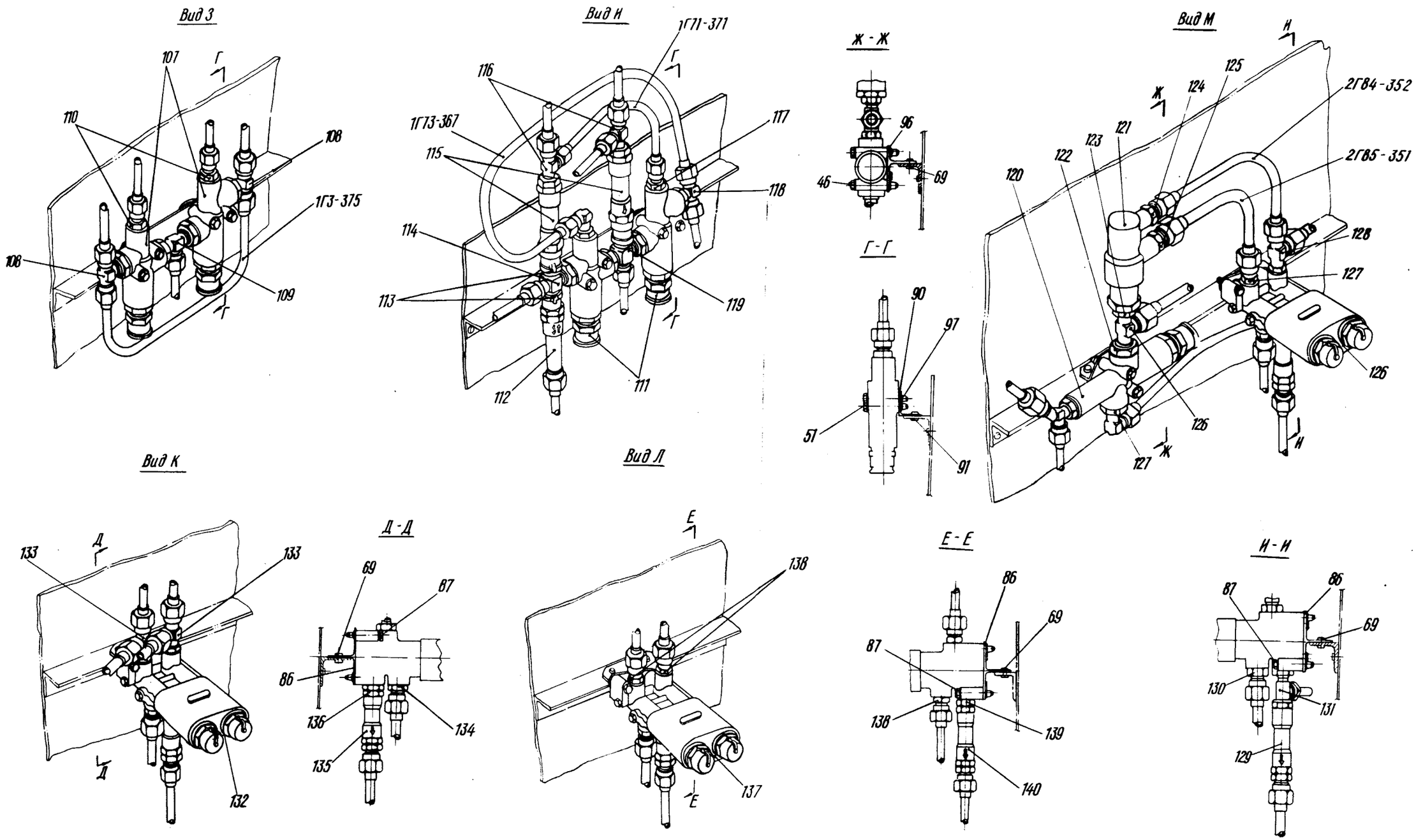

Гидросистема между шпангоутами № 48 и 74
Фигура 5 (Лист 6 из 7)

Номер фигуры	Номер позиции	Обозначение	Наименование сборочных единиц, деталей	Колич. на сб. ед.	Сведения о взаимозаменяемости и конструктивных изменениях
5		I 760I 5540 000 000	ГИДРОСИСТЕМА МЕЖДУ ШПАНГОУТАМИ № 48 И 74		
	I	I-5-38 ОСТI.I0569-72	Болт	I	
		3373А-5	Гайка	I	
		340IА-I-5-I0	Шайба	I	
	2	6097А-I0-I2	Колодка	I	
	3	ДI8-3П-2,6-7	Заклепка	40	
	4	5I49А-I2	Хомут	I2	
	5	5I53А-I2	Хомут	5	
	6	5I49А-I0	Хомут	26	
	7	5I53А-I0	Хомут	I2	
	8	3I70А-5-I6	Винт	20	
		340IА-I-5-I0	Шайба	20	
	9	5200А-8	Уголок с гайкой	25	
	I0	2780А-6-I0	Крестовина	I	
	II	2749А-4	Тройник	2	
	I2	2753А-4-8	Тройник	5	
	I3	2752А-8-I0	Тройник	4	
	I4	2749А-8	Тройник	6	
	I5	2752А-6-I0	Тройник	5	
	I6	2753А-6-8	Тройник	4	
	I7	2753А-4-6	Тройник	2	
	I8	2725А-4-6	Переходник	4	
	I9	27I3А-6	Проходник	4	
	20	27I3А-8	Проходник	6	
	2I	27I3А-4	Проходник	I0	
	22	27I2А-6	Проходник	2	
	23	27I2А-I0	Проходник	4	
	24	5235А-6-4	Тройник	2	
	25	338IА-5	Гайка	I65	

КАТАЛОГ ДЕТАЛЕЙ И СБОРОЧНЫХ ЕДИНИЦ

Номер фигуры	Номер позиции	Обозначение	Наименование сборочных единиц, деталей	Колич. на сб. ед.	Сведения о взаимозаменяемости и конструктивных изменениях
5					
	26	338IA-6	Гайка	I2	
	27	3I70A-5-I8	Винт	5	
		340IA-I-5-I0	Шайба	5	
	28	6097A-I0-I2-6-6	Колодка	I	
	29	3I70A-5-42	Винт	2	
		340IA-I-5-I0	Шайба	2	
		3373A-5	Гайка	2	
	30	5I49A-8	Хомут	48	
	3I	6093A-6-6/6-6	Колодка	6	
	32	3003A-5-34	Болт	6	
		340IA-I-5-I0	Шайба	6	
	33	B65-3П-4-I3	Заклепка	8	
	34	I 760I 55I3 II0 000	Кронштейн	3	
	35	B65-3П-2,6-8	Заклепка	I0	
	36	3I70A-5-48	Винт	4	
		340IA-I-5-I0	Шайба	4	
	37	6092A-I0-I0/I2-I0	Колодка	2	
	38	6097A-I0-I0-I2	Колодка	2	
	39	3003A-5-38	Болт	I8	
		340IA-I-5-I0	Шайба	I8	
	40	3373A-5	Гайка	4	
	4I	6093A-I0-I0/I2	Колодка	I6	
	42	6092A-I0-I0/I2	Колодка	6	
	43	6092A-6-8/8	Колодка	6	
	44	6093A-6-8/8	Колодка	6	
	45	340IA-I-5-I0	Шайба	5	
	46	I-5-40 ОСТI.I0569-72	Болт	I4	
		340IA-I-5-I0	Шайба	I4	
	47	3I70A-5-40	Болт	2	
		340IA-I-5-I0	Шайба	2	

КАТАЛОГ ДЕТАЛЕЙ И СБОРОЧНЫХ ЕДИНИЦ

Номер фигуры	Номер позиции	Обозначение	Наименование сборочных единиц, деталей	Колич. на сб. ед.	Сведения о взаимозаменяемости и конструктивных изменениях
5					
	48	5I49A-6	Хомут	I48	
	50	3I70A-5-46	Болт	II	
		340IA-I-5-I0	Шайба	II	
	5I	3003A-5-44	Болт	23	
		340IA-I-5-I0	Шайба	23	
	52	3003A-5-52	Болт	I	
	53	2408A-5-7	Втулка	45	
	54	3382A-5	Гайка	I	
		ДI8-3П-2,6-7	Шайба	I	
	55	3I70A-5-24	Болт	I	
		340IA-I,5-5-I0	Шайба	3	
		3373A-5	Гайка	I	
	56	3I70A-5-36	Болт	I	
		340IA-I-5-I0	Шайба	I	
	57	B65-3П-5-I3	Заклепка	8	
	58	I 760I 55I3 090 000	Кронштейн	5	
	59	6093A-I0/I2	Колодка	4	
	60	6092A-I0/I2	Колодка	I	
	6I	3I70A-5-I2	Болт	36	
		340IA-I-5-I0	Шайба	36	
	62	27I6A-I0	Проходник	2	
		2608c-I8-25-2ж	Кольцо уплотнительное	2	
		2844A-I0	Шайба	2	
		340IA-I-20-30	Шайба	2	
		2709A-20xI,5	Гайка	2	
	63	27I7A-8	Проходник	3	
		2608c-I5-22-2ж	Кольцо уплотнительное	3	
		2844A-8	Шайба	3	
		340IA-I-I6-25	Шайба	3	
		2709A-I6xI	Гайка	3	
	64	I 760I 558I 050 00I	Соединение поворотное	2	По № I8560

КАТАЛОГ
ДЕТАЛЕЙ И СБОРОЧНЫХ ЕДИНИЦ

Номер фигуры	Номер позиции	Обозначение	Наименование сборочных единиц, деталей	Колич. на сб. ед.	Сведения о взаимозаменяемости и конструктивных изменениях
5					
	64	I 760I 5585 020 I03	Соединение поворотное	4	С № I8564
	65	I 760I 558I 050 002	Соединение поворотное	2	По № I8560
		I 760I 5585 020 I04	Соединение поворотное	4	С № I8564
	66	I-5-I6 ОСТI.I0569-72	Болт	8	
		3373А-5	Гайка	8	
		340IА-I-5-I0	Шайба	8	
	67	4609А-П8-240-370	Шланг	4	
	68	I 760I 5540 020 005	Профиль	I	
	69	В65-3П-4-I0	Заклепка	4	
	70	I 760I 5540 020 003	Профиль	2	
	7I	I-5-I2 ОСТI.I0569-72	Болт	2	
		340IА-I-5-I0	Шайба	2	
		338IА-5	Гайка	2	
	72	27I7А-4	Проходник	8	
		2709А-I2хI	Гайка	8	
		340IА-I-I2-20	Шайба	8	
	73	4609А-П4-240-520	Шланг	4	
	75	I 760I 5540 007 00I	Профиль (правый)	I	
		I 760I 5540 007 002	Профиль (левый)	I	
	76	В65-3П-4-I2	Заклепка	6	
	77	2733А-4	Угольник	8	
		2709А-I2хI	Гайка	8	
		340IА-I-I2-20	Шайба	8	
	78	274IА-4	Угольник	8	
		2709А-I2хI	Гайка	8	
		340IА-I-I2-20	Шайба	8	
	79	I-5-I4 ОСТI.I0569-72	Болт	4	
		340IА-I-5-I0	Шайба	4	
		3373А-5	Гайка	4	

КАТАЛОГ ДЕТАЛЕЙ И СБОРОЧНЫХ ЕДИНИЦ

Номер фигуры	Номер позиции	Обозначение	Наименование сборочных единиц, деталей	Колич. на сб. ед.	Сведения о взаимозаменяемости и конструктивных изменениях
5	80	I 760I 5540 006 000	Профиль	2	
	8I	B65-3П-4-I4	Заклепка	I6	
	82	I 760I 5540 005 000	Профиль	4	
	83	5I53A-6	Хомут	5I	
	84	3I70A-5-24	Болт	88	
		340IA-I-5-I0	Шайба	88	
	85	2408A-5-I0	Втулка	88	
	86	I 760I 5545 040 000	Кронштейн	8	
	87	I-5-34 ОСТI.I0569-72	Болт	I0	
		340IA-I-5-I0	Шайба	I0	
	88	I 760I 5545 0I0 000	Кронштейн	2	
	89	3003A-5-60	Болт	4	
		340IA-I-5-I0	Шайба	4	
	90	I 760I 5545 020 000	Кронштейн	4	
	9I	B65-3П-4-9	Заклепка	20	
	92	3I70A-5-22	Болт	I6	
		340IA-I-5-I0	Шайба	I6	
	93	5I53A-8	Хомут	I6	
	94	6092A-8/8	Колодка	4	
	95	I-5-I4 ОСТI.I0569-72	Болт	4	
		340IA-I-5-I0	Шайба	4	
	96	I 760I 5540 060 000	Кронштейн	2	
	97	I 760I 5545 030 000	Пластина с гайками	4	
		I 760I 5590 030 I3I	Агрегат ГАI63A/I6 с фитингами	2	По № I2358
		I 760I 5590 030 23I	Агрегат ГАI63T/I6 с фитингами	2	С № I236I
	98	ГАI63A/I6	Кран электрогидравлический*	2	По № I2358
		ГАI63T/I6	Кран электрогидравлический*	2	С № I236I

КАТАЛОГ ДЕТАЛЕЙ И СБОРОЧНЫХ ЕДИНИЦ

Номер фигуры	Номер позиции	Обозначение	Наименование сборочных единиц, деталей	Колич. на сб. ед.	Сведения о взаимозаменяемости и конструктивных изменениях
5					
	99	I 760I 5590 560 000	Тройник	2	По № I2358
		2I86A-I77-2	Кольцо уплотнительное	2	С № I236I
		2I95A-I2	Гайка	2	
		2I98A-4	Шайба	2	
		2I86A-9-2	Кольцо уплотнительное	2	
		2I86A-II-2	Кольцо уплотнительное	2	По № I2358
		I 760I 5590 739 000	Тройник	2	С № I236I
	I00	ИЛI543Н-8Г	Клапан обратный	2	По № I2358
		990-2-8	Клапан обратный	2	С № I236I
		4678A-8	Штуцер	2	С № I236I
		2I86A-I77-2	Кольцо уплотнительное	2	С № I236I
	I0I	44I2A-8-6	Переходник	2	
		2I86A-9-2	Кольцо уплотнительное	2	
	I02	I 760I 5590 644 000	Тройник	4	
		2I95A-I2	Гайка	4	
		2I98A-4	Шайба	4	
		2I86A-9-2	Кольцо уплотнительное	4	
		I 760I 5590 I60 I09	Агрегат ГАI86М с фитингами	2	
	I03	ГАI86М	Клапан предохранительный*	2	
	I04	УН55-I2	Заглушка	2	
		2I86A-285-2	Кольцо уплотнительное	2	
	I05	I 760I 5590 566 000	Штуцер	2	
		2I86A-285-2	Кольцо уплотнительное	2	
	I06	I 760I 5590 565 000	Штуцер	2	
		2I86A-285-2	Кольцо уплотнительное	2	
		I 760I 5590 260 I05	Агрегат КГII с фитингами	2	
	I07	КГII	Клапан слива*	4	
	I08	4420A-6-I0	Тройник	4	
		2I95A-I6	Гайка	4	

КАТАЛОГ ДЕТАЛЕЙ И СБОРОЧНЫХ ЕДИНИЦ

Номер фигуры	Номер позиции	Обозначение	Наименование сборочных единиц, деталей	Колич. на сб. ед.	Сведения о взаимозаменяемости и конструктивных изменениях
5					
	I08	2I86A-I3-2	Кольцо уплотнительное	4	
		2I98A-6	Шайба	4	
	I09	I 760I 5590 648 000	Тройник	2	
		2I95A-I6	Гайка	2	
		2I86A-I3-2	Кольцо уплотнительное	2	
		2I98A-6	Шайба	2	
	II0	2797A-4	Штуцер	4	
		2I86A-7-2	Кольцо уплотнительное	4	
		I 760I 5590 260 I03	Агрегаты КГII с фитингами	2	
	III	КГII	Клапан слива*	4	
	II2	I 760I 5505 I00 I07	Дроссель	2	
	II3	2I86A-II-2	Кольцо уплотнительное	6	
	II4	I 760I 5590 646 000	Крестовина	2	
		2I95A-I6	Гайка	2	
		2I86A-I3-2	Кольцо уплотнительное	2	
		2I98A-6	Шайба	2	
	II5	ИЛI543-8А	Клапан обратный	4	По № I2358
		990-5-8	Клапан обратный	4	С № I236I
	II6	I 760I 5590 645 000	Тройник	4	По № I2358
		2I95A-I4	Гайка	4	По № I2358
		I 760I 5590 743 000	Тройник	4	С № I236I
		2I95A-I4xI,5	Гайка	4	С № 2I642
		2I86A-I77-2	Кольцо уплотнительное	8	С № I236I
		2I98A-2I	Шайба защитная	4	С № 2I642
		2709A-I4xI,5	Гайка	4	С № I236I по № 2I637
		2I86A-II-2	Кольцо уплотнительное	4	
		2I98A-5	Шайба	4	
	II7	2809A-4-36	Угольник	2	
		2I86A-7-2	Кольцо уплотнительное	2	
		2I95A-I0	Гайка	2	

КАТАЛОГ ДЕТАЛЕЙ И СБОРОЧНЫХ ЕДИНИЦ

Номер фигуры	Номер позиции	Обозначение	Наименование сборочных единиц, деталей	Колич. на сб. ед.	Сведения о взаимозаменяемости и конструктивных изменениях
5					
	II7	2I98A-3	Шайба	2	
	II8	442IA-8-I0	Тройник	2	
		2I95A-I6	Гайка	2	
		2I86A-I3-2	Кольцо уплотнительное	2	
		2I98A-6	Шайба	2	
	II9	I 760I 5590 647 000	Крестовина	2	По № I2358
		I 760I 5590 745 000	Крестовина	2	С № I236I
		2I95A-I6	Гайка	4	
		2I86A-I3-2	Кольцо уплотнительное	4	
		2I98A-6	Шайба	4	
	-	I 760I 5590 260 I07	Агрегаты КГII и ГАIII с фитингами	2	Сб.
	I20	КГII	Клапан слива*	2	
		I 760I 5590 5I3 000	Тройник	2	
		2I95A-I0	Гайка	2	
		2I86A-7-2	Кольцо уплотнительное	2	
		2I98A-3	Шайба	2	
	I2I	ГАIII	Гидрозамок*	2	
		I 760I 5590 653 000	Тройник	2	
	I22	2I95A-I6	Гайка	2	
		2I86A-I3-2	Кольцо уплотнительное	2	
		2I98A-6	Шайба	2	
	I23	2I95A-I2	Гайка	2	
		2I86A-9-2	Кольцо уплотнительное	2	
		2I98A-4	Шайба	2	
	I24	2797A-4	Штуцер	2	
		2I86A-7-2	Кольцо уплотнительное	2	
	I25	2797A-6	Штуцер	2	
		2I86A-9-2	Кольцо уплотнительное	2	
	-	I 760I 5590 030 I37	Агрегат ГАI63А/I6 с фитингами	2	Сб. по № I2358

КАТАЛОГ
ДЕТАЛЕЙ И СБОРОЧНЫХ ЕДИНИЦ

Номер фигуры	Номер позиции	Обозначение	Наименование сборочных единиц, деталей	Колич. на сб. ед.	Сведения о взаимозаменяемости и конструктивных изменениях
5					
	-	I 760I 5590 030 237	Агрегат ГАI63Т/I6 с фитингами	2	Сб. с № I236I
	I26	ГАI63А/I6	Кран электрогидравлический*	2	По № I2358
		ГАI63Т/I6	Кран электрогидравлический*	2	С № I236I
	I27	2797А-6	Штуцер	2	
		2I86А-9-2	Кольцо уплотнительное	2	
	I28	I 760I 5590 644 000	Тройник	2	
		2I95А-I2	Гайка	2	
		2I86А-9-2	Кольцо уплотнительное	2	
		2I98А-4	Шайба	2	
	I29	990-2-8	Клапан обратный	2	С № I236I
		ИЛI543Н-8Г	Клапан обратный	2	По № I2358
		4678А-8	Штуцер	2	С № I236I
	I30	44I2А-8-6	Переходник	2	
		2I86А-9-2	Кольцо уплотнительное	2	
	I3I	I 760I 5590 560 000	Тройник	2	По № I2358
		I 760I 5590 739 000	Тройник	2	С № I236I
		2I95А-I2	Гайка	2	
		2I86А-9-2	Кольцо уплотнительное	2	
		2I98А-4	Шайба	2	
		2I86А-II-2	Кольцо уплотнительное	2	По № I2358
		2I86А-I77-2	Кольцо уплотнительное	4	С № I236I
	-	I 760I 5590 030 I33	Агрегат ГАI63А/I6 с фитингами	2	Сб. по № I2358
	-	I 760I 5590 030 233	Агрегат ГАI63Т/I6 с фитингами	2	С № I236I
	I32	ГАI63А/I6	Кран электрогидравлический*	2	По № I2358
		ГАI63Т/I6	Кран электрогидравлический*	2	С № I236I
	I33	I 760I 5590 642 000	Тройник	4	
		2I95А-I2	Гайка	4	

КАТАЛОГ ДЕТАЛЕЙ И СБОРОЧНЫХ ЕДИНИЦ

Номер фигуры	Номер позиции	Обозначение	Наименование сборочных единиц, деталей	Колич. на сб. ед.	Сведения о взаимозаменяемости и конструктивных изменениях
5					
	I33	2I98А-4	Шайба	4	
		2I86А-9-2	Кольцо уплотнительное	4	
	I34	I 760I 5590 674 005	Штуцер	2	
		2I86А-9-2	Кольцо уплотнительное	2	
	I35	ИЛI543Н-6Г	Клапан обратный	2	По № I2358
		990-2-6	Клапан обратный	2	С № I236I
	I36	I 760I 5590 585 000	Переходник	2	По № I2358
		2I86А-I76-2	Кольцо уплотнительное	4	С № I236I
		2I86А-9-2	Кольцо уплотнительное	2	По № I2358
		I 760I 5590 7I6 000	Переходник	2	С № I236I
	-	I 760I 5590 030 I35	Агрегат ГАI63А/I6 с фитингами	2	Сб. по № I2358
	-	I 760I 5590 030 235	Агрегат ГАI63Т/I6 с фитингами	2	С № I236I
	I37	ГАI63А/I6	Кран электрогидравлический*	2	По № I2358
		ГАI63Т/I6	Кран электрогидравлический*	2	С № I236I
	I38	2797А-6	Штуцер	6	
		2I86А-9-2	Кольцо уплотнительное	6	
		2I86А-I76-2	Кольцо уплотнительное	4	С № I236I
	I39	I 760I 5590 585 000	Штуцер	2	По № I2358
		I 760I 5590 7I6 000	Штуцер	2	С № I236I
		2I86А-9-2	Кольцо уплотнительное	2	
	I40	ИЛI543Н-3Г	Клапан обратный	2	По № I2358
		990-2-6	Клапан обратный	2	С № I236I
	I4I	I 760I 5590 090 000	Щиток управления грузолюком	I	
	I42	I 760I 5544 000 000	Панель агрегатов хвостовой опоры	I	
	I43	57I0А-8	Тройник	4	
	I44	2777А-8	Крестовина	2	

КАТАЛОГ
ДЕТАЛЕЙ И СБОРОЧНЫХ ЕДИНИЦ

Номер фигуры	Номер позиции	Обозначение	Наименование сборочных единиц, деталей	Колич. на сб. ед.	Сведения о взаимозаменяемости и конструктивных изменениях
5					
	I45	2749А-8	Тройник	2	
	I46	5I49А-I0	Хомут	6	
		3I70А-5-I4	Винт	3	
		3373А-5	Гайка	3	
		340IА-I-5-I0	Шайба	6	
	I47	I 760I 5585 020 I03	Соединение поворотное	4	
		I 760I 5585 020 I04	Соединение поворотное	4	
	I48	3003А-5-I4	Болт	I6	
	I49	I 760I 5540 I30 00I	Кронштейн	I	
		I 760I 5540 I30 002	Кронштейн	I	
	I50	I 760I 5540 I40 00I	Кронштейн	I	
		I 760I 5540 I40 002	Кронштейн	I	
	I5I	3003А-5-I6	Болт	4	
		3373А-5	Гайка	4	
		340IА-I-5-I0	Шайба	8	
	I52	3003А-5-24	Болт	4	
		3373А-5	Гайка	4	
		340IА-I-5-I0	Шайба	2	
		309АН-5-4	Шайба	2	
	I53	5I49А-I8	Хомут	2	
		3I70А-5-44	Винт	2	
		3373А-5	Гайка	2	
		340IА-I-5-I0	Шайба	2	
		2408А57-5-25	Втулка	2	
	I54	I 760I 5590 I70 II3	Клапан обратный с фитингами* (прав.)	I	
		I 760I 5590 I70 II4	Клапан обратный с фитингами* (лев.)	I	
		990-5-8	Клапан обратный	2	
		I 760I 5590 732 000	Угольник	2	

11,76

КАТАЛОГ
ДЕТАЛЕЙ И СБОРОЧНЫХ ЕДИНИЦ

Номер фигуры	Номер позиции	Обозначение	Наименование сборочных единиц, деталей	Колич. на сб. ед.	Сведения о взаимозаменяемости и конструктивных изменениях
5					
	I54	2I86A-I77-2	Кольцо уплотнительное	4	
		2I95A-I4xI,5	Гайка	2	
		2I98A-2I	Шайба защитная	2	

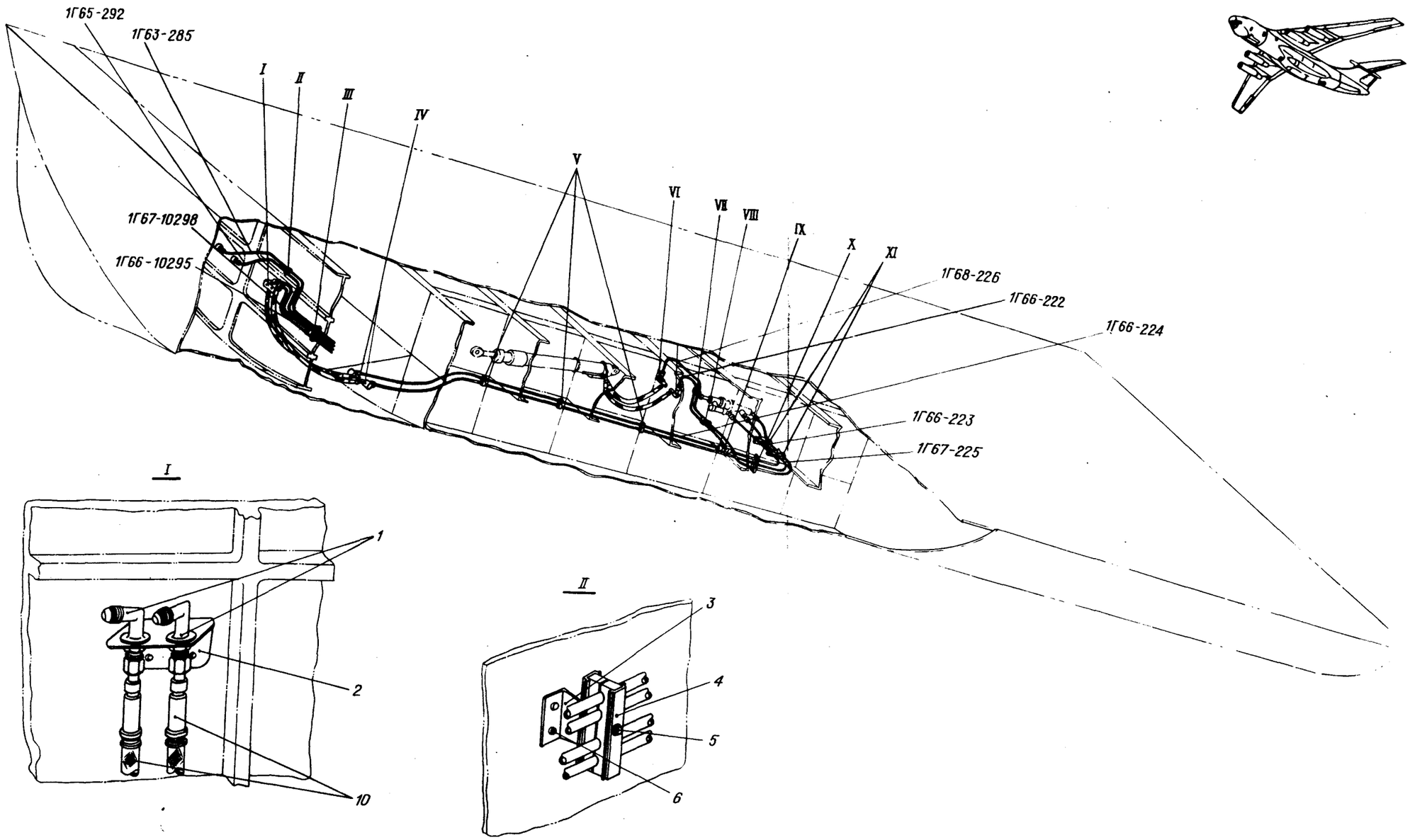

Трубопроводы в рампе
Фигура 6 (Лист I из 2)

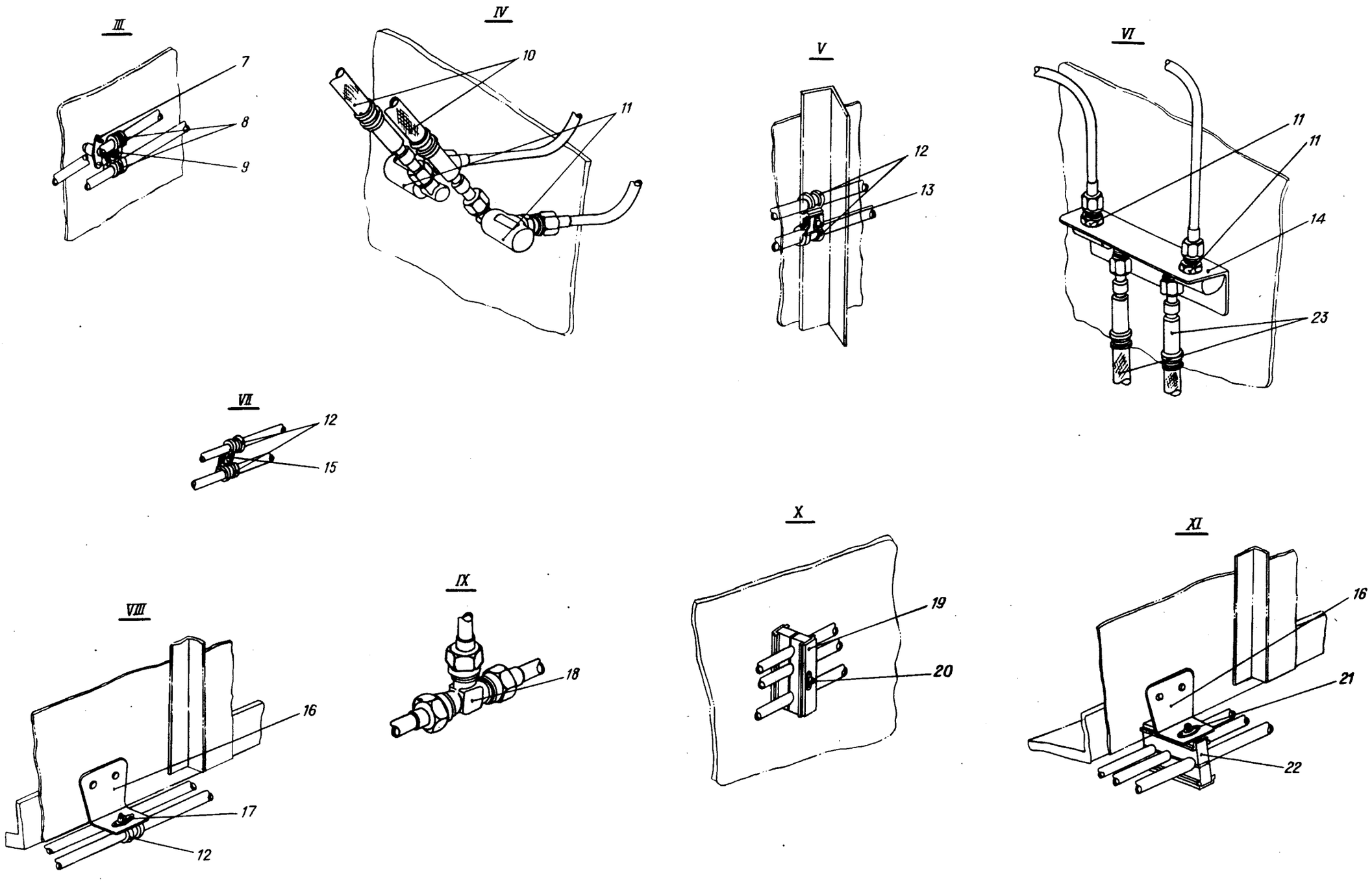

Трубопроводы в рампе
Фигура 6 (Лист 2 из 2)

КАТАЛОГ
ДЕТАЛЕЙ И СБОРОЧНЫХ ЕДИНИЦ

Номер фигуры	Номер позиции	Обозначение	Наименование сборочных единиц, деталей	Колич. на сб. ед.	Сведения о взаимозаменяемости и конструктивных изменениях
6		I 760I 554I 000 000	ТРУБОПРОВОДЫ В РАМПЕ		
	I	2733А-4	Угольник	2	
		2709А-I2хI	Гайка	2	
		340IА-I-I2-22	Шайба	2	
	2	I 760I 554I 003 000	Кронштейн	I	
	3	I 760I 55I3 090 000	Кронштейн	I	
	4	6093А-6-6/6-6	Колодка	I	
	5	I-5-34 ОСТI.I0569-72	Болт	4	
		340IА-I-5-I0	Шайба	4	
	6	В65-3П-4-I3	Заклепка	2	
	7	3295А-5	Гайка самоконтрящаяся герметичная	I	
	8	5I49А-6	Хомут	5	
	9	2408А57-5-7	Втулка	I	
		3I70А-5-24	Винт	I	
		340IА-I-5-I0	Шайба	9	
	I0	4609А-П4-240-420	Шланг	2	
	II	I 760I 554I 020 000	Соединение подвижное	4	
		2709А-I2хI	Гайка	6	
		340IА-I-I2-20	Шайба	6	
	I2	5I49А-6	Хомут зажимной	5	
	I3	3I70А-5-28	Винт	3	
		340IА-I,5-5-I0	Шайба	3	
		2408А57-5-5	Втулка	3	
		340IА-I-5-I0	Шайба	3	
	I4	I 760I 554I 002 000	Кронштейн	I	
	I5	3I70А-5-I4	Винт	I	
		3373А-5 Кд	Гайка	I	
		340IА-I-5-I0	Шайба	9	
	I6	I 760I 554I 0I0 000	Кронштейн	3	

КАТАЛОГ
ДЕТАЛЕЙ И СБОРОЧНЫХ ЕДИНИЦ

Номер фигуры	Номер позиции	Обозначение	Наименование сборочных единиц, деталей	Колич на сб. ед.	Сведения о взаимозаменяемости и конструктивных изменениях
6					
	I7	3I70A-5-I6	Винт	I	
		340IA-I-5-I0	Шайба	2	
	I8	2749A-4	Тройник	I	
	I9	6092A-6-6/6	Колодка	I	
	20	I-5-34 ОСТI.I0569-72	Болт	I	
		338IA-5 Кд	Гайка	4	
		340IA-I-5-I0	Шайба	I	
	2I	I-5-34 ОСТI.I0569-72	Болт	2	
		340IA-I-5-I0	Шайба	2	
	22	6093A-6/6-6	Колодка	I	
	23	4609A-П4-240-520	Шланг	2	

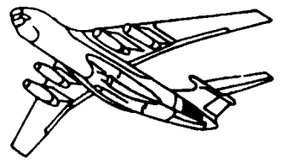

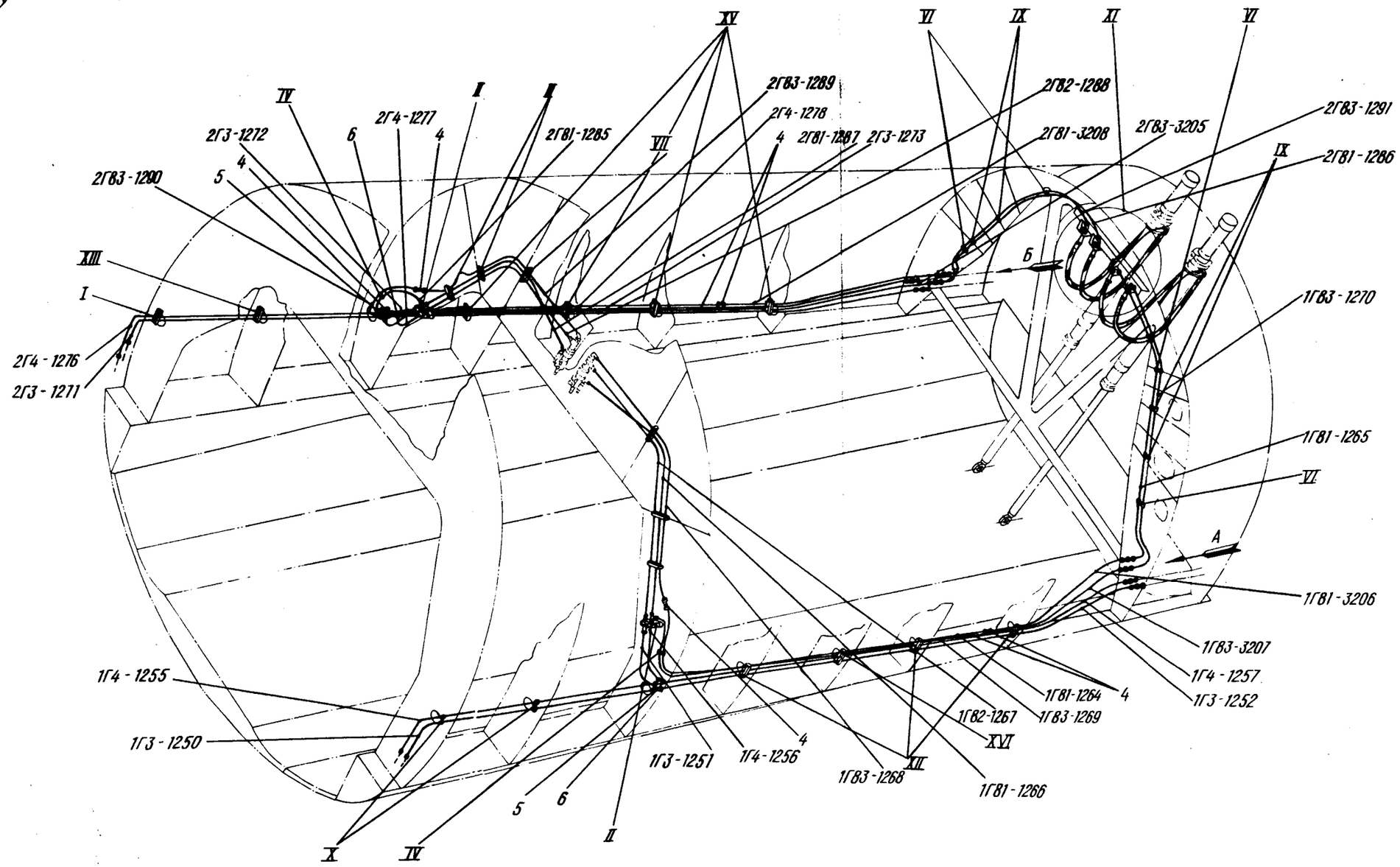

Гидросистема между шпангоутами № 74 и 86
Фигура 7 (Лист I из 3)

321 15 ноября 1979 г.

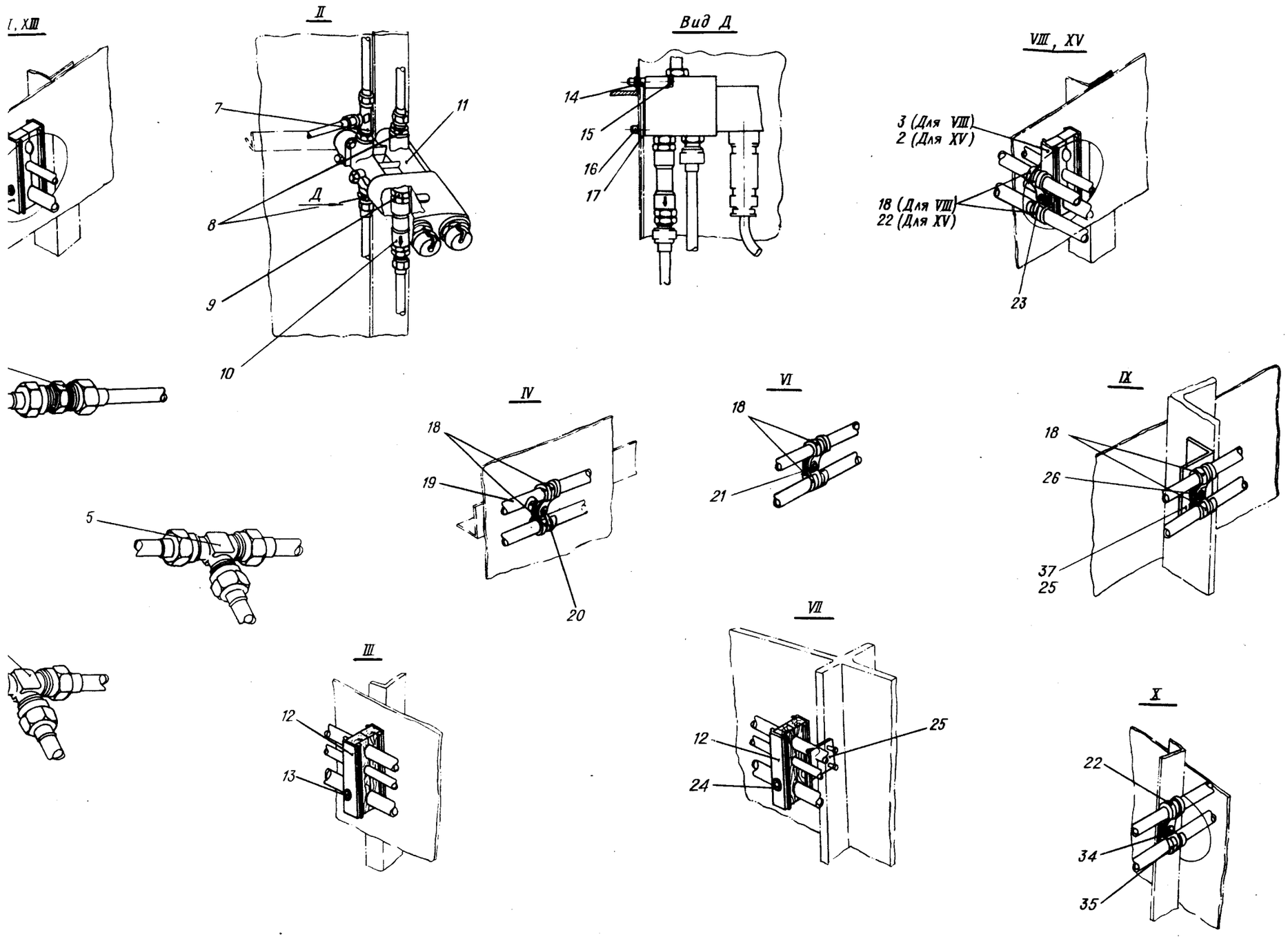

Гидросистема между шпангоутами № 74 и 86
Фигура 7 (Лист 2 из 3)

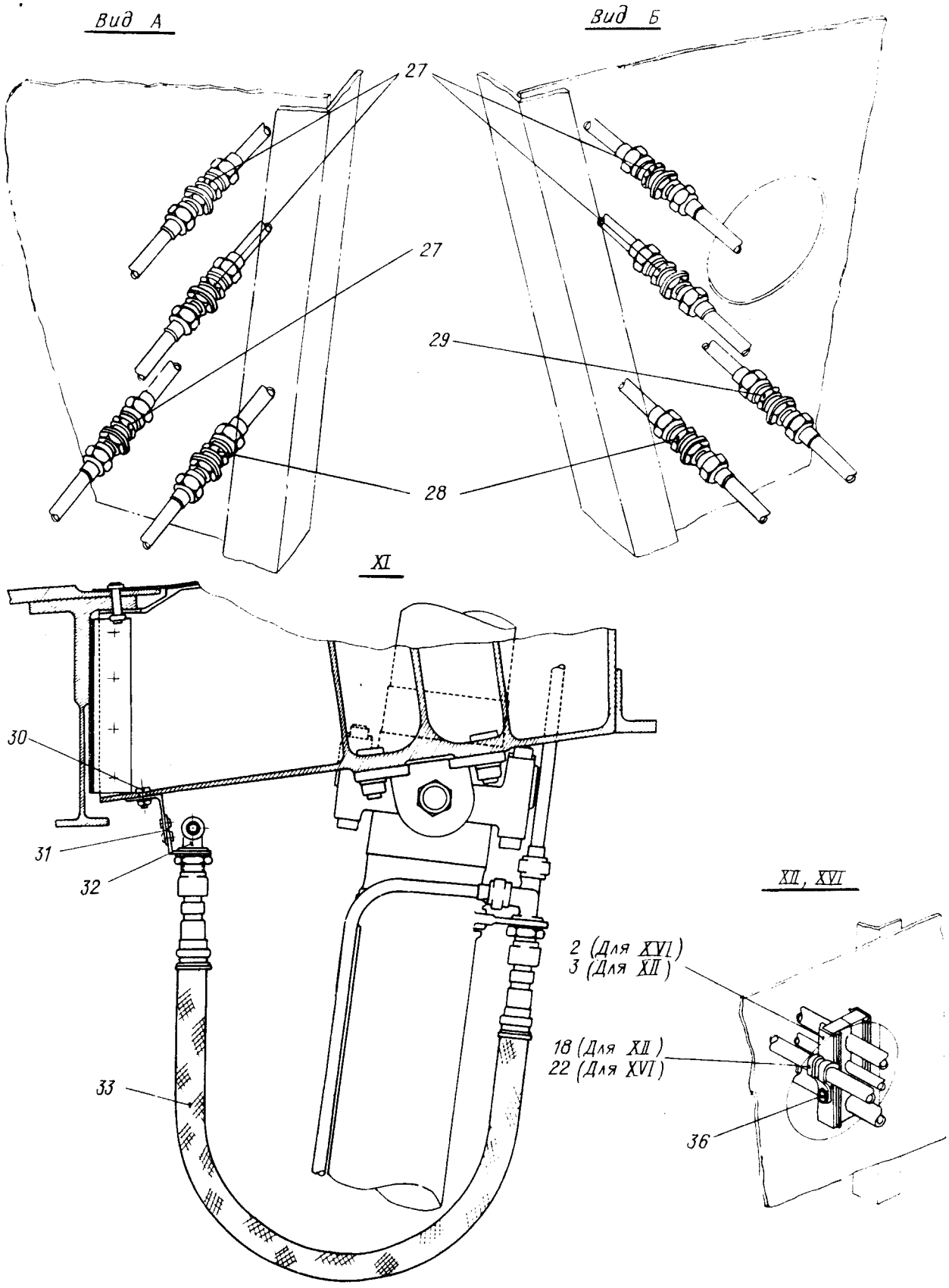

Гидросистема между шпангоутами № 74 и 86
Фигура 7 (Лист 3 из 3)

КАТАЛОГ ДЕТАЛЕЙ И СБОРОЧНЫХ ЕДИНИЦ

Номер фигуры	Номер позиции	Обозначение	Наименование сборочных единиц, деталей	Колич. на сб. ед.	Сведения о взаимозаменяемости и конструктивных изменениях
7		I 760I 5542 000 000	ГИДРОСИСТЕМА МЕЖДУ ШПАНГОУТАМИ № 74 И 86		
	I	I-5-42 ОСТI.I0569-72	Болт	2	
		340IA-I-5-I0	Шайба	I	
		3373A-5 Кд	Гайка	I4	
	2	6092A-I2/I0	Колодка	4	
	3	6093A-I2/I0	Колодка	8	
	4	27I3A-8	Проходник	II	
	5	2752A-8-I0	Тройник	2	
	6	2749A-8	Тройник	2	
	7	I 760I 5590 644 000	Тройник	2	
		2I86A-9-2	Кольцо уплотнительное	8	
		2I95A-I2	Гайка	2	
		2I98A-4	Шайба	2	
	8	44I2A-8-6	Штуцер	4	
		2I86A-9-2	Кольцо уплотнительное	8	
	9	I 760I 5590 533 000	Штуцер	2	По № I2358
		I 760I 5590 726 000	Штуцер	2	С № I236I
		2I86A-9-2	Кольцо уплотнительное	8	
		2I86A-II-2	Кольцо уплотнительное	2	
		2I86A-I77-2	Кольцо уплотнительное	4	С № I236I
	I0	ИЛI543Н-8Г	Клапан обратный	2	По № I2358
		990-2-8	Клапан обратный	2	С № I236I
		4678A-8	Штуцер	2	С № I236I
	II	ГАI63A/I6	Электрокран*	2	
	I2	6093A-I0/6-I0	Колодка	6	
	I3	I-5-44 ОСТI.I0569-72	Болт	I2	
	I4	2408A57-5-5	Втулка	2	
	I5	I-5-40 ОСТI.I0569-72	Болт	2	

КАТАЛОГ ДЕТАЛЕЙ И СБОРОЧНЫХ ЕДИНИЦ

Номер фигуры	Номер позиции	Обозначение	Наименование сборочных единиц, деталей	Колич. на сб. ед.	Сведения о взаимозаменяемости и конструктивных изменениях
7					
	I5	338IA-5 Кд	Гайка	4	
	I6	I-5-38 ОСТI.I0569-72	Болт	4	
		338IA-5 Кд	Гайка самоконтрящаяся	I	
	I7	340IA-I,5-5-I0	Шайба	2	
	I8	5I49A-I0	Хомут зажимной	33	
	I9	2408A57-5-6	Втулка распорная	7	
	20	5-I8 ОСТI.I0575-72	Болт	8	
		340IA-I-5-I0	Шайба	I	
		338IA-5 Кд	Гайка самоконтрящаяся	8	
	2I	I-5-I6 ОСТI.I0569-72	Болт	3	
		340IA-I,5-5-I0	Шайба	I7	
		3373A-5 Кд	Гайка	I	
	22	5I53A-I0	Хомут зажимной	4	
	23	I-5-44 ОСТI.I0569-72	Болт	2	
		340IA-I,5-5-I0	Шайба	I	
		340IA-I-5-I0	Шайба	I	
	24	I-5-38 ОСТI.I0569-72	Болт	2	
	25	5200A-7	Уголок	8	
	26	2408A57-5-6	Втулка распорная	I	
		5-I8 ОСТI.I0575-72	Болт	8	
		340IA-I-5-I0	Шайба	I	
	27	27I7A-8	Проходник	6	
		340IA-I-I6-25	Шайба	I0	
		2709A-I6xI	Контргайка	I0	
		2844A-8	Шайба прижимная	7	
	28	27I6A-I0	Проходник	2	

КАТАЛОГ
ДЕТАЛЕЙ И СБОРОЧНЫХ ЕДИНИЦ

Номер фигуры	Номер позиции	Обозначение	Наименование сборочных единиц, деталей	Колич. на сб. ед.	Сведения о взаимозаменяемости и конструктивных изменениях
7					
	28	2709А-20хI,5.	Контргайка	2	
		2844А-I0	Шайба прижимная	2	
		340IА-I-20-30	Шайба	2	
	29	I 760I 5590 665 000	Проходник	I	
		2709А-I2хI	Контргайка	I	
		2844А-8	Шайба прижимная	I	
		340IА-I-I2-20	Шайба	I	
	30	I-5-I2 ОСТI.I0569-72	Болт	4	
		3373А-5 Кд	Гайка	I	
		340IА-I-5-I0	Шайба	I	
	3I	I 760I 5542 040 000	Кронштейн	I	
	32	2733А-8	Угольник фланцевый	4	
		2709А-I6хI	Контргайка	I	
		340IА-I-I6-25	Шайба	I	
	33	4609А-П8-240-645	Шланг	4	
		ИЛ474-3	Бирка	4	
	34	3003А-5-I6	Болт	3	
		3373А-5 Кд	Гайка	I	
		340IА-I,5-5-I0	Шайба	I	
		340IА-I-5-I0	Шайба	I	
	35	5I49А-I2	Хомут зажимной	2	
	36	I-5-44 ОСТI.I0569-72	Болт	I	
		3373А-5 Кд	Гайка	I	
		340IА-I,5-5-I0	Шайба	I	
		340IА-I-5-I0	Шайба	I	
	37	I 760I 5542 900 000	Кронштейн	I	

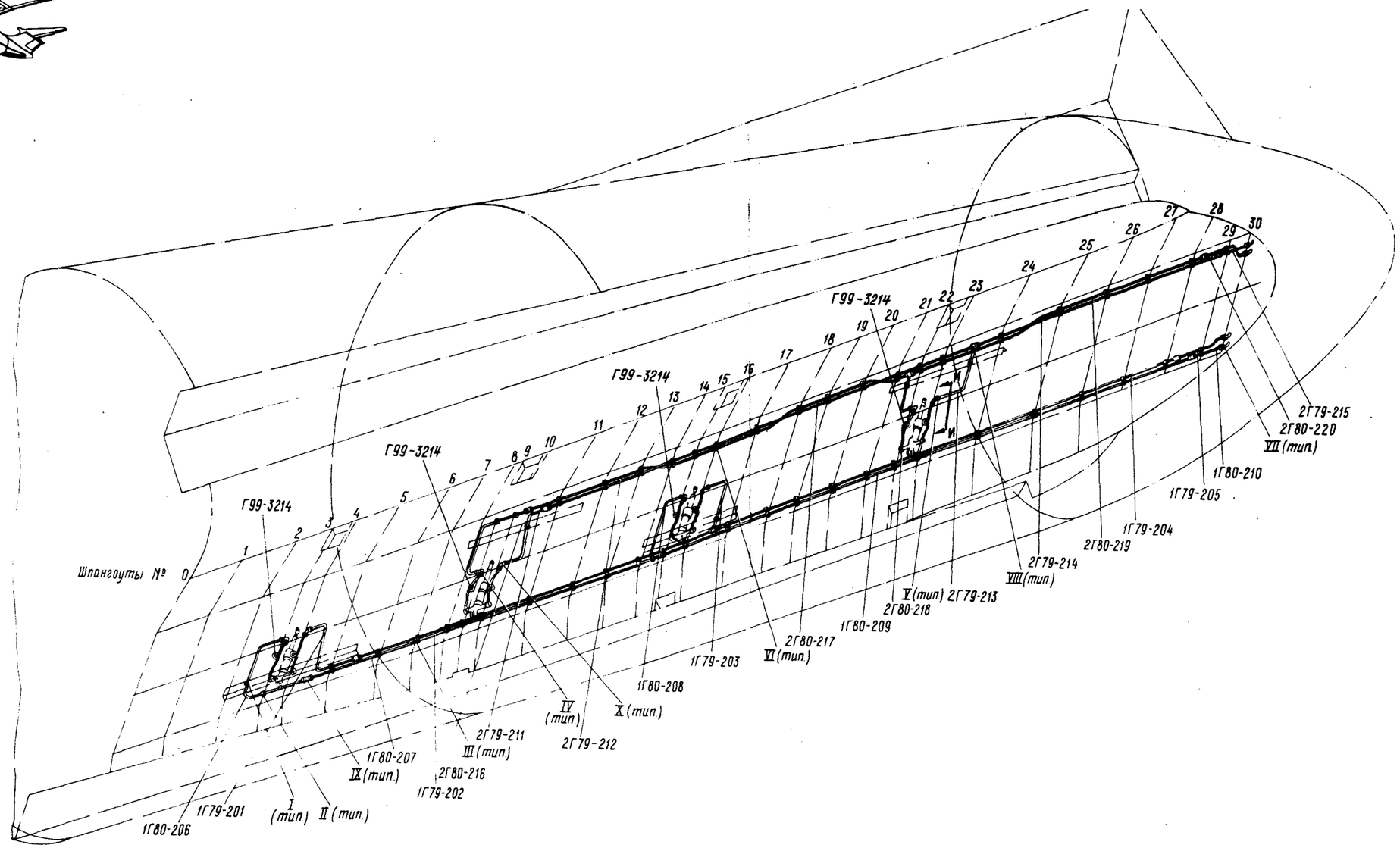

Трубопроводы на средней створке грузового отсека
Фигура 8 (Лист I из 2)

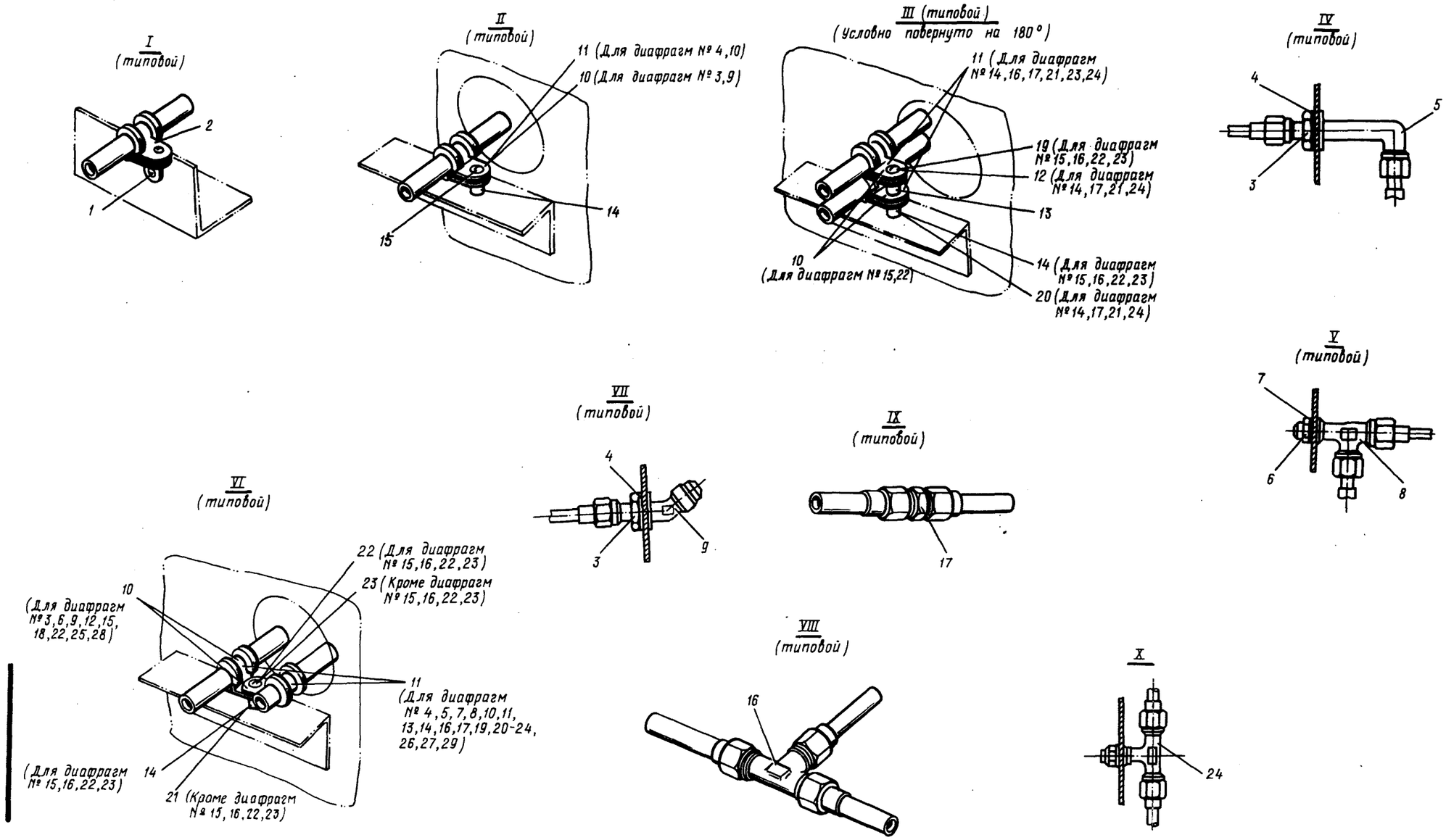

Трубопроводы на средней створке грузового отсека
Фигура 8 (Лист 2 из 2)

КАТАЛОГ
ДЕТАЛЕЙ И СБОРОЧНЫХ ЕДИНИЦ

Номер фигуры	Номер позиции	Обозначение	Наименование сборочных единиц, деталей	Колич. на сб. ед.	Сведения о взаимозаменяемости и конструктивных изменениях
8		I 760I 5543 000 000	ТРУБОПРОВОДЫ НА СРЕДНЕЙ СТВОРКЕ ГРУЗОВОГО ОТСЕКА		
	I	3I66A-4-I0	Винт	8	
		3I70A-5-I0	Винт	8	
		3373A-5	Гайка	8	
		340IA-I-4-8	Шайба	8	
	2	5I59A-6-I	Хомут	8	
	3	2709A-I2xI	Гайка	8	
	4	340IA-I-I2-20	Шайба	8	
	5	I 760I 5590 629 000	Угольник	4	
	6	3373A-6 Кд	Гайка самоконтрящаяся	4	
	7	340IA-I,5-6-I2	Шайба	8	
	8	I 760I 5590 63I 000	Тройник	3	
	9	274IA-4	Штуцер для левого борта	2	
		27I7A-4	Штуцер для правого борта	2	
		274IA-4	Угольник	4	
	I0	5I53A-6	Хомут	36	
	II	5I49A-6	Хомут	72	
	I2	3I66A-5-30	Винт	4	
		340IA-I-5-I0	Шайба	62	
	I3	2408A57-5-I0	Втулка	8	
	I4	2408A57-5-I2	Втулка	I4	
	I6	2749A-4	Тройник	4	
	I7	27I3A-4	Проходник	8	
	I9	3I66A-5-36	Винт	4	С № I3403
		3I70A-5-36	Винт	4	По № I3397
	20	2408A57-5-7	Втулка	4	
	2I	2408A57-5-8	Втулка	30	
	22	3I66A-5-36	Винт	4	
		340IA-I-5-I0	Шайба	54	

11,76

КАТАЛОГ
ДЕТАЛЕЙ И СБОРОЧНЫХ ЕДИНИЦ

Номер фигуры	Номер позиции	Обозначение	Наименование сборочных единиц, деталей	Колич. на сб. ед.	Сведения о взаимозаменяемости и конструктивных изменениях
8					
	23	3I66A-5-30	Винт	4	
		340IA-I-5-I0	Шайба	54	
	24	I 760I 5590 933 000	Тройник	I	

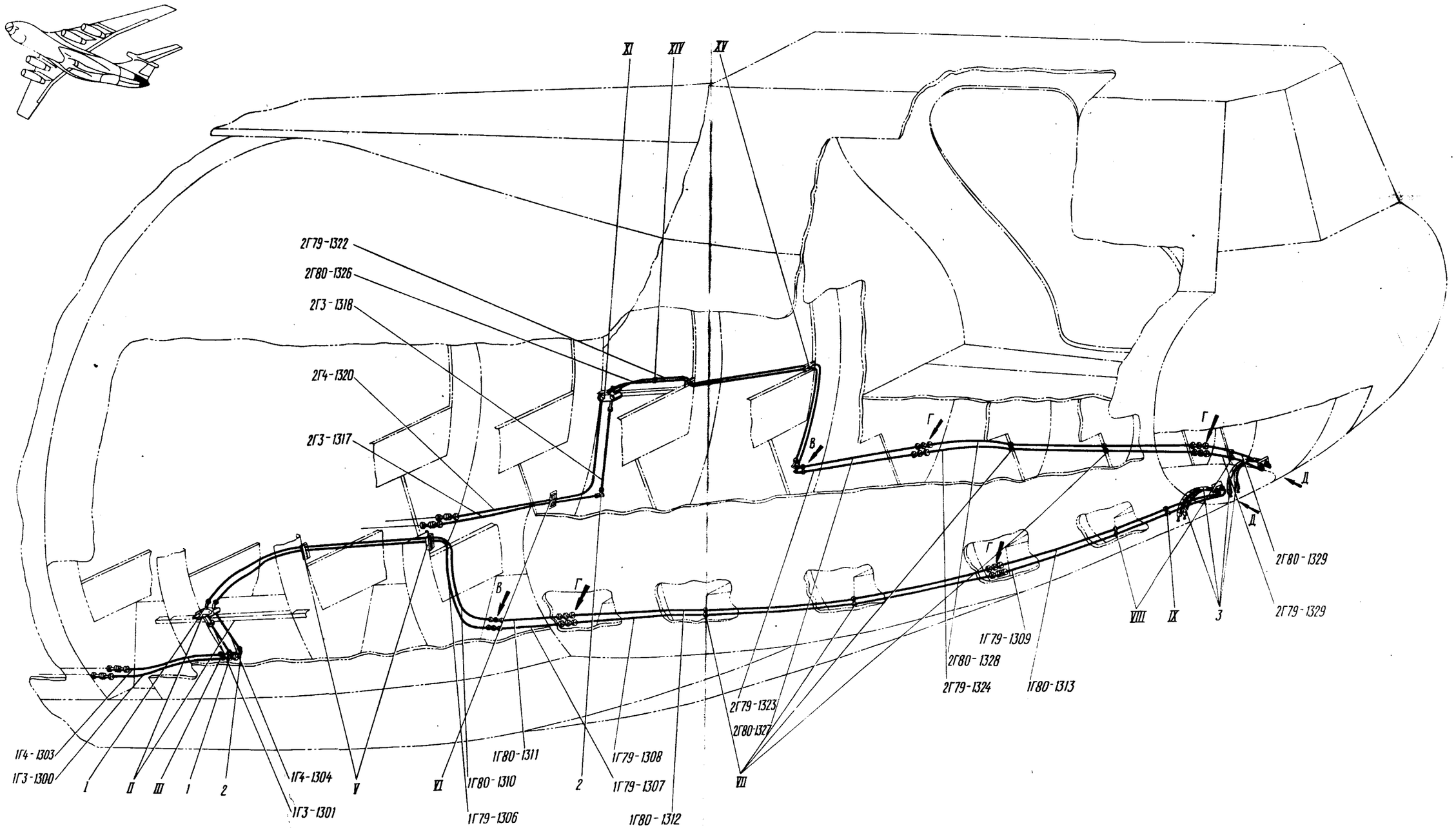

Гидросистема в хвостовой части фюзеляжа
Фигура 9 (Лист I из 2)

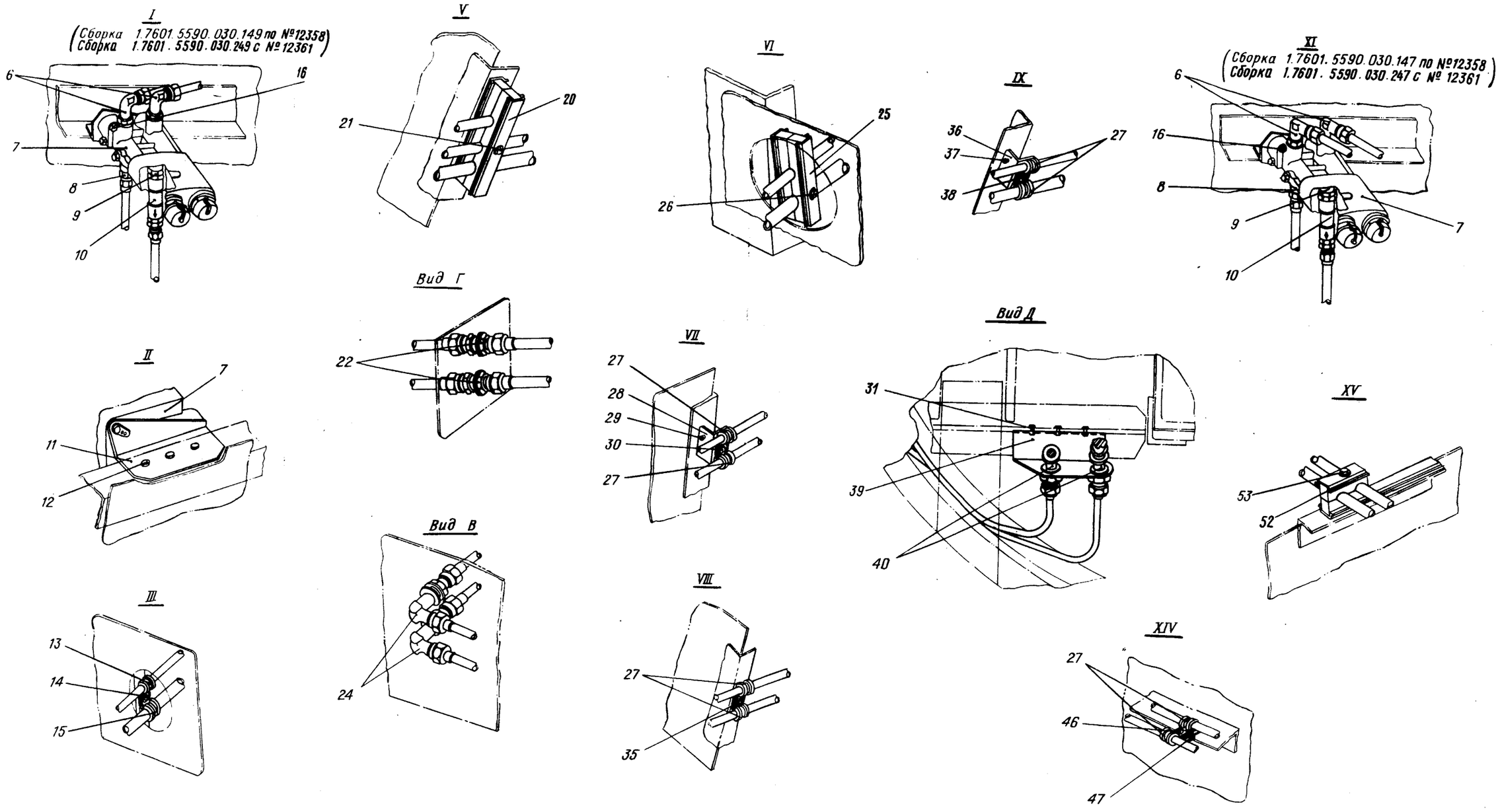

Гидросистема в хвостовой части фюзеляжа
Фигура 9 (Лист 2 из 2)

КАТАЛОГ ДЕТАЛЕЙ И СБОРОЧНЫХ ЕДИНИЦ

Номер фигуры	Номер позиции	Обозначение	Наименование сборочных единиц, деталей	Колич. на сб. ед.	Сведения о взаимозаменяемости и конструктивных изменениях
9		I 760I 5546 I00 000	ГИДРОСИСТЕМА В ХВОСТОВОЙ ЧАСТИ ФЮЗЕЛЯЖА		
	I	I 760I 5590 664 000	Тройник	I	
	2	2753А-4-8	Тройник	2	
	3	4609А-П4-240-540	Шланг	4	
	6	44I5А-4-6	Угольник	3	
		2I86А-9-2	Кольцо уплотнительное	I8	
		2I98А-4	Шайба	6	
		2I95А-I2	Гайка	6	
	7	ГАI63А/I6	Электрокран*	4	
	8	44I2А-4-6	Штуцер	I	
		2I86А-9-2	Кольцо уплотнительное	I8	
	9	I 760I 5590 585 000	Переходник	I	
		I 760I 5590 7I6 000	Переходник	I	По № I2358
		2I86А-9-2	Кольцо уплотнительное	I8	С № I236I
		2I86А-I76-2	Кольцо уплотнительное	4	С № I236I
	I0	ИЛI543Н-6Г	Клапан обратный	2	По № I2358
		990-2-6	Клапан обратный	2	С № I236I
		4678А-6	Проходник	2	С № I236I
	II	I 760I 5545 040 000	Кронштейн	4	
	I2	В65-3П-4-I0	Заклепка	I2	
	I3	5I49А-I0	Хомут	8	
	I4	338IА-5	Гайка	I7	
		3I70А-5-20	Винт	I	
		340IА-I,5-5-I0	Шайба	I5	
		340IА-I-5-I0	Шайба	25	
	I5	5I49А-I2	Хомут	I	
	I6	I-5-36 ОСТI.I0569-72	Болт	4	
		340IА-I-5-I0	Шайба	25	
	20	6093А-6/6	Колодка	2	

КАТАЛОГ ДЕТАЛЕЙ И СБОРОЧНЫХ ЕДИНИЦ

Номер фигуры	Номер позиции	Обозначение	Наименование сборочных единиц, деталей	Колич. на сб. ед.	Сведения о взаимозаменяемости и конструктивных изменениях
9					
	2I	340IA-I-5-I0	Шайба	25	
		338IA-5	Гайка	I7	
		3003A-5-36 ОСТI.I0569-72	Болт	2	
	22	27I7A-4	Проходник	8	
		2844A-4	Шайба прижимная	8	
		2709A-I2xI	Контргайка	20	
	24	2733A-4	Угольник фланцевый	4	
		340IA-I-I2-20	Шайба	I2	
		2709A-I2xI	Контргайка	20	
	25	6092A-I2/6	Колодка	I	
	26	338IA-5	Гайка	I7	
		I-5-42 ОСТI.I0569-72	Болт	I	
		340IA-I-5-I0	Шайба	25	
	27	5I49A-6	Хомут	22	
	28	I 760I 5546 I00 005	Профиль	4	
	29	B65-3П-4-8	Заклепка	8	
	30	3I70A-I6	Винт	I8	
		340IA-I-5-I0	Шайба	25	
		340IA-I,5-5-I0	Шайба	I5	
	3I	B65-3П-4-I3	Заклепка	6	
	35	3I70A-5-I6	Винт	I8	
		340IA-I-5-I0	Шайба	25	
		340IA-I,5-5-I0	Шайба	I5	
		338IA-5	Гайка	I7	
	36	5200A-8	Уголок с гайкой	II	
	37	ДI8-3П-2,6-8	Заклепка	I8	
	38	3I70A-5-I6	Винт	I8	
		340IA-I,5-5-I0	Шайба	I5	
		340IA-I-5-I0	Шайба	25	

КАТАЛОГ ДЕТАЛЕЙ И СБОРОЧНЫХ ЕДИНИЦ

Номер фигуры	Номер позиции	Обозначение	Наименование сборочных единиц, деталей	Колич на сб. ед.	Сведения о взаимозаменяемости и конструктивных изменениях
9					
	39	I 760I 5546 I02 00I	Кронштейн (прав.)	I	
		I 760I 5546 I02 002	Кронштейн (лев.)	I	
	40	274IA-4	Угольник	6	
		2709A-I2xI	Контргайка	20	
		340IA-I-I2-20	Шайба	I2	
	46	338IA-5	Гайка	I7	
		3I70A-5-I6	Винт	I8	
	47	I 760I 5546 900 000	Кронштейн	I	
	52	6093A-6/6	Колодка	2	
	53	3003A-5-36	Болт	2	
		340IA-I-5-I0	Шайба	25	
		338IA-5	Гайка	I7	

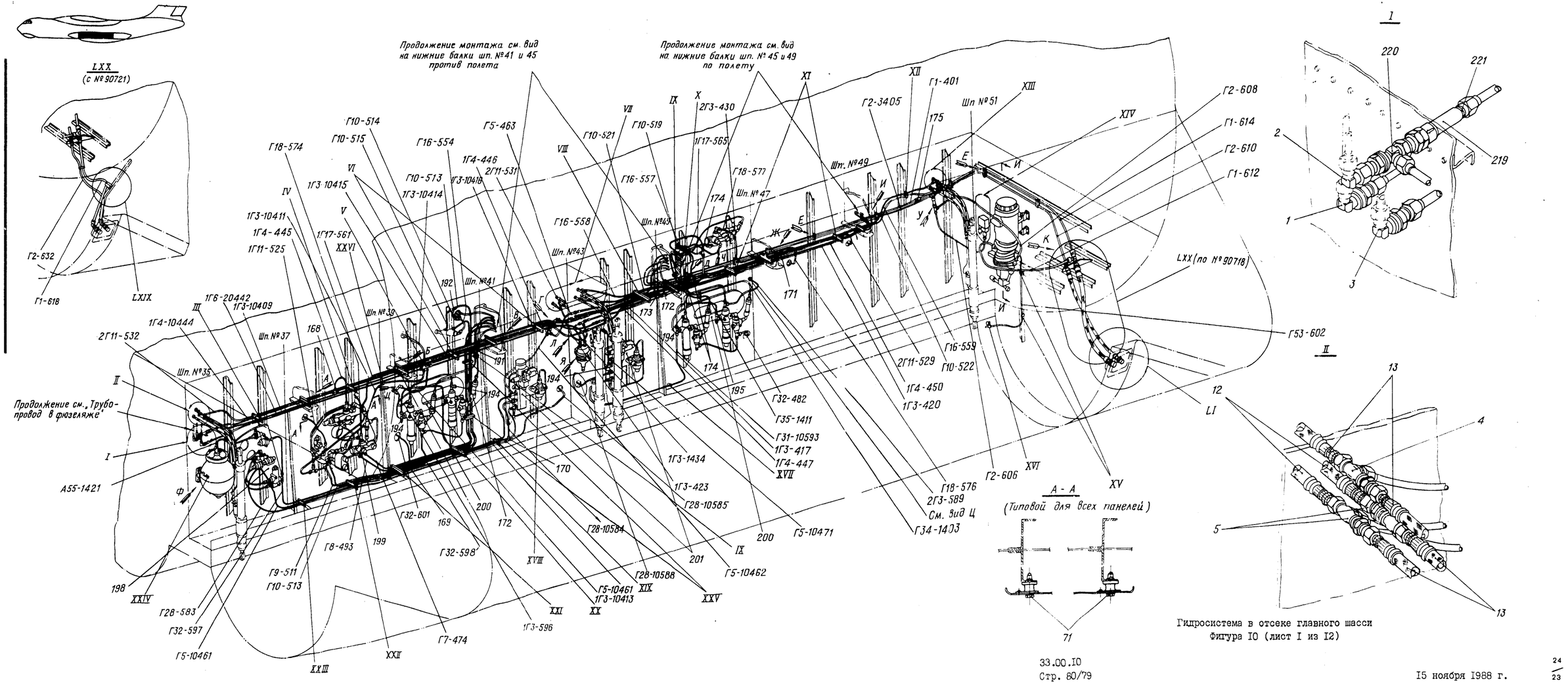

Гидросистема в отсеке главного шасси
Фигура 10 (лист 1 из 12)

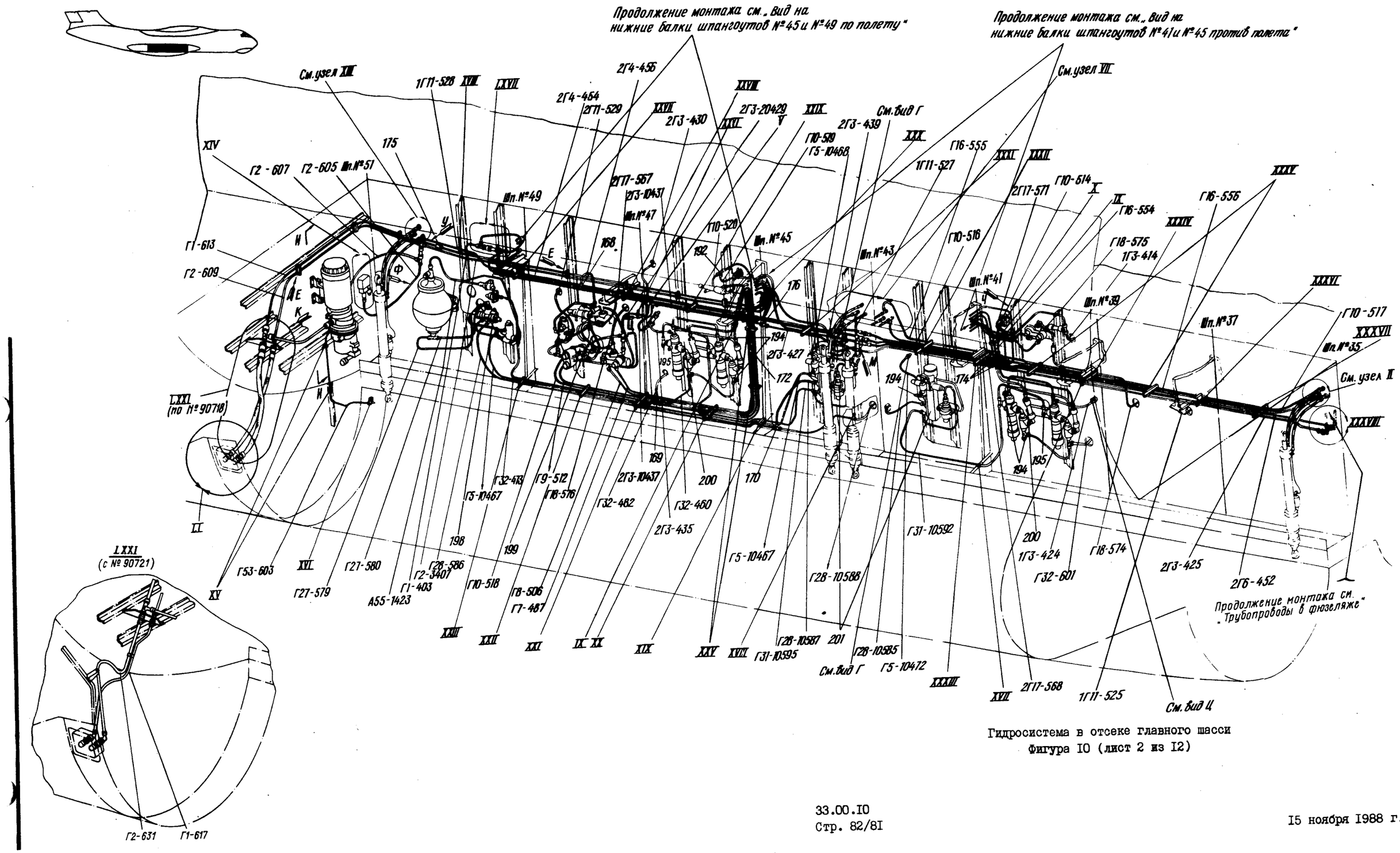

Гидросистема в отсеке главного шасси
Фигура 10 (лист 2 из 12)

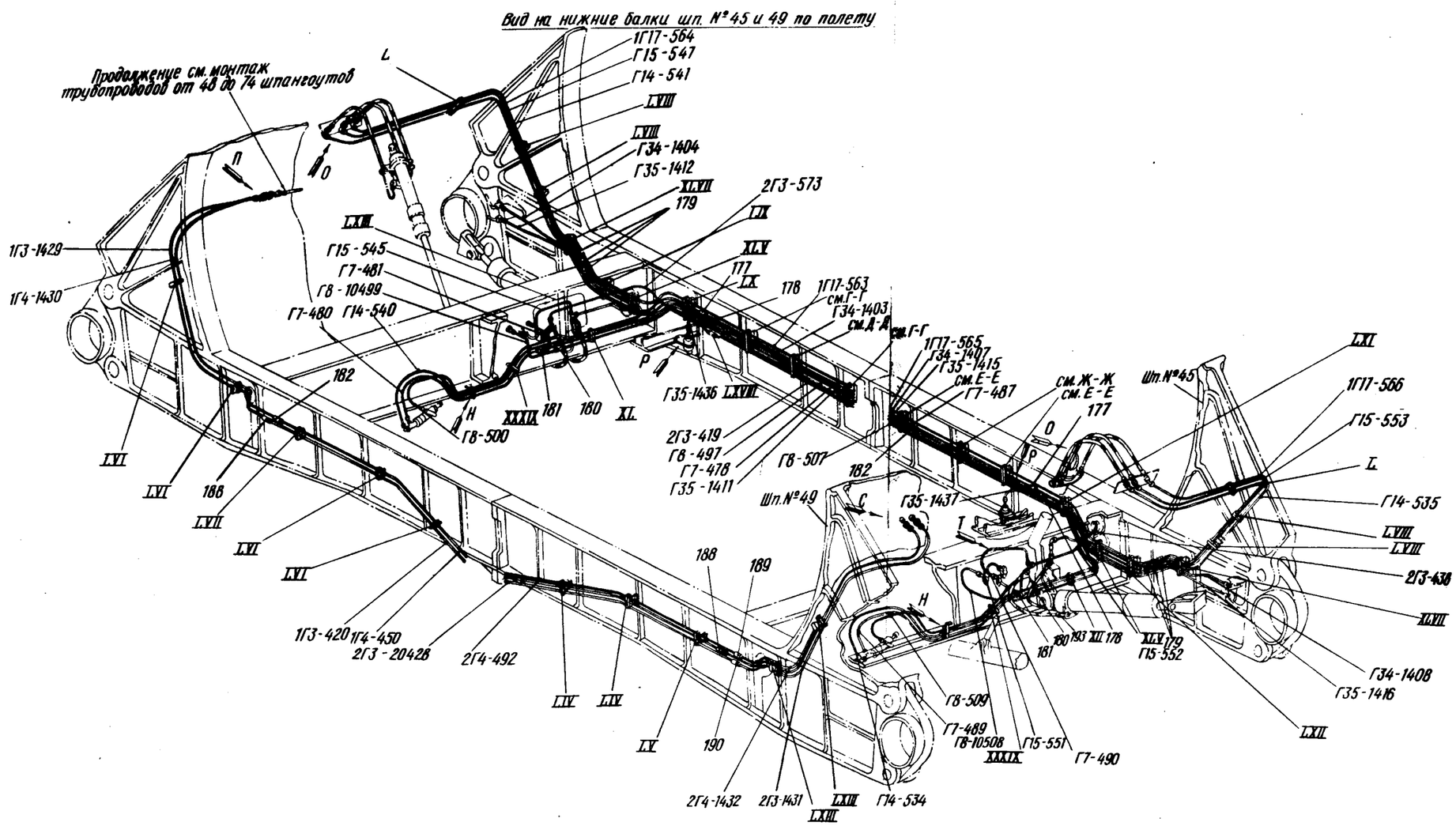

Гидросистема в отсеке главного шасси
Фигура 10 (Лист 3 из 12)

Вид на нижние балки шп. №41 и 45 против полета

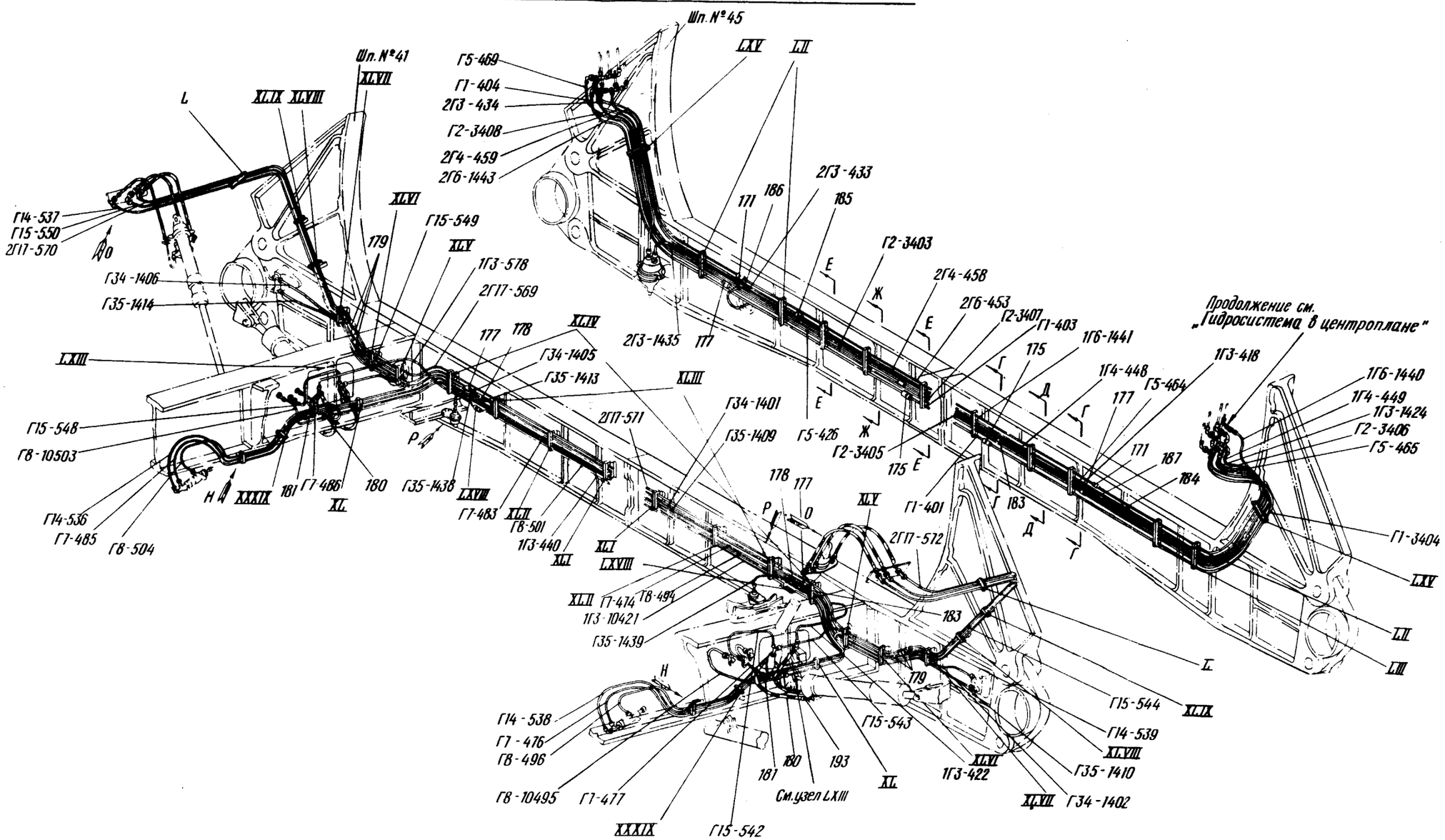
Шп. №45
Шп. №41
Г5-469
Г1-404
2Г3-434
Г2-3408
2Г4-459
2Г6-1443
LXV
LII
L
XLIX
XLVIII
XLVII
Г14-537
Г15-550
2Г17-570
О
Г34-1406
Г35-1414
XLVI
Г15-549
179
XLV
1Г3-578
2Г17-569
177
178
XLIV
Г34-1405
Г35-1413
2Г3-1435
177
2Г3-433
186
171
185
Г2-3403
2Г4-458
2Г6-453
Г2-3407
Г1-403
1Г6-1441
175
1Г4-448
Г5-464
177
171
187
184
1Г3-418
Продолжение см. „Гидросистема в центроплане"
1Г6-1440
1Г4-449
1Г3-1424
Г2-3406
Г5-465
Г1-3404
LXV
LII
LIII
LXIII
Г15-548
Г8-10503
Г14-536
Г7-485
Г8-504
Н
XXXIX
181
Г7-486
180
XL
Г35-1438
LXVII
Г7-483
XLII
Г8-501
1Г3-440
XLI
XLI
LXVIII
XLII
Г7-474
Г8-494
1Г3-10421
Г35-1439
Р
XLIII
Г34-1401
2Г17-571
Г35-1409
Г5-426
Г2-3405
175
Г1-401
183
178
177
О
XLV
2ГП-572
183
Г
Д
Г
Г
Г

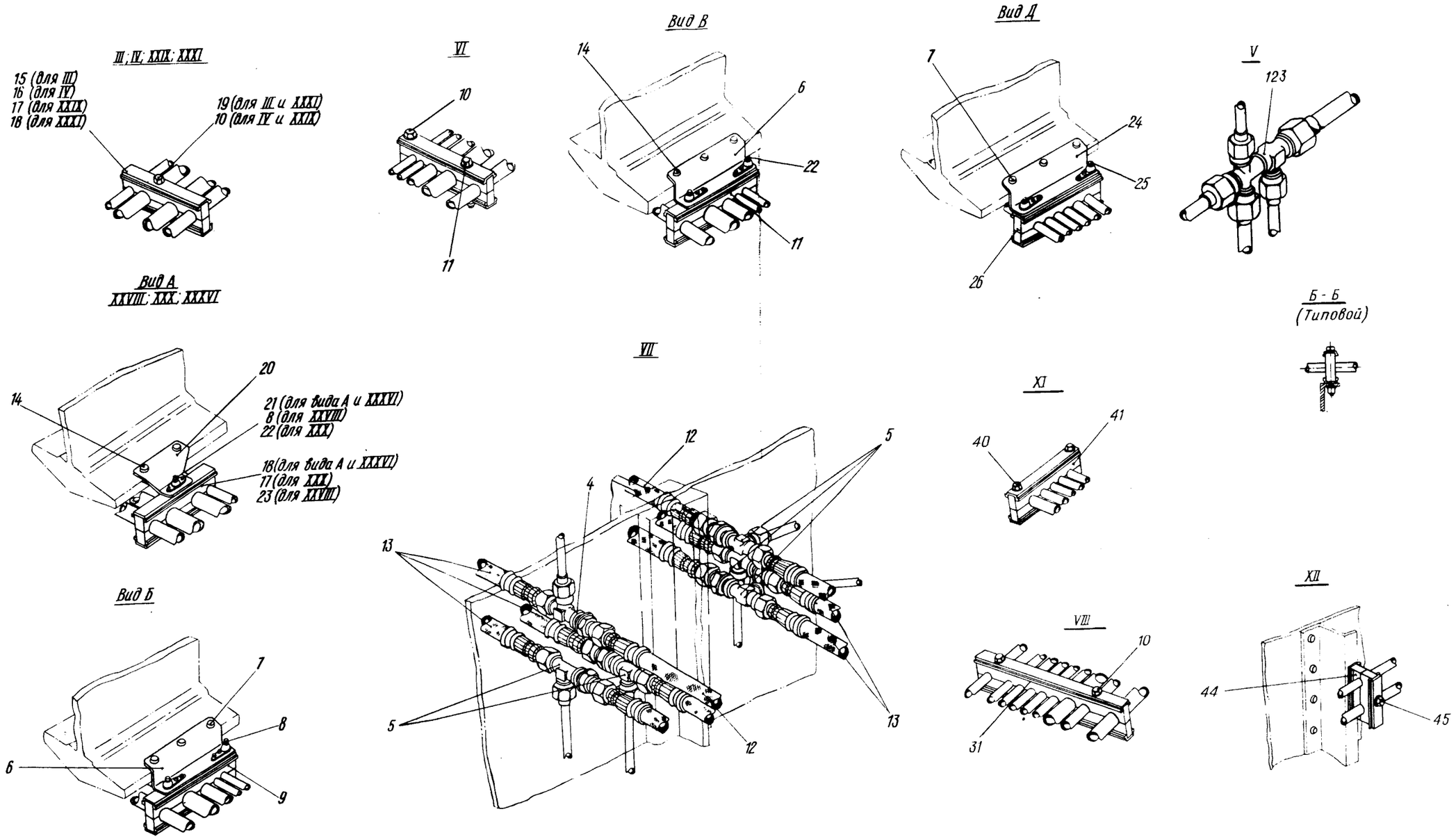

Гидросистема в отсеке главного шасси
Фигура 10 (Лист 5 из 12)

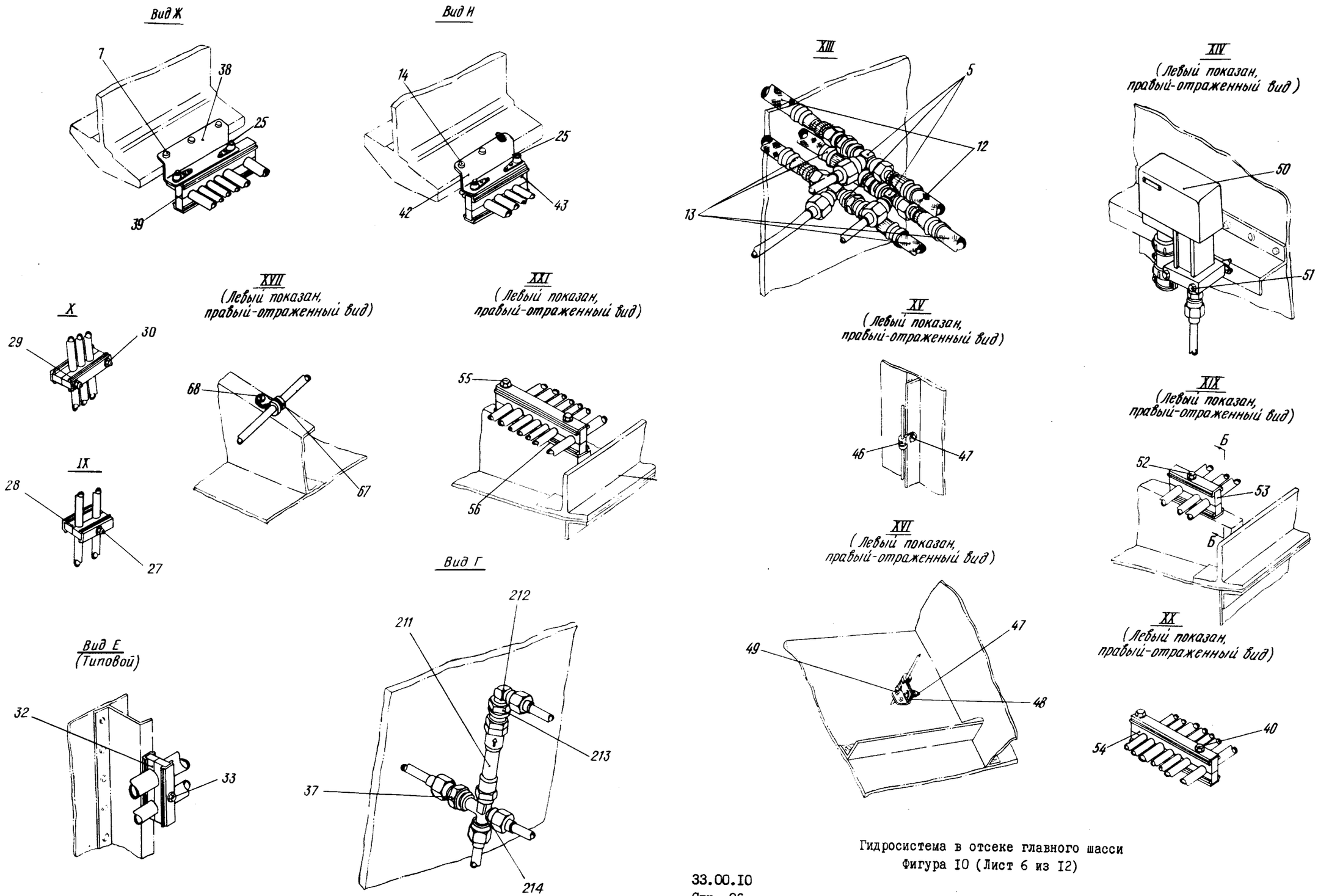

Гидросистема в отсеке главного шасси
Фигура 10 (Лист 6 из 12)

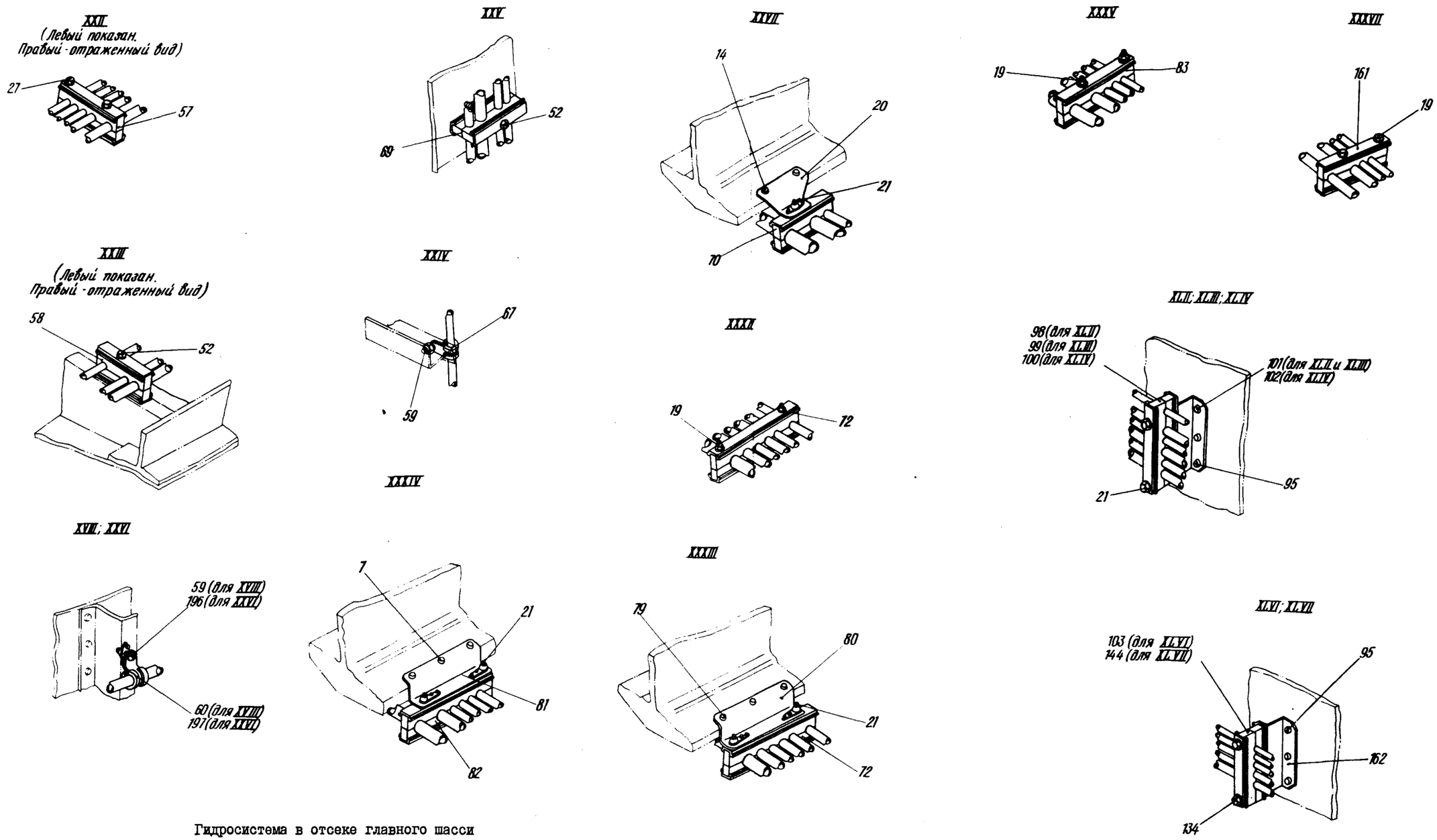

Гидросистема в отсеке главного шасси
Фигура 10 (лист 7 из 12)

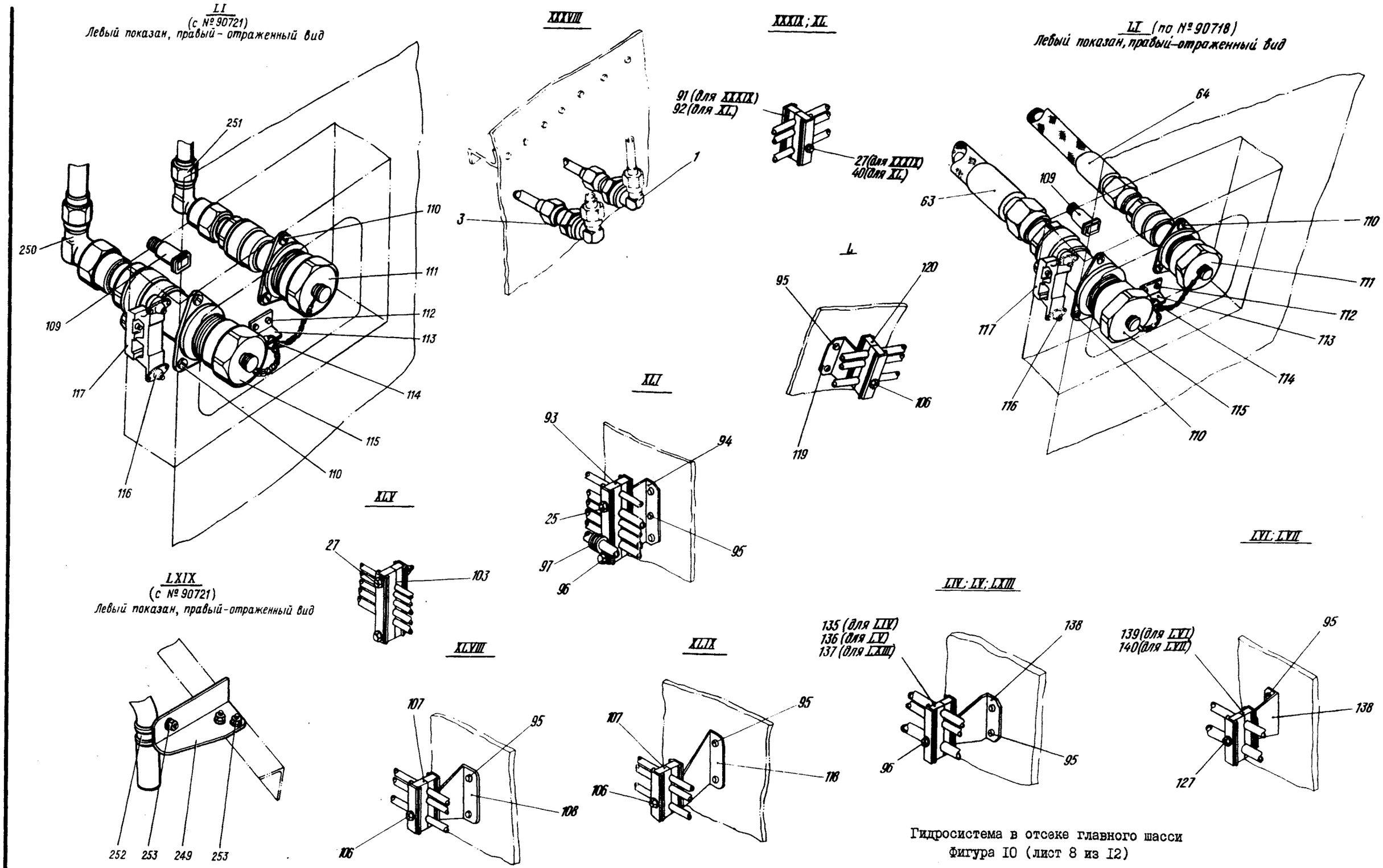

Гидросистема в отсеке главного шасси
Фигура I0 (лист 8 из I2)

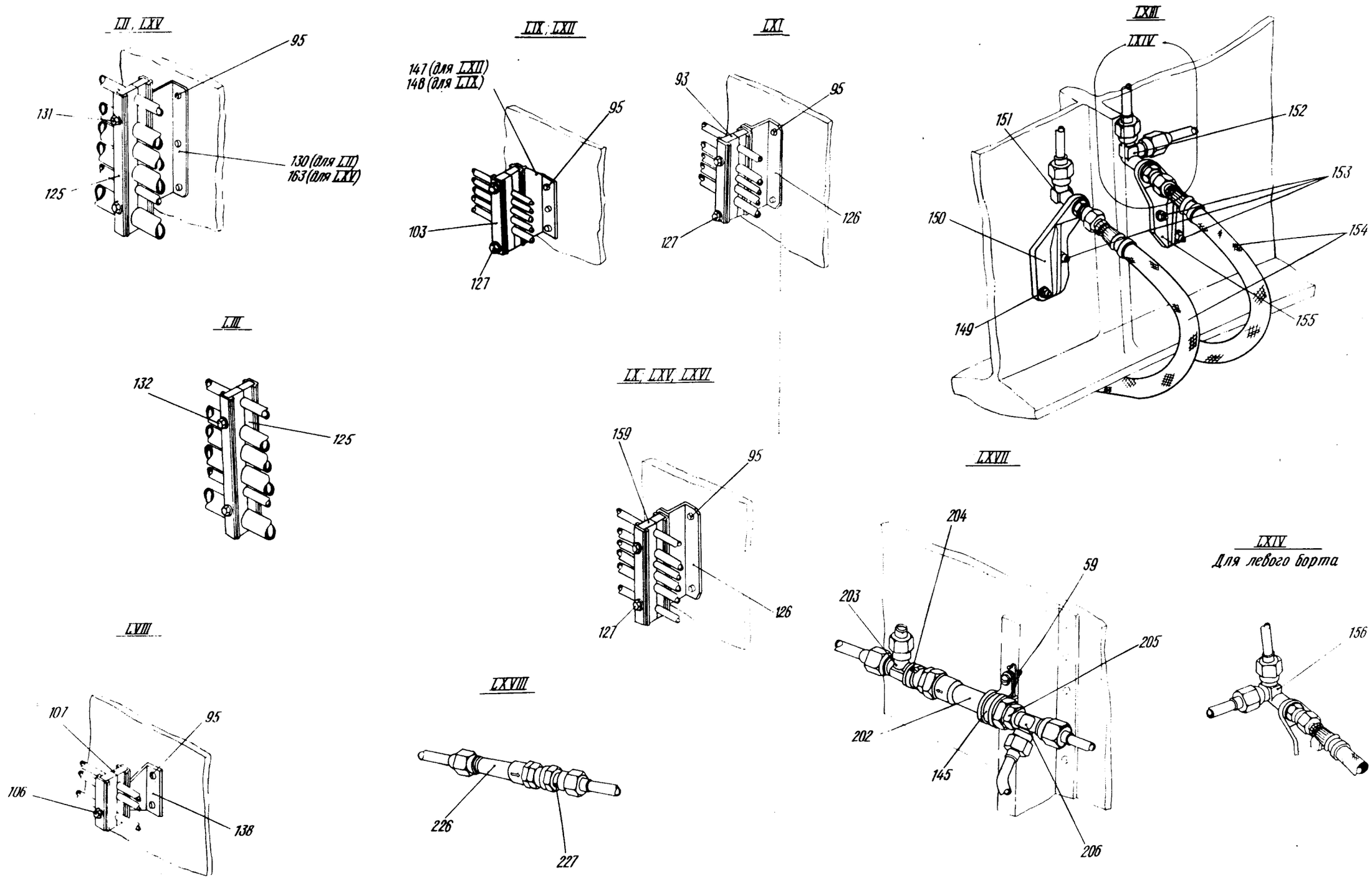

Гидросистема в отсеке главного шасси
Фигура 10 (Лист 9 из 12)

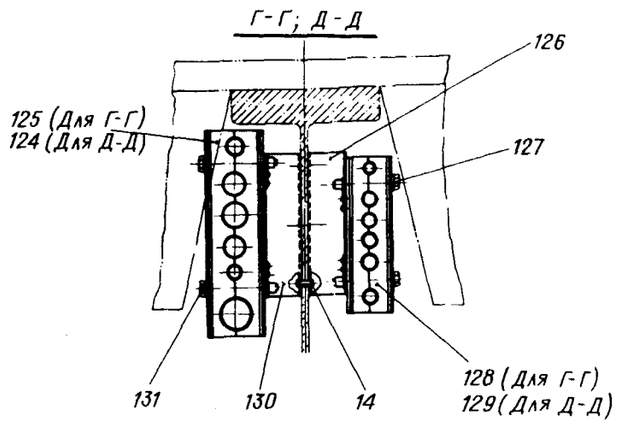

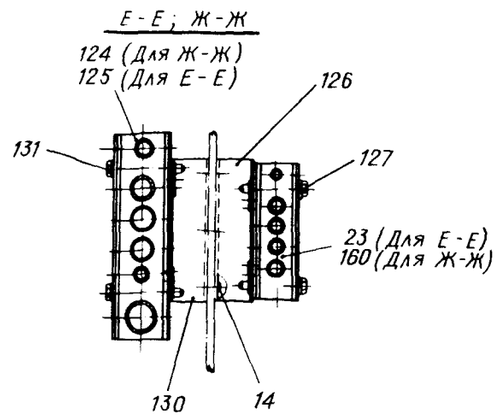

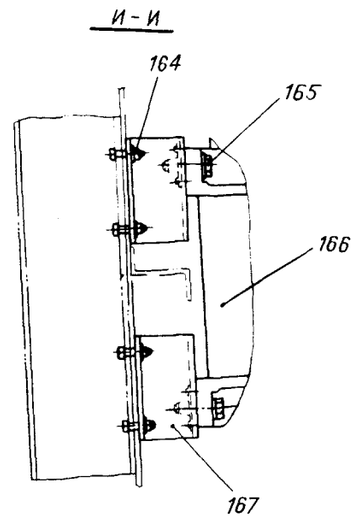

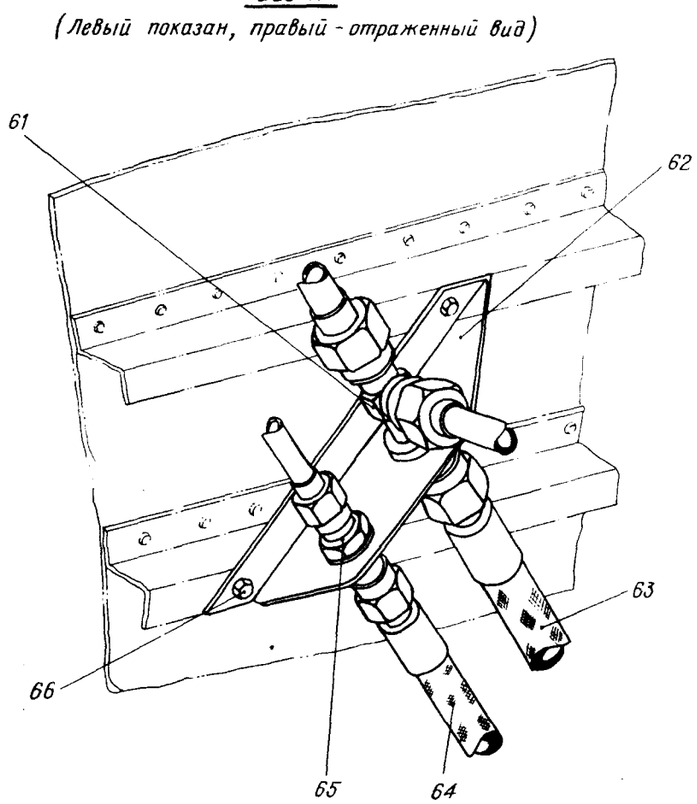

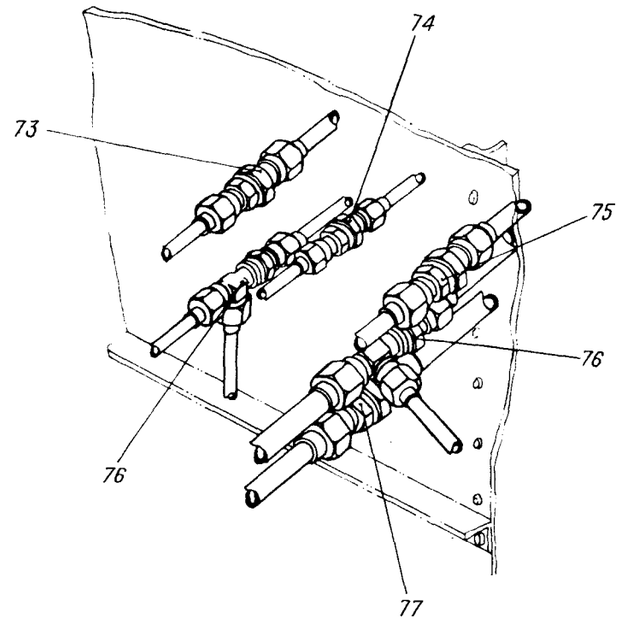

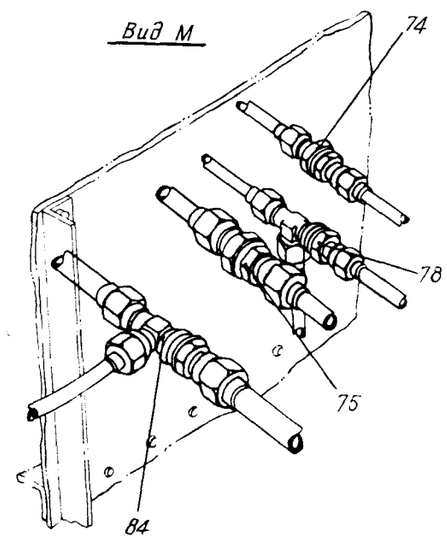

Гидросистема в отсеке главного шасси
Фигура 10 (Лист 10 из 12)

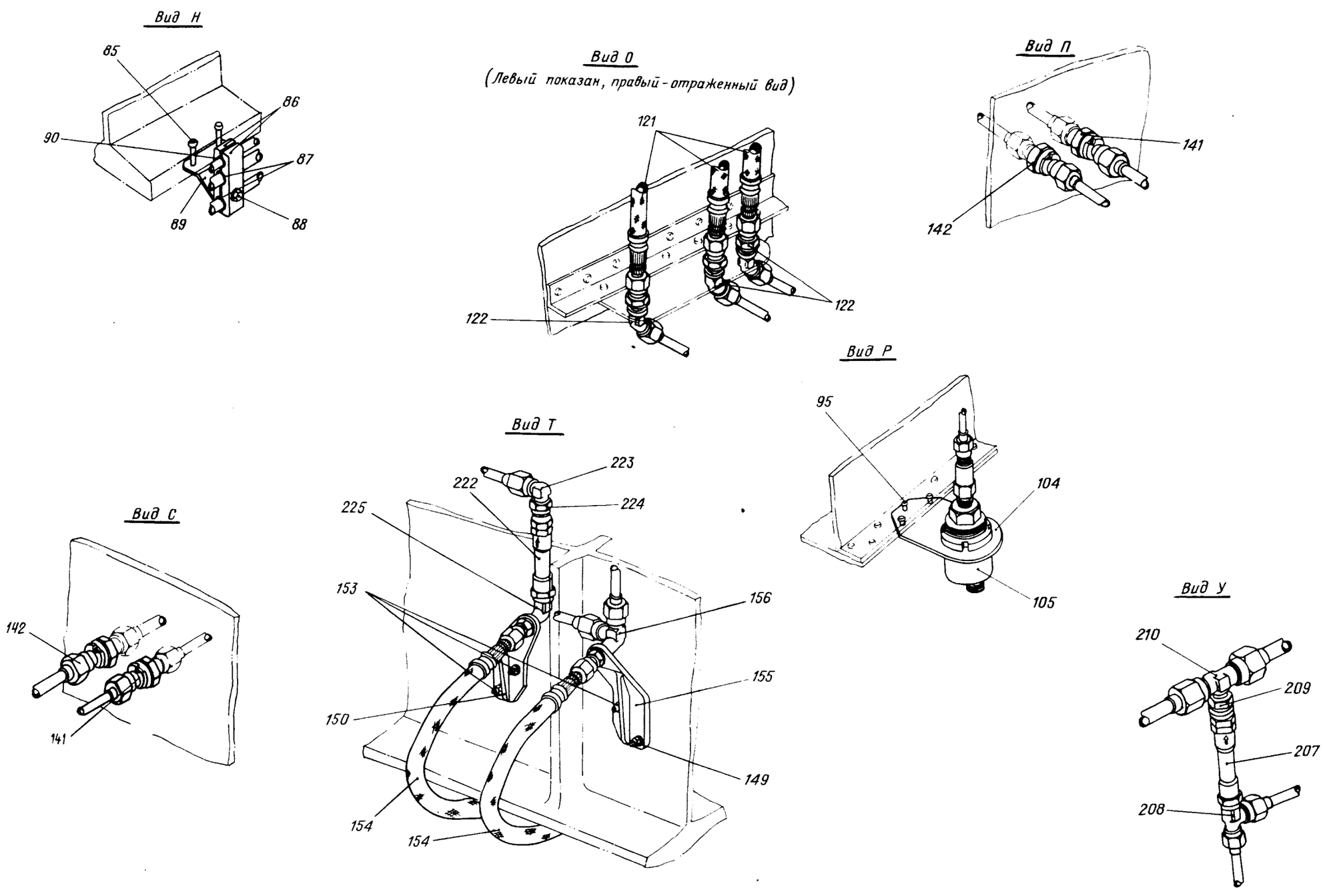

Гидросистема в отсеке главного шасси
Фигура 10 (лист 11 из 12)

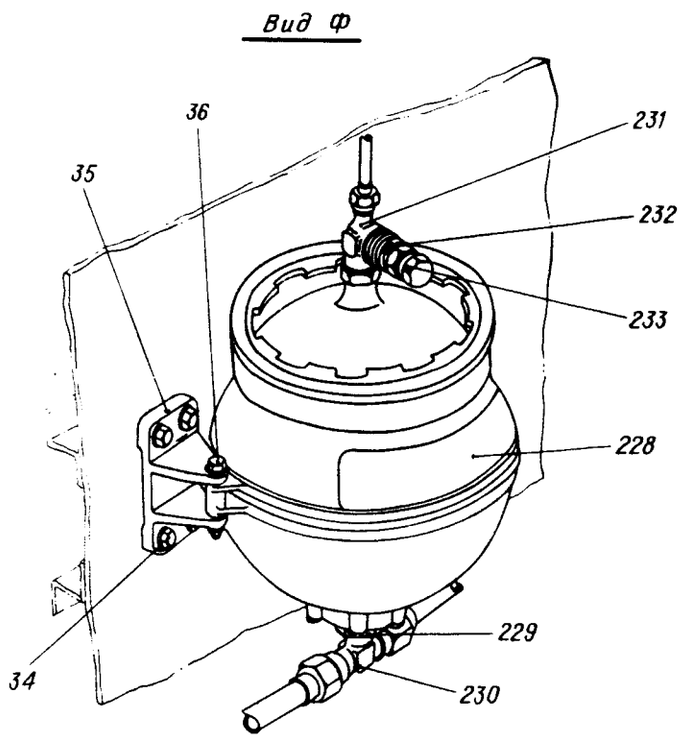

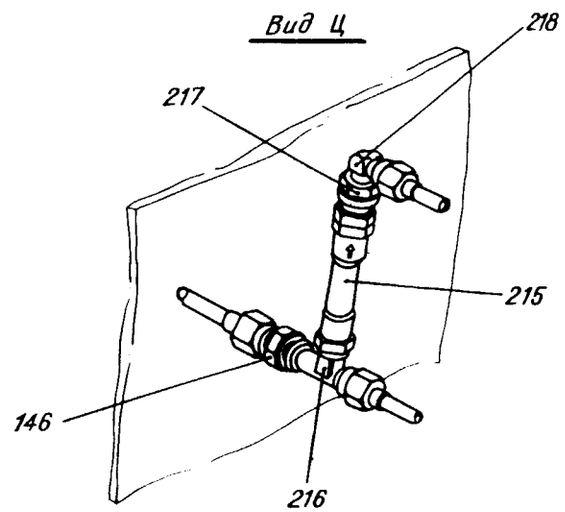

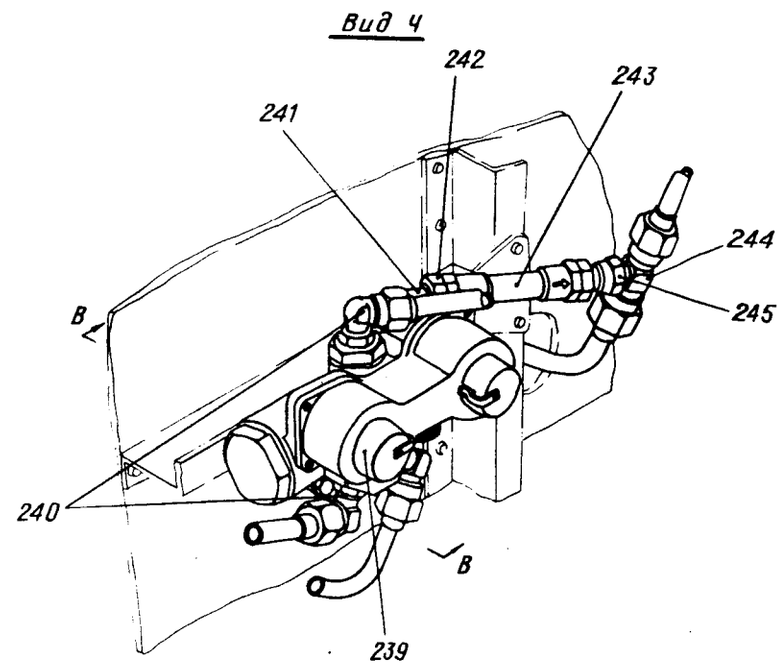

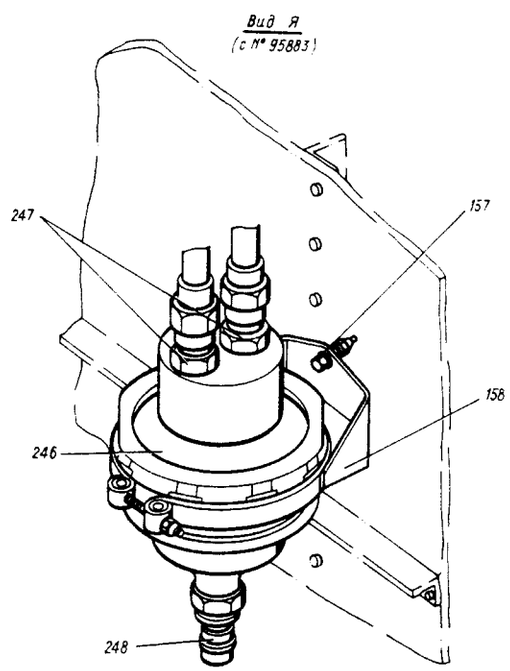

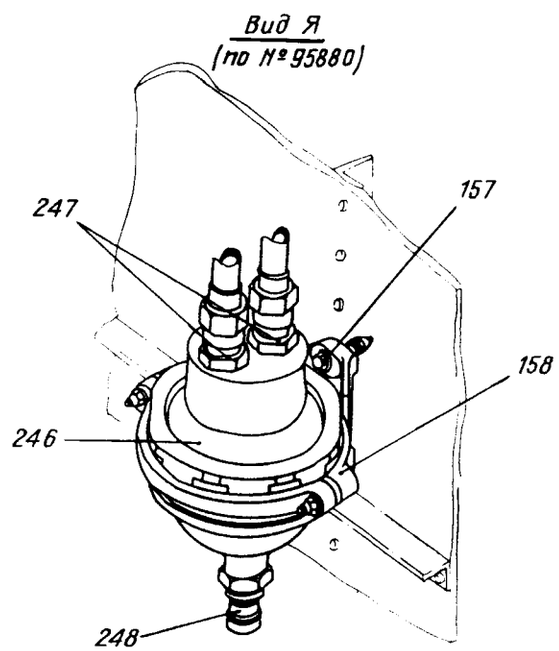

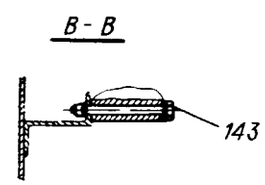

Гидросистема в отсеке главного шасси
Фигура 10 (лист 12 из 12)

КАТАЛОГ ДЕТАЛЕЙ И СБОРОЧНЫХ ЕДИНИЦ

Номер фигуры	Номер позиции	Обозначение	Наименование сборочных единиц, деталей	Колич. на сб. ед.	Сведения о взаимозаменяемости и конструктивных изменениях
I0		I 760I 5550 000 000	ГИДРОСИСТЕМА В ОТСЕКЕ ГЛАВНОГО ШАССИ		
		I 760I 555I 000 000	УСТАНОВКА ПАНЕЛЕЙ ГИДРОСИСТЕМЫ В ОТСЕКЕ ГЛАВНОГО ШАССИ		
		I 760I 5552 000 000	МОНТАЖ ГИДРОСИСТЕМЫ НА ШПАНГОУТЕ № 5I		
		I 760I 5553 000 000	УСТАНОВКА БОРТОВЫХ ПРИЕМНЫХ КЛАПАНОВ		
	I	2737А-I0	Угольник	2	
		2608с52-I8-28-2ж	Кольцо уплотнительное	2	
		2709А-20хI,5	Гайка	2	
		340IА-I-20-30	Шайба	2	
	2	5707А-8	Угольник	I	
	3	2736А-I2	Угольник	2	
		2608с-20-302ж	Кольцо уплотнительное	2	
		2709А-32хI,5	Гайка	2	
		340IА-I-22-35	Шайба	2	
	4	I 760I 5590 9I2 000	Тройник фланцевый	2	
		340IА-I-I4-22	Шайба	2	
		2709А-I4хI	Гайка	2	
	5	I 760I 5590 547 000	Тройник фланцевый	I0	
		340IА-I-I4-22	Шайба	I0	
		2709А-I4хI	Гайка	I0	
	6	I 760I 5550 030 II3	Профиль	2	
	7	В65-3П-4-I4	Заклепка	II	
	8	3003А-5-46	Болт	4	
		340IА-I-5-I0	Шайба	4	
	9	6I00А-I4-I2-I6-8-8	Колодка	I	
	I0	3003А-5-44	Болт	7	
		3373А-5	Гайка	7	

КАТАЛОГ ДЕТАЛЕЙ И СБОРОЧНЫХ ЕДИНИЦ

Номер фигуры	Номер позиции	Обозначение	Наименование сборочных единиц, деталей	Колич. на сб. ед.	Сведения о взаимозаменяемости и конструктивных изменениях
I0					
	I0	340IA-I-5-I0	Шайба	7	
	II	6I0IA-I8-I2-I6-8-8	Колодка	3	
	I2	4609A-П6-240-460	Шланг	8	
	I3	4609A-П6-240-465	Шланг	I6	
	I4	B65-3П-4-I5	Заклепка	30	
	I5	6093A-I4-I2/I2-8	Колодка	2	
	I6	6093A-I4-I2/I6-8	Колодка	I	
	I7	6093A-I8-I6/8-8	Колодка	I	
		6092A-I8-I6/8-8	Колодка	I	
	I8	6093A-I4-I2/8-8	Колодка	3	
	I9	I-5-40 ОСТI.I0569-72	Болт	I0	
		3373A-5	Гайка	I0	
		340IA-I-5-I0	Шайба	I0	
	20	I 760I 5550 040 000	Профиль	5	
	2I	3003A-5-44	Болт	20	
		340IA-I-5-I0	Шайба	20	
	22	3003A-5-48	Болт	4	
		340IA-I-5-I0	Шайба	4	
	23	6092A-I4-I6/8-8	Колодка	I	
	24	I 760I 5550 030 III	Кронштейн	2	
	25	I-5-40 ОСТI.I0569-72	Болт	6	
		340IA-I-5-I0	Шайба	6	
	26	6097A-I2-I0-8-8-8-8	Колодка	I	
	27	I-5-36 ОСТI.I0569-72	Болт	I2	
		3373A-5	Гайка	I2	
		340IA-I-5-I0	Шайба	2	
	28	6093A-I0/I0	Колодка	5	
	29	6097A-8-8-8	Колодка	2	

КАТАЛОГ ДЕТАЛЕЙ И СБОРОЧНЫХ ЕДИНИЦ

Номер фигуры	Номер позиции	Обозначение	Наименование сборочных единиц, деталей	Колич на сб. ед.	Сведения о взаимозаменяемости и конструктивных изменениях
I0					
	30	I-5-34 ОСТI.I0569-72	Болт	2	
		340IA-I-5-I0	Шайба	2	
	3I	64I7A-I8-I2-I6-8-8-8-8-I0	Колодка	I	
	32	6093A-22/I6	Колодка	I0	
	33	3003A-5-52	Болт	I0	
		338IA-5	Гайка анкерная	I0	
		340IA-I-5-I0	Шайба	I0	
	34	I-6-22 ОСТI.I0569-72	Болт	I6	
		33I5A-6	Гайка	I6	
		340IA-I-6-I2	Шайба	I6	
	35	УН55-08	Кронштейн	4	
	36	30I7A-8-56	Болт	4	
		3374A-8	Гайка	4	
		340IA-I-8-I6	Шайба	4	
	37	2709A-I6xI	Гайка	9	
		340IA-I-I6-25	Шайба	9	
	38	I 760I 5550 030 I05	Профиль	I	
	39	6I00A-I2-8-8-8-I0-I2	Колодка	I	
	40	I-5-38 ОСТI.I0569-72	Болт	I0	
		340IA-I-5-I0	Шайба	I0	
		3373A-5	Гайка	I0	
	4I	6097A-I2-I0-8-8-8	Колодка	2	
	42	I 760I 5550 030 I03	Профиль	I	
	43	6097A-I2-I0-8-8	Колодка	I	
	44	6093A-8/8	Колодка	I	
	45	I-5-36 ОСТI.I0569-72	Болт	I	
		338IA-5	Гайка	I	

КАТАЛОГ ДЕТАЛЕЙ И СБОРОЧНЫХ ЕДИНИЦ

Номер фигуры	Номер позиции	Обозначение	Наименование сборочных единиц, деталей	Колич. на сб. ед.	Сведения о взаимозаменяемости и конструктивных изменениях
I0					
	45	340IA-I-5-I0	Шайба	I	
	46	5I53A-3	Хомут	4	
	47	3I66A-5-I2	Винт	6	
		340IA-0,8-5-I0	Шайба	6	
		3305A-5	Гайка	6	
	48	5I74A-4-I	Хомут	2	
	49	АМц-3У-4-7	Заклепка	4	
	50	ГАI35Т-00-I55	Реле давления*	2	
	5I	3003A-5-48	Болт	4	
		338IA-5	Гайка	4	
		340IA-I-5-I0	Шайба	4	
	52	3003A-5-42	Болт	6	
		338IA-5	Гайка	6	
		340IA-I-5-I0	Шайба	6	
	53	6093-I0/8-I0	Колодка	I	
	54	6I0IA-I0-8-8-8-I2-I0-I0	Колодка	2	
	55	3003A-5-44	Болт	2	
		338IA-5	Гайка	2	
		340IA-I-5-I0	Шайба	2	
	56	6I00A-I0-8-8-8-8-I2-I0	Колодка	2	
	57	6I0IA-I0-8-8-8-8	Колодка	2	
	58	6093A-I0-8/8	Колодка	2	
	59	3I66A-5-I4	Винт	5	
		340IA-I-5-I0	Шайба	5	
		338IA-5	Гайка	5	
	60	5I49A-8	Хомут	2	
	6I	5240A-I6-20	Тройник фланцевый	2	
		2709A-33x2	Гайка	2	
		340IA-I-33-45	Шайба	2	

Номер фигуры	Номер позиции	Обозначение	Наименование сборочных единиц, деталей	Колич. на сб. ед.	Сведения о взаимозаменяемости и конструктивных изменениях
I0					
	62	I 760I 5552 003 00I	Кронштейн (лев.)	I	
		I 760I 5552 003 002	Кронштейн (прав.)	I	
	63	4568А-У20-700	Шланг	2	По № 907I8
		Ил474-7	Бирка	2	По № 907I8
	64	4609-ГI4-2I0-700	Шланг	2	По № 907I8
		Ил474-6	Бирка	2	По № 907I8
	65	27I7А-I4	Проходник	2	
		2709А-24хI,5	Гайка	2	
		2844А-I4	Шайба прижимная	2	
		340IА-I-2,4-35	Шайба	2	
	66	I-6-I2-ОСТ I I0569-72	Болт	4	
		33I5А-6	Гайка	4	
		340IА-I-6-I2	Шайба	4	
	67	5I49А-I0	Хомут	4	
	68	3I70А-5-I6	Винт	4	
		340IА-I-5-I0	Шайба	4	
		338IА-5	Гайка	4	
	69	6093А-I0-I2/8-8	Колодка	4	
	70	6093А-I4/I2-8	Колодка	I	
	7I	I-6-28-ОСТ I I0569-72	Болт	48	
		338IА-6	Гайка	48	
		340IА-I-6-I2	Шайба	48	
	72	6I0IА-8-8-8-8-I2-I4	Колодка	2	
	73	27I6А-8	Проходник	I	
		340IА-I-I6-25	Шайба	I	
		2709А-I6хI	Гайка	I	
	74	27I7А-6	Проходник	2	
		340IА-I-I4-22	Шайба	2	
		2709А-I4хI	Гайка	2	

КАТАЛОГ
ДЕТАЛЕЙ И СБОРОЧНЫХ ЕДИНИЦ

Номер фигуры	Номер позиции	Обозначение	Наименование сборочных единиц, деталей	Колич. на сб. ед.	Сведения о взаимозаменяемости и конструктивных изменениях
I0					
	75	27I7A-I0	Проходник	2	
		340IA-I-20-30	Шайба	2	
		2709A-20xI,5	Гайка	2	
	76	I 760I 5590 57I 000	Тройник фланцевый	I	
		340IA-I-27-40	Шайба	I	
		2709A-27xI,5	Гайка	I	
	77	27I7A-I4	Проходник	I	
		340IA-I-24-35	Шайба	I	
		2709A-24xI,5	Гайка	I	
	78	2765A-6	Тройник	2	
		340IA-I-I4-22	Шайба	2	
		2709A-I4xI	Гайка	2	
	79	B65-3П-4-I6	Заклепка	3	
	80	I 760I 5550 030 I09	Профиль	I	
	8I	I 760I 5550 030 I07	Профиль	I	
	82	6I00A-I4-I2-8-8-8-I2	Колодка	I	
	83	6I0I-I4-I2-8-8-8	Колодка	2	
	84	5240A-8-I2	Тройник фланцевый	I	
	85	B65-3П-4-30	Заклепка	8	
	86	I 760I 5550 I2I 000	Колодка	8	
	87	3762A-8	Втулка	8	
	88	I-5-28-ОСТ I I0569-72	Болт	4	
		340IA-I-5-I0	Шайба	4	
	89	I 760I 5550 II4 000	Кронштейн	4	
	90	3762A-6	Втулка	4	
	9I	6093A-8/8-6	Колодка	4	
	92	6093A-I2/I0-8	Колодка	4	
	93	6I0IA-8-I0-I0-I0-I2	Колодка	5	
	94	I 760I 5550 060 I07	Кронштейн	2	
	95	B65-3П-4-I3	Заклепка	II0	

КАТАЛОГ
ДЕТАЛЕЙ И СБОРОЧНЫХ ЕДИНИЦ

Номер фигуры	Номер позиции	Обозначение	Наименование сборочных единиц, деталей	Колич на сб. ед.	Сведения о взаимозаменяемости и конструктивных изменениях
I0					
	96	3003А-5-44	Болт	7	
		340IА-I-5-I0	Шайба	7	
	97	5I49А-I2	Хомут	2	
	98	6I00А-8-I0-I0-I0-I2-I2	Колодка	2	
	99	6I0IА-8-I0-I0-I0-I2-I2	Колодка	2	
	I00	6I0IА-8-I0-I0-I0-I2-I0	Колодка	2	
	I0I	I 760I 5550 060 I03	Кронштейн	4	
	I02	I 760I 5550 060 I09	Кронштейн	2	
	I03	6097А-8-8-8-I0-I0	Колодка	8	
	I04	I 760I 5550 II5 000	Кронштейн	4	
	I05	ИД-I50М	Датчик индуктивный из комплекта электроманометра МИ-I50 П серии с демпфером Д002*	4	
	I06	I-5-38 ОСТI.I0569-72	Болт	I2	
		340IА-I-5-I0	Шайба	I2	
	I07	6093А-8/8-8	Колодка	8	
	I08	I 760I 5550 III 000	Кронштейн	2	
	I09	СПП2-К	Светосигнализатор*	2	
	II0	3I66А-5-I2	Винт	I2	
		340IА-I-5-I0	Шайба	I2	
	III	I882А-2-Т	Клапан зарядный	2	
	II2	В65-3П-4-7	Заклепка	4	
	II3	I 760I 5553 003 000	Профиль	2	
	II4	I593А-I-I0	Булавка	2	
	II5	I882А-4Т	Клапан зарядный	2	
	II6	3I66А-4-I0	Винт	4	
	II7	54I0А-2	Колодка	2	

КАТАЛОГ ДЕТАЛЕЙ И СБОРОЧНЫХ ЕДИНИЦ

Номер фигуры	Номер позиции	Обозначение	Наименование сборочных единиц, деталей	Колич. на сб. ед.	Сведения о взаимозаменяемости и конструктивных изменениях
I0					
	II8	I 760I 5550 II2 000	Кронштейн	2	
	II9	I 760I 5550 070 000	Кронштейн	4	
	I20	6092А-8/8-8	Колодка	4	
	I2I	4609А-П6-240-480	Шланг	I2	
	I22	274IА-6	Угольник	I2	
		2709А-I4хI	Гайка	I2	
		340IА-I-I4-22	Шайба	I2	
	I23	I 760I 5590 9II 000	Коллектор	2	
	I24	64I6А-22-I0-I6-I8-I6-I2	Колодка	2	
	I25	64I7А-22-I0-I6-I8-I6-I2	Колодка	I2	
	I26	I 760I 5550 050 I03	Кронштейн	8	
	I27	3003А-5-42	Болт	3I	
		340IА-I-5-I0	Шайба	3I	
	I28	64I7А-8-I0-I0-I0-I2-I2	Колодка	2	
	I29	64I6А-8-I0-I0-I0-I2-I2	Колодка	I	
	I30	I 760I 5550 050 I05	Кронштейн	9	
	I3I	3003А-5-52	Болт	30	
		340IА-I-5-I0	Шайба	30	
	I32	3003А-5-48	Болт	2	
		340IА-I-5-I0	Шайба	2	
		3373А-5	Гайка	2	
	I33	I 760I 5550 I00 000	Пластинка	I	
	I34	I-5-40 ОСТI.I0569-72	Болт	I4	
		340IА-I-5-I0	Шайба	I4	
	I35	6093А-I2-I0/I4	Колодка	2	
	I36	6092А-I2-I0/I4	Колодка	I	
	I37	6093А-I0-I0/I2	Колодка	2	

11,76

КАТАЛОГ
ДЕТАЛЕЙ И СБОРОЧНЫХ ЕДИНИЦ

Номер фигуры	Номер позиции	Обозначение	Наименование сборочных единиц, деталей	Колич. на сб. ед.	Сведения о взаимозаменяемости и конструктивных изменениях
I0					
	I38	I 760I 55I3 II0 000	Кронштейн	I4	
	I39	6093А-I0/I2	Колодка	4	
	I40	6093А-I0/I2	Колодка	I	
	I4I	27I7А-8	Проходник	3	
		2844А-8	Шайба	3	
		340IА-I-I6-25	Шайба	3	
		2608с-I5-22-2ж	Кольцо уплотнительное	3	
		2709А-I6хI	Гайка	3	
	I42	27I6А-I0	Проходник	2	
		2844А-I0	Шайба	2	
		2709А-20хI,5	Гайка	2	
		2608с53-I8-28-2ж	Кольцо уплотнительное	2	
		340IА-I-20-30	Шайба	2	
	I43	3003А-6-58	Болт	4	
		338IА-6	Гайка	4	
		340IА-I-6-I2	Шайба	4	
	I44	6096А-8-8-8-I0-I0	Колодка	4	
	I45	5I49А-24	Хомут	I	
	I46	2709А-I4хI	Контргайка	2	
		340IА-I-I4-22	Шайба	2	
	I47	I 760I 5550 090 I0I	Кронштейн	I	
	I48	I 760I 5550 090 I02	Кронштейн	I	
	I49	3082А-6-22	Болт	4	
		340IА-0,5-6-22	Шайба	4	
		3373А-6	Гайка	4	
	I50	I 760I 5550 006 00I	Кронштейн	4	
	I5I	2740А-8	Угольник	3	
		I047А55-I6хI	Гайка	3	
		340IА-I-I6-25	Шайба	3	
	I52	I 760I 5590 567 002	Тройник	2	

Номер фигуры	Номер позиции	Обозначение	Наименование сборочных единиц, деталей	Кол. на сб. ед.	Сведения о взаимозаменяемости и конструктивных изменениях
I0					
	I53	I-6-22-ОСТ I I0569-72	Болт	I2	
		3373А-6	Гайка	I2	
		340IА-0,5-6-I2	Шайба	I2	
	I54	4609А-П8-240-570	Шланг	8	
		Ил474-5	Бирка	8	
	I55	I 760I 5550 006 002	Кронштейн	4	
	I56	I 760I 5590 567 002	Тройник	4	
	I57	I-5-I8-ОСТ I I0569-72	Болт	4	С № 95883
		I-5-22-ОСТ I I0569-72	Болт	4	По № 95880
		3373А-5	Гайка	4	
		340IА-I-5-I0	Шайба	4	
	I58	I 760I 5550 I30 000	Кронштейн	I	По № 95880
		I 760I 5550 I50 000	Кронштейн	I	С № 95883
	I59	64I7А-8-I0-I0-I0-I2-I0	Колодка	I	
	I60	6I00А-8-I0-I0-I0-I2	Колодка	I	
	I6I	6I0IА-I4-I2-8-8	Колодка	I	
	I62	I 760I 5550 060 I05	Кронштейн	6	
	I63	I 760I 5550 II7 000	Кронштейн	2	
	I64	3024А-6-I8	Болт	I6	
		33I5А-6	Гайка	I6	
		340IА-I-6-I2	Шайба	I2	
	I65	I-5-28-ОСТ I I0569-72	Болт	8	
		340IА-I-8-I6	Шайба	8	
	I66	НС-46-2	Станция насосная*	2	
	I67	I 760I 5552 030 00I	Кронштейн (прав.)	2	
		I 760I 5552 030 002	Кронштейн (лев.)	2	
	I68	5235А-I4-I0	Тройник	2	
	I69	2748А-6	Тройник	3	
	I70	5234А-8-6	Тройник	2	
	I7I	27I3А-I0	Проходник	7	

КАТАЛОГ
ДЕТАЛЕЙ И СБОРОЧНЫХ ЕДИНИЦ

Номер фигуры	Номер позиции	Обозначение	Наименование сборочных единиц, деталей	Колич. на сб. ед.	Сведения о взаимозаменяемости и конструктивных изменениях
I0					
	I72	5230А-I0-I6	Тройник	I	
	I73	523IА-8-I4	Тройник	I	
	I74	2749А-6	Тройник	6	
	I75	27I2А-20	Проходник	4	
	I76	5230А-I2-I6	Тройник	I	
	I77	27I2А-8	Проходник	6	
	I78	2752А-4-8	Тройник	4	
	I79	27I3А-6	Проходник	I2	
	I80	2757А-I0	Тройник	4	
	I8I	I 760I 5590 548 000	Тройник	4	
	I82	27I3А-8	Проходник	6	
	I83	27I3А-I4	Проходник	3	
	I84	2757А-I4	Тройник	I	
	I85	27I7А-I4	Проходник	I	
	I86	I 760I 5590 562 000	Тройник	I	
	I87	2756А-I6	Тройник	I	
	I88	27I2А-I0	Проходник	I	
	I89	2725А-8-I0	Переходник	I	
	I90	2724А-2-I2-I0	Переходник	I	
	I9I	2752А-I0-I6	Тройник	I	
	I92	523IА-4-6	Тройник	2	
	I93	I 760I 559I I80 000	Угольник с накидной гайкой	8	
	I94	2842А-6	Заглушка	I0	
		2705А-6	Гайка накидная	I0	
	I95	2842А-8	Заглушка	4	
		2705А-8	Гайка накидная	4	
	I96	3I70А-5-I6	Винт	2	
		338IА-5	Гайка	2	
	I97	5I53А-I4	Хомут	2	

КАТАЛОГ ДЕТАЛЕЙ И СБОРОЧНЫХ ЕДИНИЦ

Номер фигуры	Номер позиции	Обозначение	Наименование сборочных единиц деталей	Колич на сб ед	Сведения о взаимозаменяемости и конструктивных изменениях
I0					
	I98	I 760I 555I 0I0 000	Панель агрегатов стояночного торможения	2	
	I99	I 760I 555I 020 000	Панель агрегатов шасси	2	
	200	I 760I 555I 030 000	Панель агрегатов автомата тормозов	4	
	20I	I 760I 555I 050 000	Панель агрегатов основных тормозов	4	
		I 760I 5590 I70 II5	Клапан обратный с фитингами	I	
	202	ИЛI543-I0А	Клапан обратный	I	По № I2358
		990-5-I0	Клапан обратный	I	С № I236I
	203	I 760I 5590 659 000	Тройник фланцевый	I	По № I2358
		I 760I 5590 733 000	Тройник	I	С № I236I
	204	2I86А-I3-2	Кольцо уплотнительное	I	По № I2358
		2I86А-I78-2	Кольцо уплотнительное	I	С № I236I
	205	2I95А-I6	Гайка	I	По № I2358
		2709А-I6хI,5	Гайка	I	С № I236I по № 20599
		2I95А-I6хI,5	Гайка	I	С № 20604
		2I98А-6	Шайба	I	По № I2358
		2I98А-22	Шайба защитная	I	С № 20604
		2I86А-I3-2	Кольцо уплотнительное	I	По № I2358
		2I86А-I78-2	Кольцо уплотнительное	I	С № I236I
	206	2829А-I0-77	Тройник	I	По № I2358
		4703А-I0-78	Тройник	I	С № I236I
		I 760I 5590 I70 I07	Клапан обратный с фитингами	2	
	207	ИЛI543-8А	Клапан обратный	2	По № I2358
		990-5-8	Клапан обратный	2	С № I236I
	208	I 760I 5590 554 000	Тройник фланцевый	2	По № I2358
		I 760I 5590 729 000	Тройник	2	С № I236I
		2I86А-II-2	Кольцо уплотнительное	2	По № I2358

КАТАЛОГ ДЕТАЛЕЙ И СБОРОЧНЫХ ЕДИНИЦ

Номер фигуры	Номер позиции	Обозначение	Наименование сборочных единиц, деталей	Колич. на сб. ед.	Сведения о взаимозаменяемости и конструктивных изменениях
I0					
	208	2I86A-I76-2	Кольцо уплотнительное	2	С № I236I
	209	2I95A-I4	Гайка	2	По № I2358
		2I95A-I4xI,5	Гайка	2	С № I236I
		2I98A-5	Шайба	2	По № I2358
		2I98A-2I	Шайба защитная	2	По № I236I
		2I86A-II-2	Кольцо уплотнительное	2	По № I2358
		2I86A-I77-2	Кольцо уплотнительное	2	С № I236I
	2I0	442IA-I4-8	Тройник	2	По № I2358
		4700A-I4-8	Тройник	2	С № I236I
		I 760I 5590 I70 I09	Клапан обратный с фитингами	2	
	2II	ИЛI543Н-8А	Клапан обратный	2	По № I2358
		990-2-8	Клапан обратный	2	
	2I2	2808A-8-43	Угольник	2	По № I2358
		4684A-8-44	Угольник	2	С № I236I
	2I3	2I95A-I4	Гайка	2	По № I2358
		2I95A-I4-I,5	Гайка	2	С № I236I
		2I98A-5	Шайба	2	По № I2358
		2I98A-2I	Шайба защитная	2	
		2I86A-II-2	Кольцо уплотнительное	2	По № I2358
		2I86A-I77-2	Кольцо уплотнительное	2	С № I236I
	2I4	I 760I 5590 5I7 000	Крестовина фланцевая	2	По № I2358
		I 760I 5590 73I 000	Крестовина	2	С № I236I
		2I86A-II-2	Кольцо уплотнительное	2	По № I2358
		2I86A-I77-2	Кольцо уплотнительное	2	С № I236I
		I 760I 5590 I70 I05	Клапан обратный с фитингами	2	
	2I5	ИЛI543Н-8А	Клапан обратный	2	По № I2358
		990-2-8	Клапан обратный	2	С № I236I
	2I6	I 760I 5590 553 000	Тройник фланцевый	2	По № I2358
		I 760I 5590 728 000	Тройник	2	С № I236I

КАТАЛОГ ДЕТАЛЕЙ И СБОРОЧНЫХ ЕДИНИЦ

Номер фигуры	Номер позиции	Обозначение	Наименование сборочных единиц, деталей	Колич. на сб. ед.	Сведения о взаимозаменяемости и конструктивных изменениях
I0					
	2I6	2I86A-II-2	Кольцо уплотнительное	2	По № I2358
		2I86A-I77-2	Кольцо уплотнительное	2	С № I236I
	2I7	2I95A-I4	Гайка	2	По № I2358
		2I95A-I4xI,5	Гайка	2	С № I236I
		2I98A-5	Шайба	2	По № I2358
		2I98A-2I	Шайба защитная	2	С № I236I
		2I86A-II-2	Кольцо уплотнительное	2	По № I2358
	2I8	2808A-8-43	Угольник	2	По № I2358
		4684A-8-44	Угольник	2	С № I236I
		I 760I 5590 I70 I25	Клапан обратный с фитингами	I	
	2I9	ИЛI543-I0A	Клапан обратный	I	По № I2358
		990-5-I0	Клапан обратный	I	С № I236I
	220	I 760I 5590 552 000	Тройник фланцевый	I	По № I2358
		I 760I 5590 735 000	Тройник	2	С № I236I
		2I86A-I3-2	Кольцо уплотнительное	I	По № I2358
		2I86A-I78-2	Кольцо уплотнительное	I	С № I236I
	22I	2797A-I0	Проходник	I	По № I2358
		4679A-I0	Проходник	I	С № I236I
		I 760I 5590 I70 II9	Клапан обратный с фитингами	I	
		2I86A-I3-2	Кольцо уплотнительное	I	По № I2358
		2I86A-I78-2	Кольцо уплотнительное	I	С № I236I
	222	ИЛI543Н-8А	Клапан обратный	I	По № I2358
		990-2-8	Клапан обратный	I	С № I236I
	223	2808-8-43	Угольник	I	По № I2358
		4684A-8-44	Угольник	I	С № I236I
	224	2I95A-I4	Гайка	I	По № I2358
		2I95A-I4xI,5	Гайка	I	С № I236I
		2I98A-5	Шайба	I	По № 27798
		2I98A-2I	Шайба защитная	I	С № 27804

Номер фигуры	Номер позиции	Обозначение	Наименование сборочных единиц, деталей	Колич. на сб. ед.	Сведения о взаимозаменяемости и конструктивных изменениях
I0					
	224	2I86A-II-2	Кольцо уплотнительное	I	По № I2358
	225	I 760I 5590 67I 000	Угольник	I	
		I 760I 5590 734 000	Угольник	I	С № I236I
		2I86A-II-2	Кольцо уплотнительное	I	По № I2358
		2I86A-I77-2	Кольцо уплотнительное	2	С № I236I
		I 760I 5590 I70 II7	Клапан обратный с фитингами	3	По № I2358
		I 760I 5590 I70 2I7	Клапан обратный с фитингами	3	С № I236I
	226	ИлI543Н-8Д	Клапан обратный	3	По № I2358
		990-2-8	Клапан обратный	3	С № I236I
	227	44IIA-I0-8	Штуцер	3	По № I2358
		4678A-8	Проходник	3	С № I236I
		2I86A-II-2	Кольцо уплотнительное	3	По № I2358
		2I86A-I77-2	Кольцо уплотнительное	6	С № I236I
		I 760I 5590 I90 000	Гидроаккумулятор с фитингами	2	
	228	I 760I 5533 000 000	Гидроаккумулятор	2	
	229	2I95A-22	Гайка	2	
		2I98A-8	Шайба	2	
		2I86A-I65-2	Кольцо уплотнительное	2	
	230	442IA-8-I4	Тройник	2	
	23I	I 760I 5590 652 003	Корпус	2	
	232	Ил746А	Шайба	4	
	233	Ил527А	Клапан зарядный	2	
		I 760I 5590 030 I43	Агрегат ГАI63А/I6 с фитингами	I	По № I2358
		I 760I 5590 030 243	Агрегат ГАI63Т/I6 с фитингами	I	С № I236I
	239	ГАI42/2	Кран электрогидравлический*	2	По № I2358
		ГАI42Т/2	Кран электрогидравлический	2	С № I236I

Номер фигуры	Номер позиции	Обозначение	Наименование сборочных единиц, деталей	Колич. на сб. ед.	Сведения о взаимозаменяемости и конструктивных изменениях
I0					
	240	2809А-I0-46	Угольник	2	
		2I95А-I6	Гайка	2	
		2I86А-I3-2	Кольцо уплотнительное	2	
		2I98А-6	Шайба	2	
	24I	I 760I 5590 5I8 007	Угольник	2	По № I2358
		I 760I 5590 7II 007	Угольник	2	С № I236I
	242	2I95А-I6	Гайка	2	
		2I95А-I6хI,5	Гайка	4	С № I236I
		2I98А-6	Шайба	2	
		2I86А-I3-2	Кольцо уплотнительное	2	
		2I86А-I78-2	Кольцо уплотнительное	4	С № I236I
	243	ИлI543Н-I0А	Клапан обратный	2	По № I2358
		990-2-I0	Клапан обратный	2	С № I236I
	244	2825А-I0-46	Тройник	2	По № I2358
		4696А-I0-47	Тройник	2	С № I236I
	245	2I95А-I6	Гайка	2	
		2I86А-I3-2	Кольцо уплотнительное	2	
		2I98А-6	Шайба	2	
		I 760I 5590 300 I0I	Антипульсатор с фитингами	I	
	246	I 760I 5584 000 000	Антипульсатор	I	
	247	44IIА-I6-I4	Штуцер	I	
		2I86А-I65-2	Кольцо уплотнительное	I	
	248	Ил527А	Штуцер зарядный	I	
		Ил746А	Шайба	I	
	249	I 760I 5552 005 002	Кронштейн (лев.)	I	С № 9072I
		I 760I 5552 005 00I	Кронштейн (прав.)	I	С № 9072I
	250	I 760I 559I I40 000	Угольник	2	С № 9072I
	25I	5707А-I4	Угольник	2	С № 9072I
	252	5I49А-22	Хомут	2	С № 9072I
	253	324IА-5-I4-Кд	Болт	3	С № 9072I
		3373А-6	Гайка	3	С № 9072I
		340IА-0,8-5-I0	Шайба	3	С № 9072I

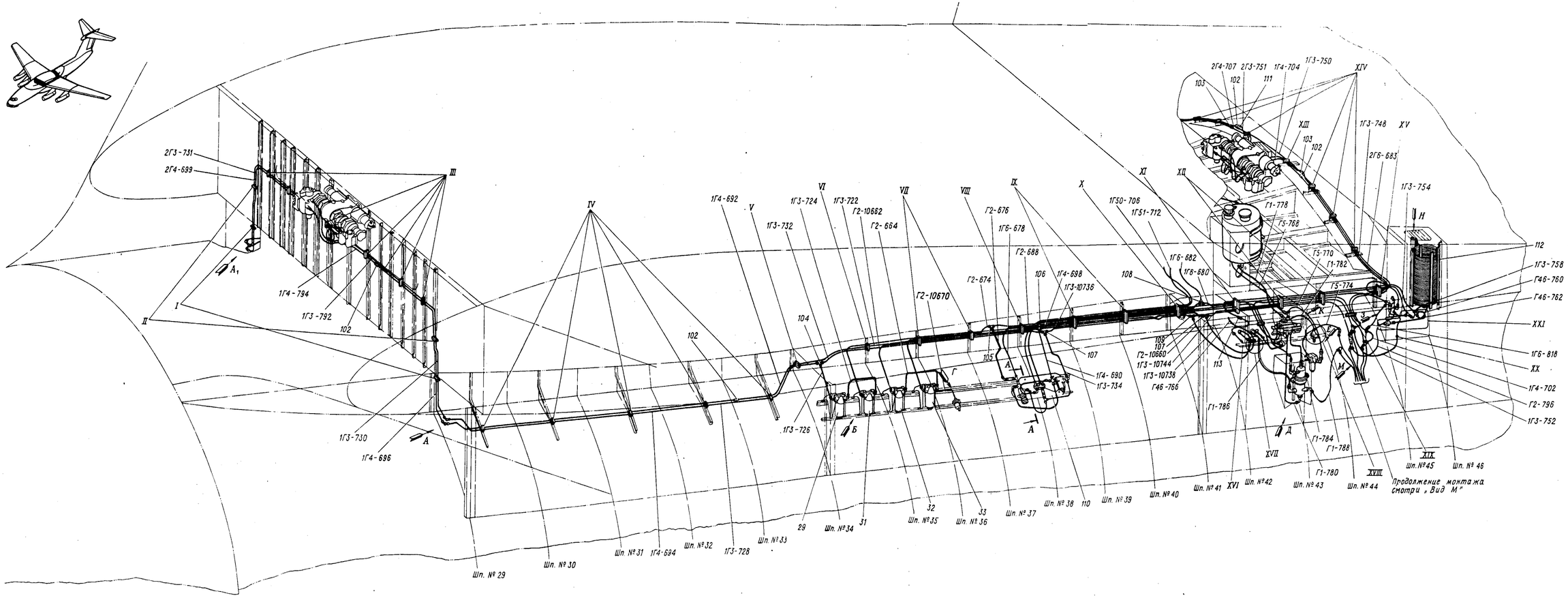

Гидросистема в центроплане
Фигура II (Лист I из 8)

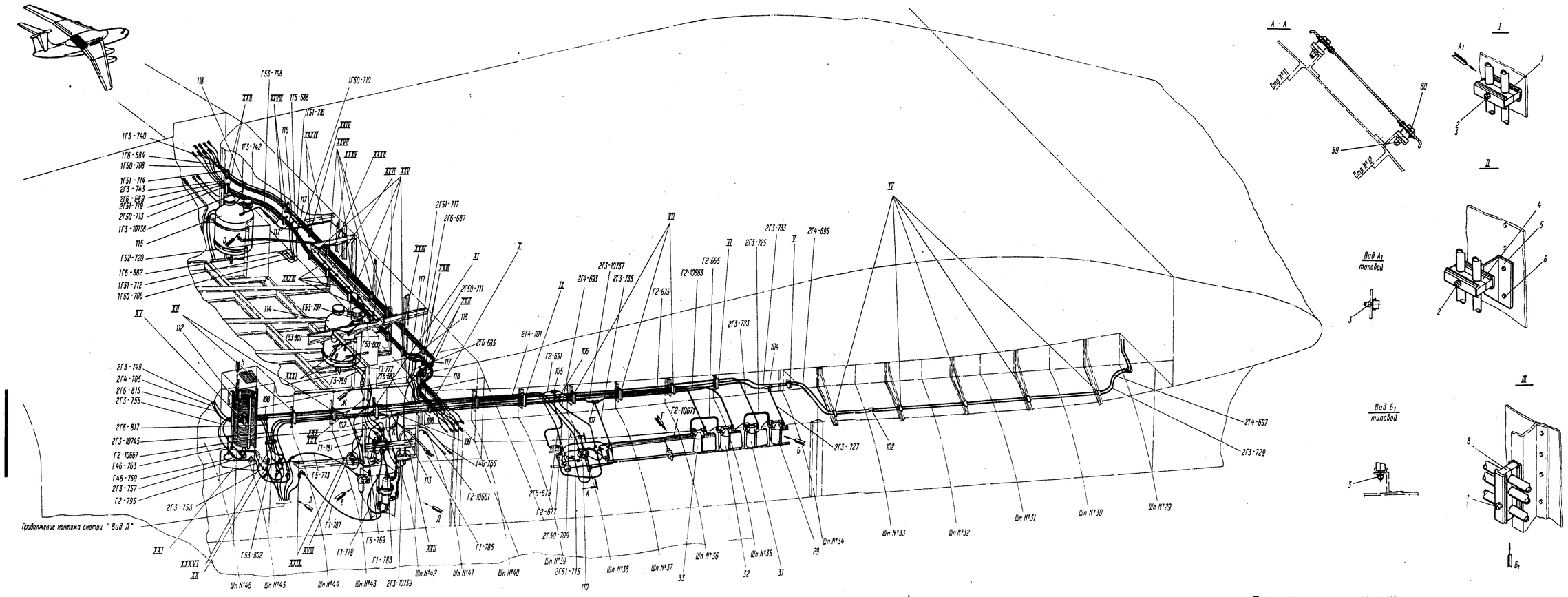

Гидросистема в центроплане
Фигура II (Лист 2 из 8)

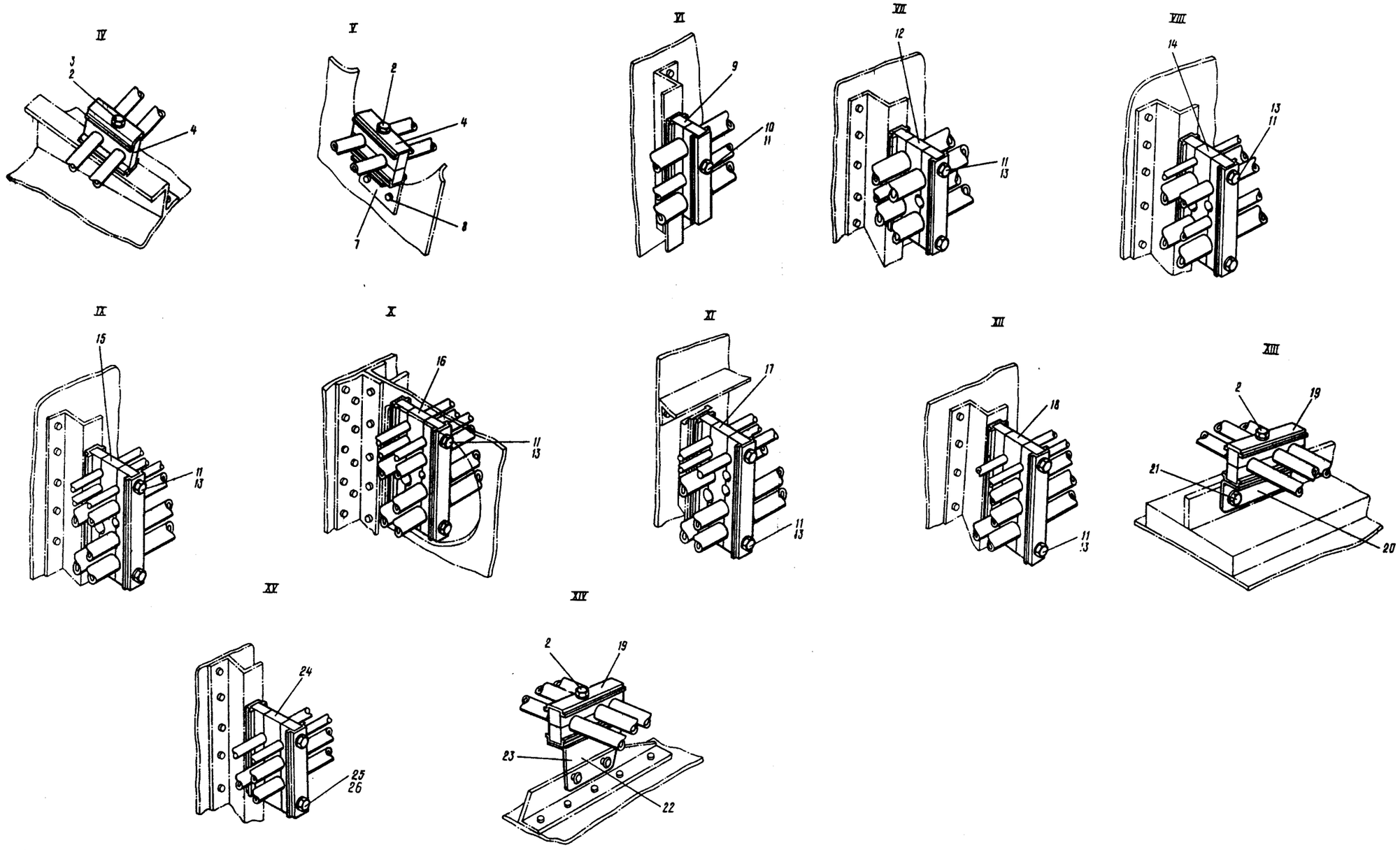

Гидросистема в центроплане
Фигура II (Лист 3 из 8)

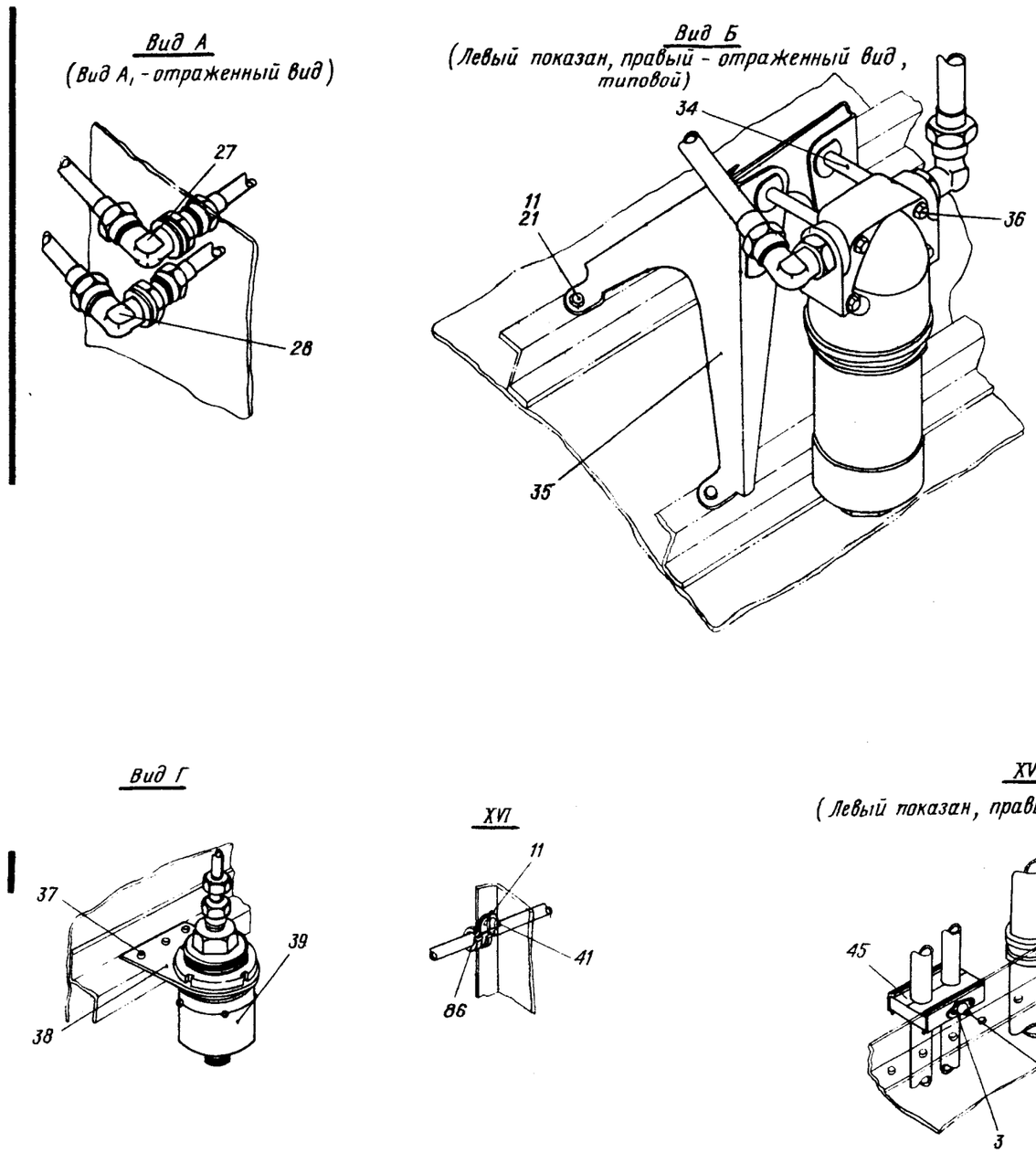

Гидросистема в центроплане
Фигура II (Лист 4 из 8)

XIX

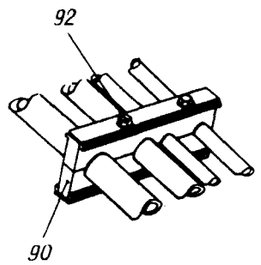

XXI

(Левый показан, правый - отраженный вид)

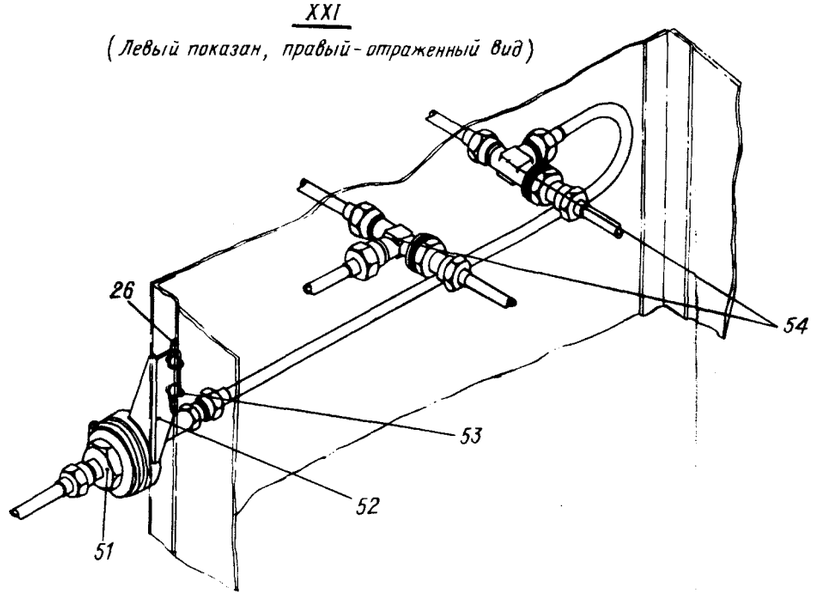

Вид Д

(Положение установки сепаратора показано для правого борта)

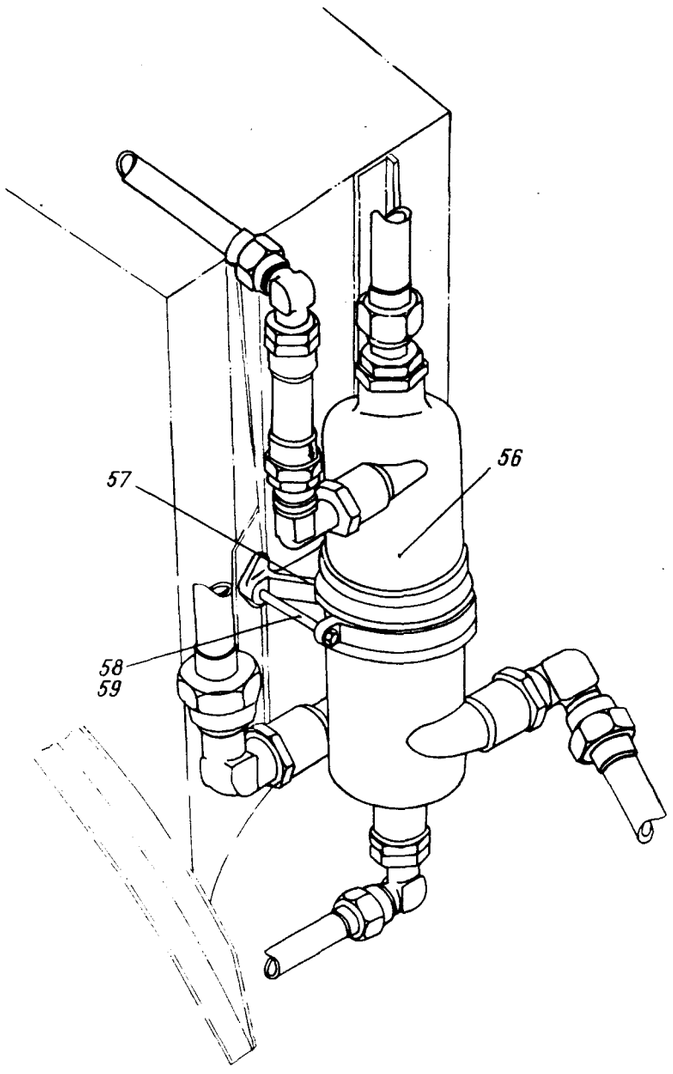

XX

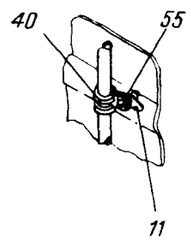

Вид Е

(Правый показан, левый - отраженный вид)

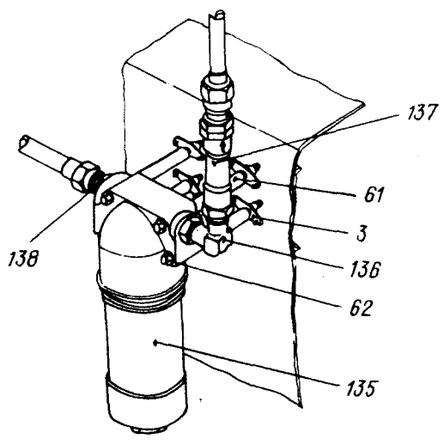

Вид Ж

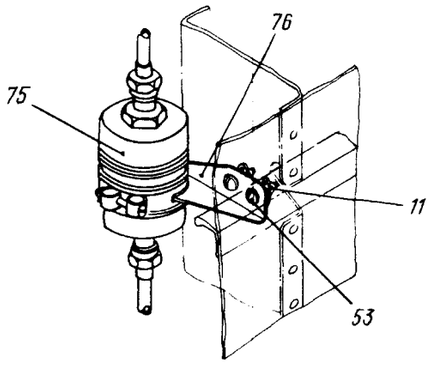

Гидросистема в центроплане
Фигура II (Лист 5 из 8)

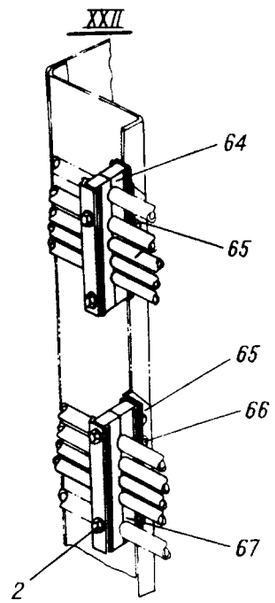

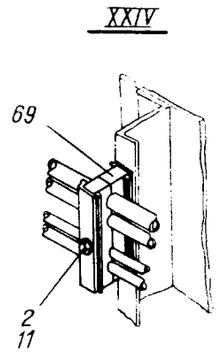

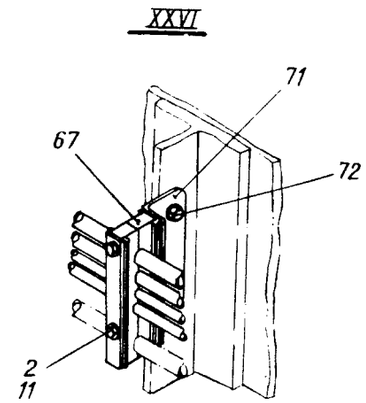

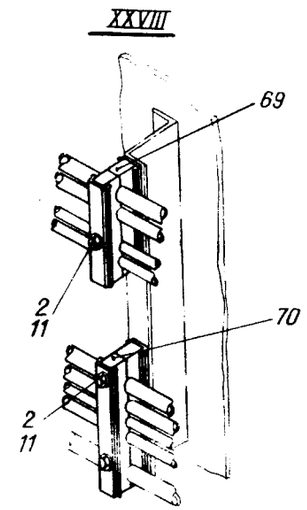

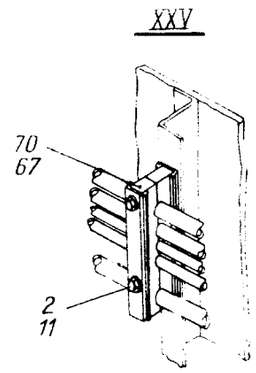

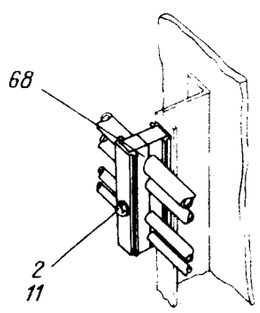

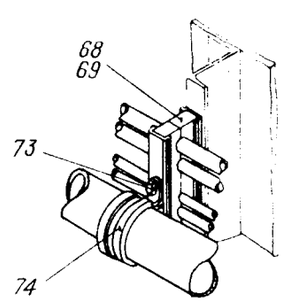

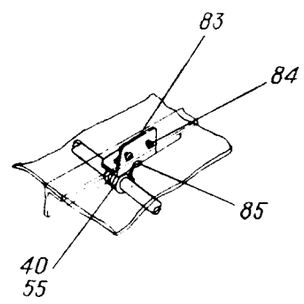

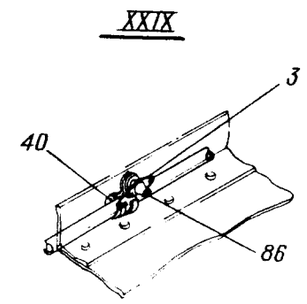

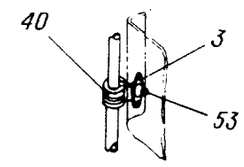

Гидросистема в центроплане
Фигура II (Лист 6 из 8)

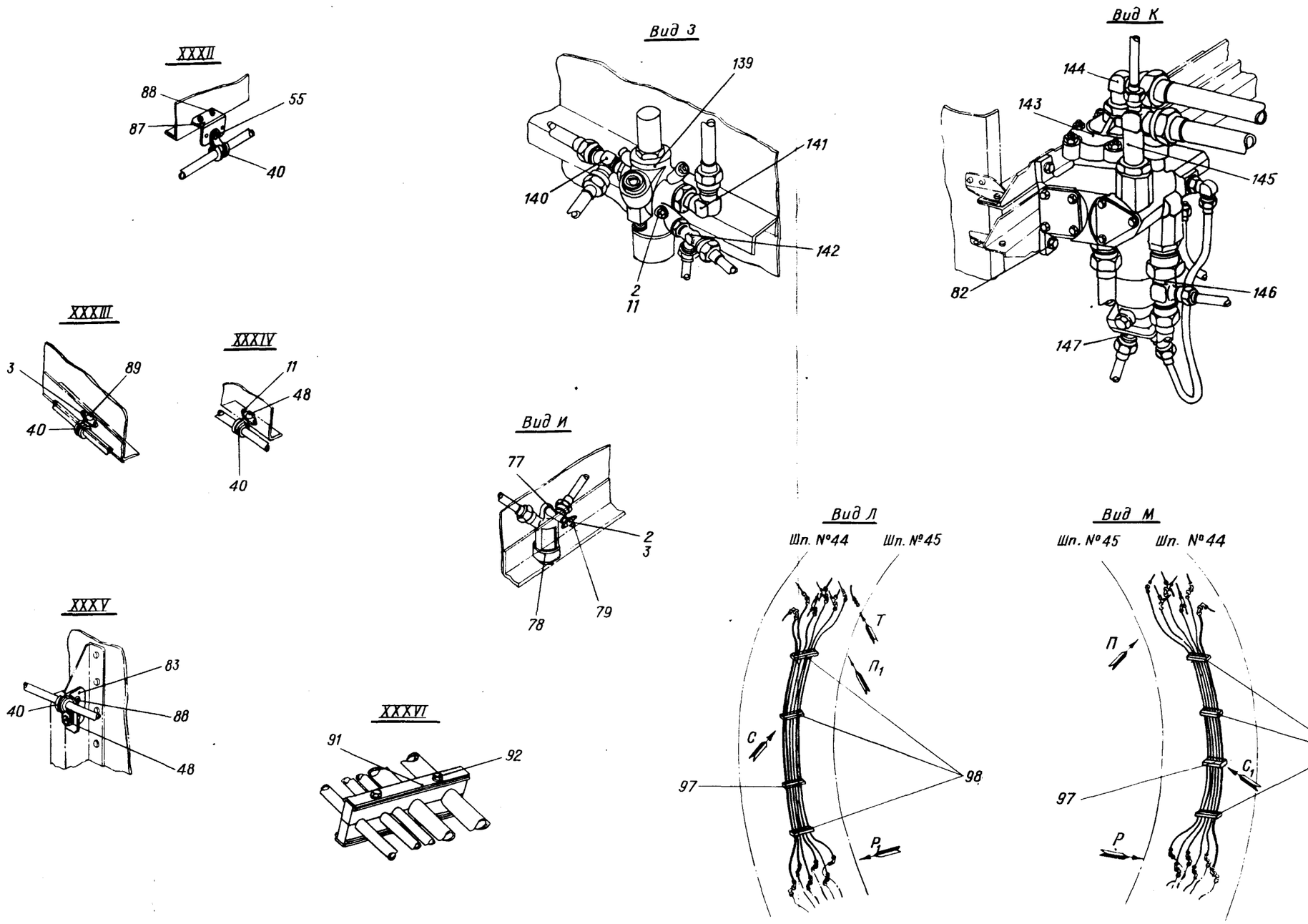

Гидросистема в центроплане
Фигура II (Лист 7 из 8)

Вид Н

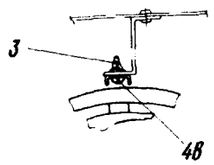

Вид О

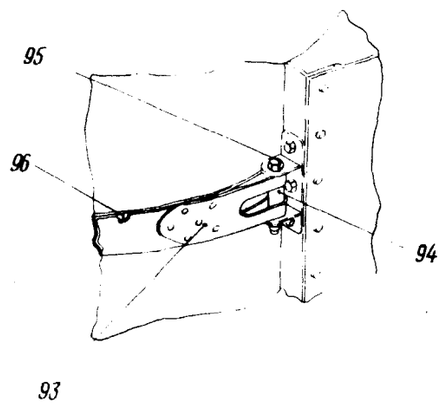

Вид П
(Вид $П_1$ - отраженный вид)

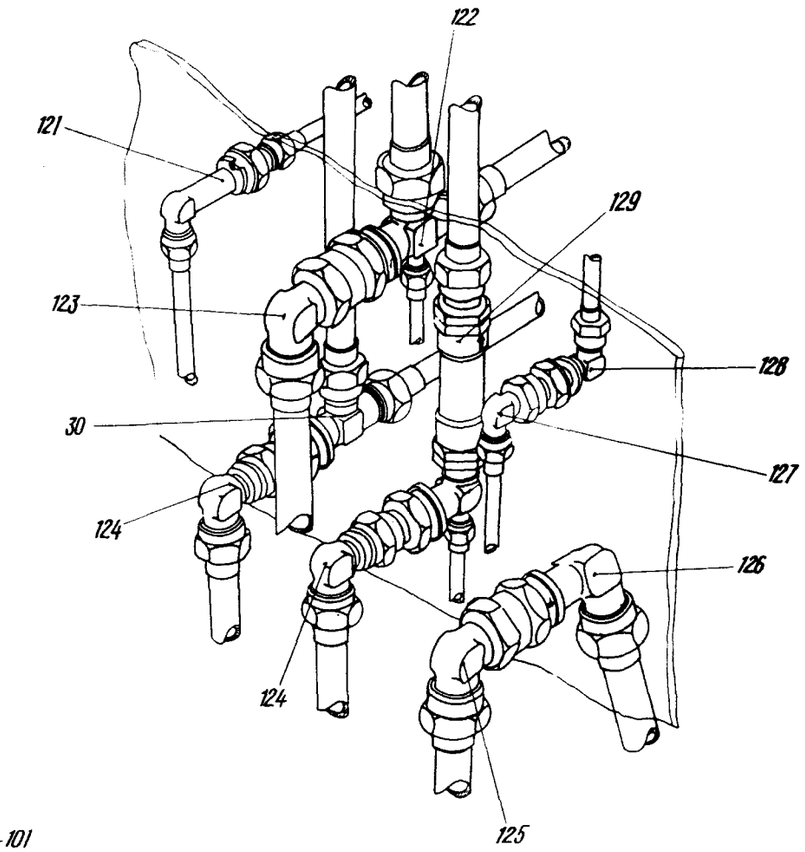

Вид Р
(Вид $Р_1$ - отраженный вид)

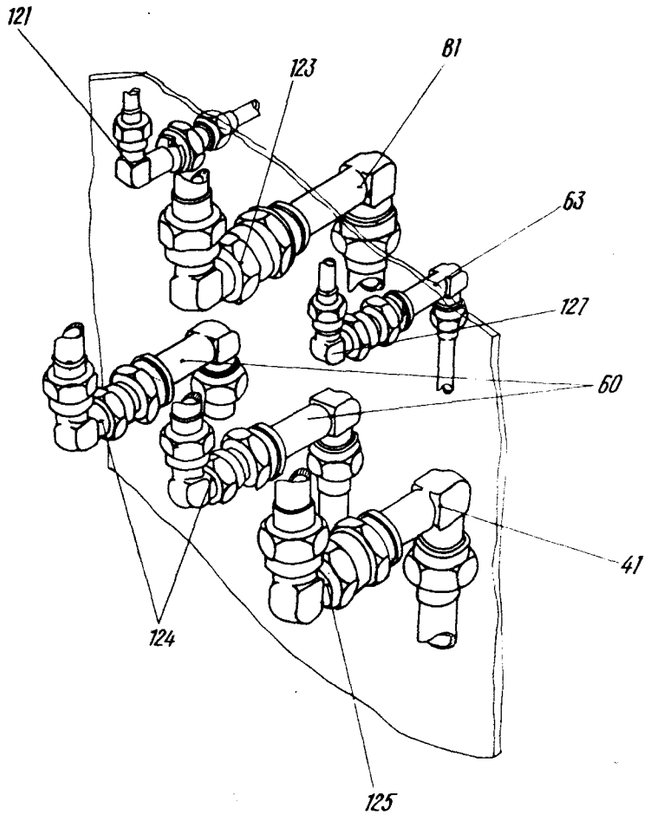

Вид С
(Вид $С_1$ - отраженный вид типовой)

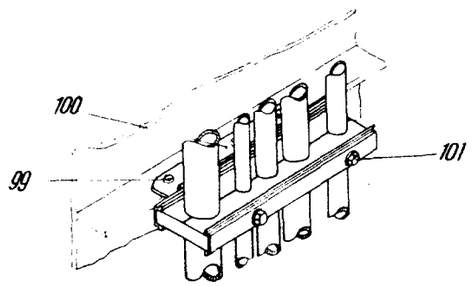

Вид Т

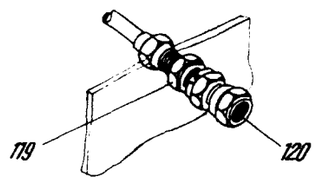

Гидросистема в центроплане
Фигура II (Лист 8 из 8)

КАТАЛОГ
ДЕТАЛЕЙ И СБОРОЧНЫХ ЕДИНИЦ

Номер фигуры	Номер позиции	Обозначение	Наименование сборочных единиц, деталей	Колич. на сб. ед.	Сведения о взаимозаменяемости и конструктивных изменениях
II		I 760I 556I 000 000	ГИДРОСИСТЕМА В ЦЕНТРОПЛАНЕ		
		I 760I 556I 300 000	ГИДРОСИСТЕМА В ЦЕНТРОПЛАНЕ		
	I	6092А-I2/I2	Колодка	4	
	2	3003А-5-42	Болт	58	
		340IА-I-5-I0	Шайба	58	
	3	338IА-5	Гайка	8I	
	4	6093А-I2/I2	Колодка	I3	
	5	I 760I 556I 030 000	Кронштейн	2	
	6	В65-3П-4-I2	Заклепка	4	
	7	I 760I 55I3 040 000	Кронштейн	2	
	8	В65-3П-5-I0	Заклепка	4	
	9	6093А-I8/I2-I8	Колодка	2	
	I0	3003А-5-50	Болт	2	
		340IА-I-5-I0	Шайба	2	
	II	338IА-5	Гайка	I64	
	I2	6I04А I8-I2-I6 / I6-I6-I8	Колодка	2	
		6I05А I8-I2-I6 / I6-I6-I8	Колодка	3	
	I3	3003А-5-72	Болт	36	
		340IА-I-5-I0	Шайба	36	
	I4	6I05А I8-I2-8-I2 / I6-I6-I8-6	Колодка	I	
	I5	6I05А I8-I6-8-I2-I0 / I6-I6-I8-6-I0	Колодка	2	
		6I04А I8-I6-8-I2-I0 / I6-I6-I8-6-I0	Колодка	2	
	I6	6I05А I6-I6-8-I2-I0 / I8-I6-I8-6-I0	Колодка	2	
	I7	6I04А I6-I6-8-I2-I2 / I8-I6-I8-6-8	Колодка	2	

КАТАЛОГ
ДЕТАЛЕЙ И СБОРОЧНЫХ ЕДИНИЦ

Номер фигуры	Номер позиции	Обозначение	Наименование сборочных единиц, деталей	Колич. на сб. ед.	Сведения о взаимозаменяемости и конструктивных изменениях
II					
	I8	6I05A $\frac{I6-I6-I2-8}{I8-I6-8-8}$	Колодка	4	
	I9	6093A-I2-I2/I2	Колодка	8	
		6092A-I2-I2/2	Колодка	4	
	20	I 760I 556I 060 000	Кронштейн	I	
	2I	I-5-I2 ОСТ I I0569-72	Болт	34	С № 07I62
		340IA-I-5-I0	Шайба	38	
	22	I 760I 556I 070 00I	Кронштейн	3	
		I 760I 556I 070 002	Кронштейн	3	
	23	B65-3П-4-II	Заклепка	I2	
	24	6I05A $\frac{I2-I2-8}{I2-8-8}$	Колодка	2	
	25	3003A-5-62	Болт	4	
		340IA-I-5-I0	Шайба	4	
		3382A-5	Гайка	I2	
	27	2732A-I0	Угольник	2	
		2709A-20xI,5	Гайка	2	
		340IA-I-20-30	Шайба	2	
	28	2733A-I0	Угольник	2	
		2709A-20xI,5	Гайка	2	
		340IA-I-20-30	Шайба	2	
	29	I 760I 5590 I50 I0I	Агрегат 8Д29660I8-2 с фитингами (прав.)	I	
		I 760I 5590 I50 I02	Агрегат 8Д29660I8-2 с фитингами (лев.)	I	
		8Д29660I8-2	Фильтр*	2	
		280BA-I6-58	Угольник	4	
		2I86A-I66-2	Кольцо уплотнительное	4	
		2I98A-9	Шайба	4	
		2I95A-24	Гайка	4	
	30	5239A-I0-I4	Тройник	2	

КАТАЛОГ
ДЕТАЛЕЙ И СБОРОЧНЫХ ЕДИНИЦ

Номер фигуры	Номер позиции	Обозначение	Наименование сборочных единиц, деталей	Колич. на сб. ед.	Сведения о взаимозаменяемости и конструктивных изменениях
II					
		2709А-24-I,5	Гайка	2	
		3401А-I-24-35	Шайба	2	
		2608с52-22-32-2ж	Кольцо уплотнительное	2	
	3I	I 760I 5590 I50 I03	Агрегат 8Д2966018-2 с фитингами (прав.)	I	
		I 760I 5590 I50 I04	Агрегат 8Д2966018-2 с фитингами (лев.)	I	
		8Д2966018-2	Фильтр*	2	
		2808А-I6-58	Угольник	4	
		2I86А-I66-2	Кольцо уплотнительное	4	
		2I98А-9	Шайба	4	
		2I95А-24	Гайка	4	
	32	I 760I 5590 I50 I05	Агрегат 8Д2966018-2 (прав.)	I	
		I 760I 5590 I50 I06	Агрегат 8Д2966018-2 (лев.)	I	
		8Д2966018-2	Фильтр*	2	
		2I95А-24	Гайка	4	
		2I86А-I66-2	Кольцо уплотнительное	4	
		2I98А-9	Шайба	4	
		44I5А-I4-I6	Угольник	4	
	33	I 760I 5590 I50 I07	Агрегат 8Д2966018-2 с фитингами (прав.)	I	
		I 760I 5590 I50 I08	Агрегат 8Д2966018-2 с фитингами (лев.)	I	
	а)	8Д2966018-2	Фильтр*	2	
		44I5А-I4-I6	Угольник	2	
		2I95А-24	Гайка	2	
		2I86А-I66-2	Кольцо уплотнительное	2	
		2I98А-9	Шайба	2	
	б)	I 760I 5590 752 000	Тройник	2	
		2I95А-24	Гайка	2	

КАТАЛОГ
ДЕТАЛЕЙ И СБОРОЧНЫХ ЕДИНИЦ

Номер фигуры	Номер позиции	Обозначение	Наименование сборочных единиц, деталей	Колич. на сб. ед.	Сведения о взаимозаменяемости и конструктивных изменениях
II					
		2I86A-I66-2	Кольцо уплотнительное	2	
		2I98A-9	Шайба	2	
	34	2408A57-6-40	Втулка	32	
	35	I 760I 556I 020 000	Кронштейн	8	
	36	3003A-6-92	Болт	32	
		340IA-I-6-I2	Шайба	32	
	37	B65-3П-4-9	Заклепка	6	
	38	I 760I 556I 004 000	Кронштейн	2	
	39	ИД-240М	Датчик индуктивный*	2	
		Д-002	Демпфер*	2	
	40	5I49A-8	Хомут	20	
	4I	I 760I 5590 693 000	Угольник	2	
		2709A-33x2	Гайка	2	
		340IA-I-33-50	Шайба	2	
		2608c52-30-40-2ж	Кольцо уплотнительное	2	
	45	6093A-I6/I4	Колодка	2	
	46	3003A-5-46	Болт	2	
		340IA-I-5-I0	Шайба	2	
	47	5I49A-28	Хомут	2	
	48	3I70A-5-I4	Болт	I3	
		340IA-I-5-I0	Шайба	I3	
	49	ИД-8М	Датчик индуктивный с демпфером Д-002 из комплекта МI8-8 II серия	2	
	50	I 760I 556I 003 000	Кронштейн	2	

КАТАЛОГ
ДЕТАЛЕЙ И СБОРОЧНЫХ ЕДИНИЦ

Номер фигуры	Номер позиции	Обозначение	Наименование сборочных единиц, деталей	Колич. на сб. ед.	Сведения о взаимозаменяемости и конструктивных изменениях
II					
	5I	НУ58I0-40MI	Дроссель*	2	
	52	I 760I 556I 230 I03	Кронштейн	I	
		I 760I 556I 230 I04	Кронштейн	I	
	53	3I70A-5-I2	Винт	I0	
		340IA-I-5-I0	Шайба	I0	
	54	2764A-6	Тройник	4	
		2709A-I4xI	Гайка	4	
		340IA-I-I4-22	Шайба	4	
	55	3I70A-5-I4	Болт	I8	
		340IA-I-5-I0	Шайба	I8	
	56	I 760I 556I 400 I03	Сепаратор с фитингами	I	
		I 760I 556I 400 I04	Сепаратор с фитингами	I	
	57	I 760I 556I I60 000	Кронштейн	2	
	58	324IA-5-I2	Винт	4	
		340IA-I-5-I0	Шайба	4	
	59	338IA-6	Гайка	24	
	60	I 760I 5590 950 000	Угольник	4	
		2709A-24xI,5	Гайка	4	
		340/I7-I-24-35	Шайба	4	
		2608c52-22-32-2ж	Кольцо уплотнительное	4	
		I 760I 5590 950 000	Угольник	4	
		2709A-24xI,5	Гайка	4	
		340IA-I-24-35	Шайба	4	
		2608c52-22-32-2ж	Кольцо уплотнительное	4	
	6I	2408A57-5-40	Втулка	8	
	62	3003A-5-76	Болт	8	
		340IA-I-5-I0	Шайба	8	
	63	I 760I 5590 694 000	Угольник	2	
		2709A-I6xI	Гайка	2	
		340IA-I-I6-25	Шайба	2	
		2608c52-I5-22-2ж	Кольцо уплотнительное	2	

КАТАЛОГ
ДЕТАЛЕЙ И СБОРОЧНЫХ ЕДИНИЦ

Номер фигуры	Номер позиции	Обозначение	Наименование сборочных единиц, деталей	Колич. на сб. ед.	Сведения о взаимозаменяемости и конструктивных изменениях
II					
	64	6I0IA-I2-I2-I0-8-8	Колодка	2	
	65	I 760I 55I3 050 I07	Кронштейн	4	
	66	B65-3П-3,5-7	Заклепка	I2	
	67	6I0IA-I2-8-8-I0-I2	Колодка	6	
	68	6093-8-8/I0-I2	Колодка	6	
	69	6092A-8-8/I0-I2	Колодка	3	
	70	6I00A-I2-8-8-I0-I2	Колодка	3	
	7I	I 760I 556I 040 000	Кронштейн	2	
	72	3I70A-5-I4	Болт	4	
		340IA-I-5-I0	Шайба	4	
	73	3003A-5-46	Болт	4	
		340IA-2-5-I0	Шайба	4	
	74	5I49A-36	Хомут	3	
	75	IIBФ-I2	Фильтр воздушный*	I	
	76	I 760I 556I 230 I05	Кронштейн	I	
	77	2408A57-5-5	Втулка	I	
	78	I 760I 7707 5I0 000	Влагоотстойник	I	
	79	3003A-5-34	Болт	I	
		340IA-I-5-I0	Шайба	I	
	80	I-6-28 ОСТ I.I0569-72	Болт	8	
		340IA-I-6-I2	Шайба	I6	
	8I	I 760I 5590 696 000	Угольник	2	
		2709A-27xI,5	Гайка	2	
		340IA-I-27-40	Шайба	2	
		2608c52-25-35-2ж	Кольцо уплотнительное	2	
	82	I-6-22 ОСТ I.I0569-72	Болт	6	
		340IA-I-6-I2	Шайба	I2	
	83	5200A-8	Уголок	4	
	84	ДI8-3П-2,6-6	Заклепка	20	

КАТАЛОГ
ДЕТАЛЕЙ И СБОРОЧНЫХ ЕДИНИЦ

Номер фигуры	Номер позиции	Обозначение	Наименование сборочных единиц, деталей	Колич. на сб. ед.	Сведения о взаимозаменяемости и конструктивных изменениях
II					
	85	340IA-I,5-5-I0	Шайба	I0	
	86	I-5-I6 ОСТI.I0569-72	Болт	4	
		340IA-I-5-I0	Шайба	4	
	87	5200A-9	Уголок	I	
	88	ДI8П-3П-2,6-8	Заклепка	I0	
	89	I-5-I6 ОСТI.I0569-72	Болт	4	
		340IA-I-5-I0	Шайба	4	
	90	64I7-I2-I2-I6-I8	Колодка	I	
	9I	64I7-I2-I2-I2-I6-I8	Колодка	I	
	92	3003A-5-44	Болт	5	
		340IA-I-5-I0	Шайба	5	
		3373A-5	Гайка	5	
	93	I036c53-30-300-300	Лента	4	
	94	2408A57-5-32	Втулка	8	
	95	3003A-6-48	Болт	8	
		3373A-6	Гайка	8	
		340IA-I,5-6-I2	Шайба	8	
	96	I 760I 556I 000 005	Прокладка войлочная	4	
		I 760I 556I 000 007	Прокладка войлочная	4	
	97	64I6A-22-I0-I6-I8-I6-I2	Колодка	2	
	98	64I7A-22-I0-I6-I8-I6-I2	Колодка	6	
	99	B65-3П-4-I2	Заклепка	32	
	I00	I 760I 556I 050 000	Кронштейн	8	
	I0I	3003A-5-52	Болт	I6	
		340IA-I-5-I0	Шайба	I6	
	I02	27I3A-I0	Проходник	6	
	I03	27I2A-I0	Проходник	4	
	I04	5230A-I0-I6	Тройник	2	

КАТАЛОГ ДЕТАЛЕЙ И СБОРОЧНЫХ ЕДИНИЦ

Номер фигуры	Номер позиции	Обозначение	Наименование сборочных единиц, деталей	Колич. на сб. ед.	Сведения о взаимозаменяемости и конструктивных изменениях
II					
	I05	523IA-4-I4	Тройник	2	
	I06	523IA-I0-I4	Тройник	2	
	I07	2752A-I2-I6	Тройник	2	
	I08	2249A-I0	Тройник	3	
	I09	2749A-I4	Тройник	2	
	II0	I 760I 556I 200 000	Панель агрегатов РД-20А-2, ГАI63/I6 и ГАI86М	2	
	III	I 760I 556I 3I0 000	Радиатор	2	
	II2	I 760I 5590 668 000	Дроссель	I	
	II3	27I2A-6	Проходник	2	
	II4	I 760I 556I I00 I03	Гидробак со штуцерами	I	
	II5	I 760I 556I I00 I04	Гидробак со штуцерами	I	
	II6	2753A-I0-8	Тройник	2	
	II7	2753A-8-6	Тройник	4	
	II8	2752A-I2-I0	Тройник	2	
	II9	I 760I 5590 580 000	Штуцер	I	
		2209A-I4xI	Гайка	I	
		340IA-I-I4-22	Шайба	I	
		2844A-6	Шайба	I	
		2608c52-I3-20-2ж	Кольцо уплотнительное	I	
	I20	I 760I 556I 0I0 000	Фильтр	I	
	I2I	I 760I 5590 692 000	Угольник	4	
		2709A-20xI,5	Гайка	4	
		340IA-I-20-30	Шайба	4	
		2608c52-20-25-2ж	Кольцо уплотнительное	4	
	I22	I 760I 5590 58I 000	Крестовина	2	
		2709A-27xI,5	Гайка	2	
		340IA-I-27-40	Шайба	2	
		2608c52-25-35-2ж	Кольцо уплотнительное	2	
	I23	I 760I 559I I30 000	Угольник	4	

КАТАЛОГ
ДЕТАЛЕЙ И СБОРОЧНЫХ ЕДИНИЦ

Номер фигуры	Номер позиции	Обозначение	Наименование сборочных единиц, деталей	Колич. на сб. ед.	Сведения о взаимозаменяемости и конструктивных изменениях
II					
	I24	5707А-I4	Угольник	8	
	I25	I 760I 559I I40 000	Угольник	4	
	I26	2736А-20	Угольник	2	
		2709А-33х2	Гайка	2	
		340IА-I-33-50	Шайба	2	
		2608с52-30-40-2ж	Кольцо уплотнительное	2	
	I27	I 760I 559I I20 000	Угольник	4	
	I28	2736А-8	Угольник	2	
		2709А-I6хI	Гайка	2	
		340IА-I-I6-25	Шайба	2	
		2608с52-I5-22-2ж	Кольцо уплотнительное	2	
	I29	I 760I 5590 I70 III	Обратный клапан с фитингами	2	По № I2538
		2I95А-22	Гайка	2	
		2I98А-8	Шайба	2	
		2I86А-I65-2	Кольцо уплотнительное	2	
		I 760I 5590 I70 2II	Клапан обратный с фитингами	2	С № I236I
		2797А-I4	Проходник	2	С № I236I

КАТАЛОГ
ДЕТАЛЕЙ И СБОРОЧНЫХ ЕДИНИЦ

Номер фигуры	Номер позиции	Обозначение	Наименование сборочных единиц, деталей	Колич. на сб. ед.	Сведения о взаимозаменяемости и конструктивных изменениях
II					
	-	I 760I 5590 240 000	Агрегат 8Д29660I5-2 с фитингами	2	Сб.
	I35	8Д29660I5-2	Фильтр*	2	
	I36	I 760I 5590 622 000	Угольник	2	По № I2358
		2I95А-I2	Гайка	2	
		2I86А-9-2	Кольцо уплотнительное	2	
		2I98А-4	Шайба	2	
	I37	ИЛI543А-6Г	Клапан обратный	2	По № I2358
		990-2-6	Клапан обратный	2	С № I236I
		I 760I 5590 722 000	Угольник	2	С № I236I
		2I86А-I76-2	Кольцо уплотнительное	4	С № I236I
		4678А-6	Проходник	2	С № I236I
	I38	44IIА-8-6	Переходник	2	
		2I86А-9-2	Кольцо уплотнительное	2	
	-	I 760I 5590 220 000	Агрегат КЭ36 с фитингами	I	Сб.
	I39	КЭ36	Кран электросоединительный*	I	
	I40	2829А-I0-77	Тройник	I	
		2I86А-I3-2	Кольцо уплотнительное	I	
		2I95А-I6	Гайка	I	
		2I98А-6	Шайба	I	
	I4I	2809А-I0-46	Угольник	I	
		2I95А-I6	Гайка	I	
		2I86А-I3-2	Кольцо уплотнительное	I	
		2I98А-6	Шайба	I	
	I42	2828А-6-63	Тройник	I	
		2I95А-I2	Гайка	I	
		2I86А-9-2	Кольцо уплотнительное	I	
		2I98А-4	Шайба	I	
	-	I 760I 5590 3I0 000	Агрегат НС-5IА с фитингами	2	Сб.

КАТАЛОГ ДЕТАЛЕЙ И СБОРОЧНЫХ ЕДИНИЦ

Номер фигуры	Номер позиции	Обозначение	Наименование сборочных единиц, деталей	Колич. на сб. ед.	Сведения о взаимозаменяемости и конструктивных изменениях
II					
	I43	НС-5IA	Станция насосная*	2	
	I44	2808А-I6-58	Угольник	2	
		2I95А-24	Гайка	2	
		2I86А-I66-2	Кольцо уплотнительное	2	
		2I98А-9	Шайба	2	
	I45	I 760I 5590 625 000	Тройник	2	
		2I95А-22	Гайка	2	
		2I86А-I65-2	Кольцо уплотнительное	2	
		2I98А-8	Шайба	2	
	I46	I 760I 559I I70 000	Тройник	2	
	I47	44IIА-6-8	Штуцер	2	
		2I86А-II-2	Кольцо уплотнительное	2	

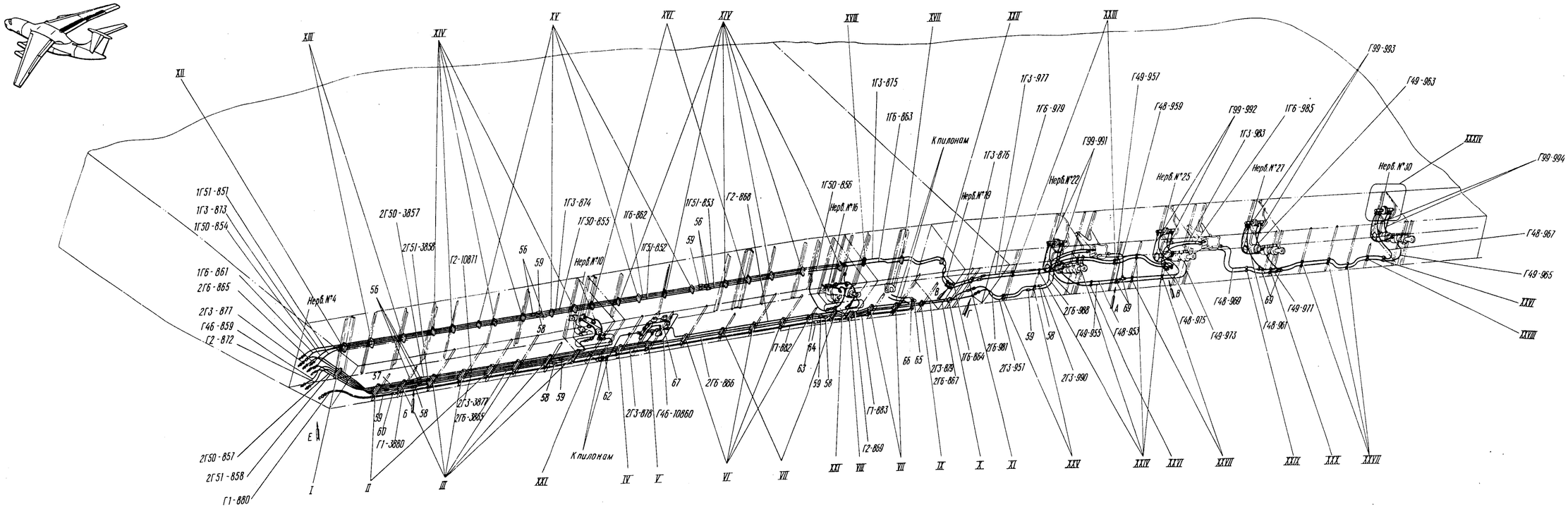

Гидросистема в СЧК и ОЧК
Фигура I2 (лист I из 6)

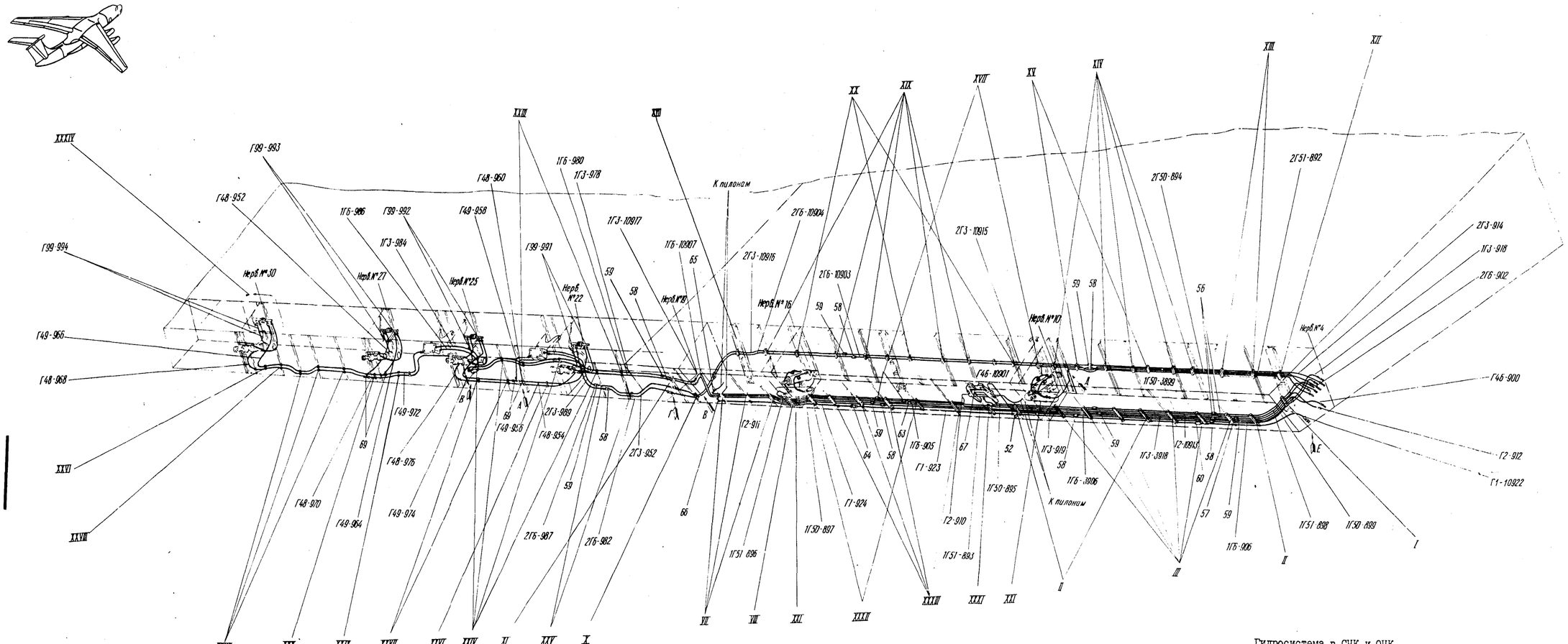

Гидросистема в СЧК и ОЧК
Фигура I2 (лист 2 из 6)

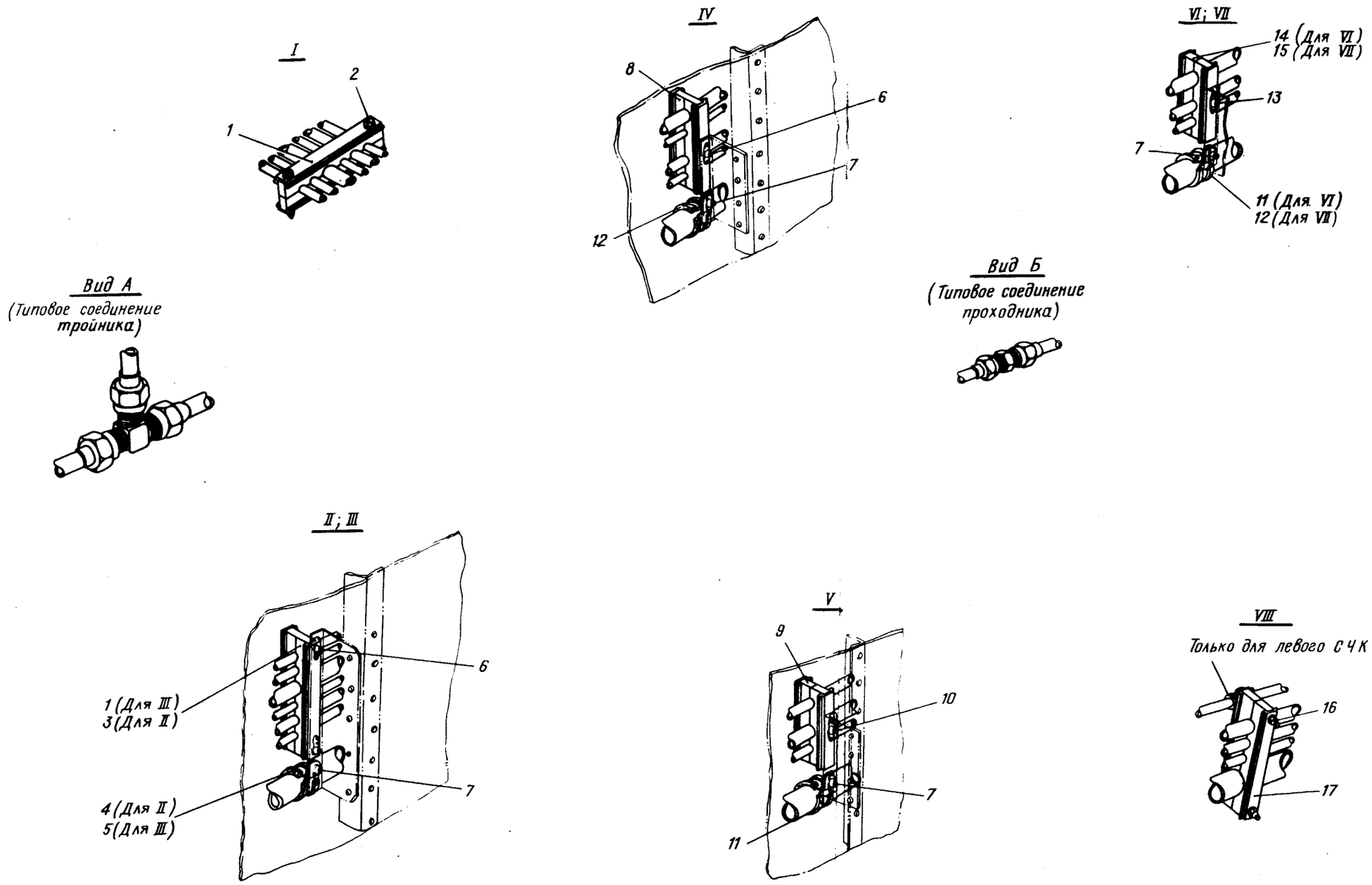

Гидросистема в СЧК и ОЧК
Фигура I2 (Лист 3 из 6)

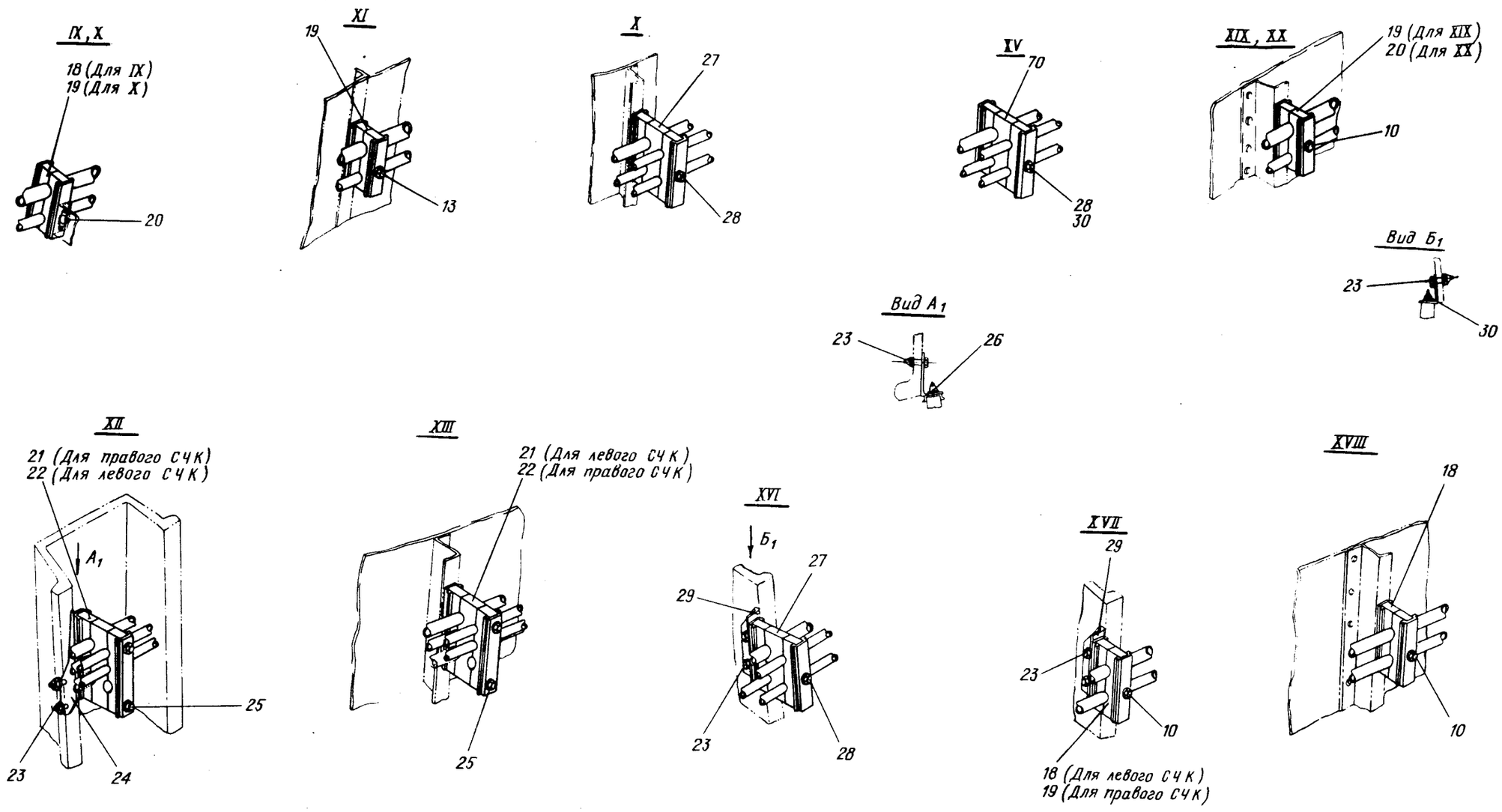

Гидросистема в СЧК и ОЧК
Фигура I2 (Лист 4 из 6)

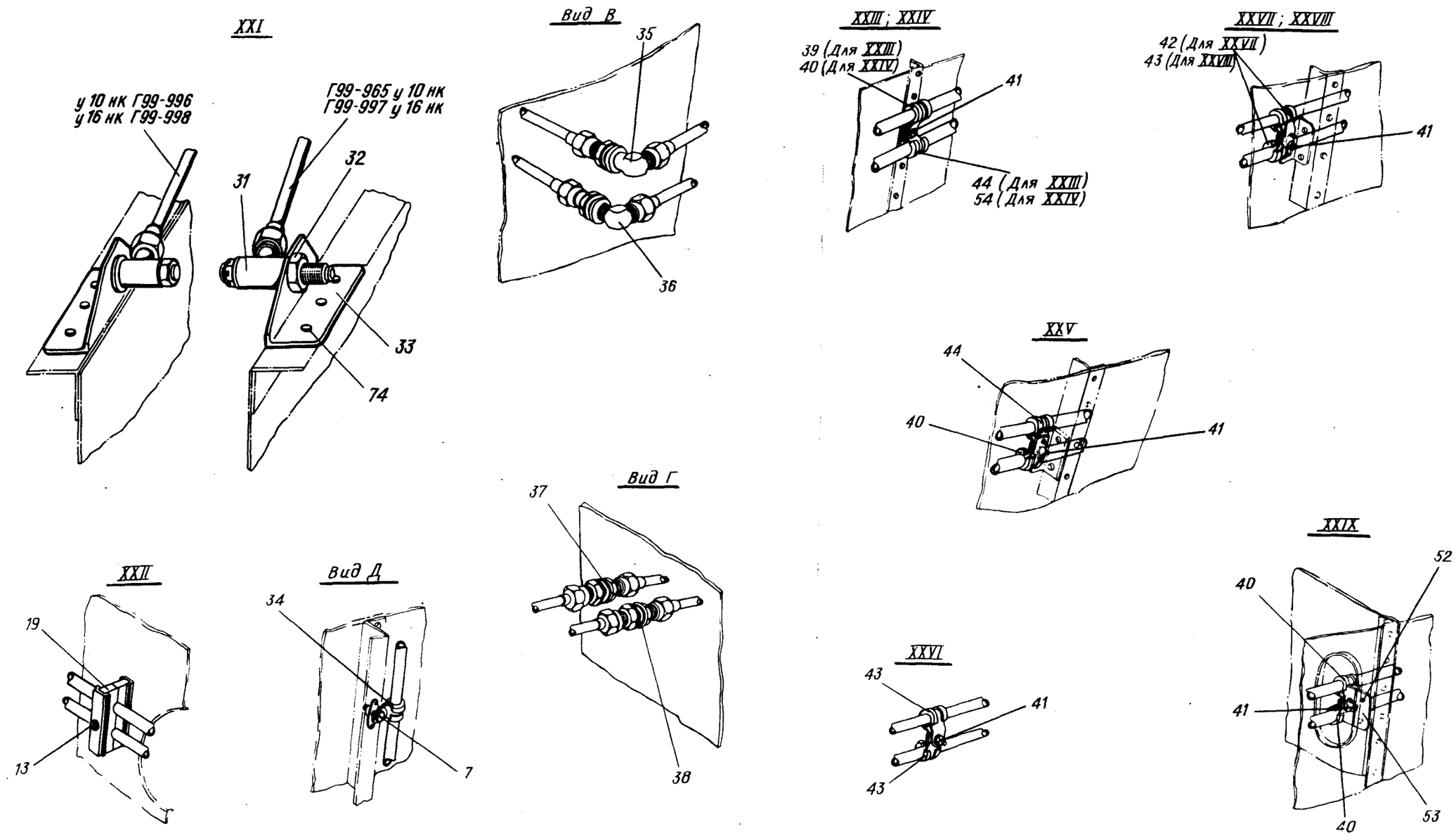

Гидросистема в СЧК и ОЧК
Фигура I2 (Лист 5 из 6)

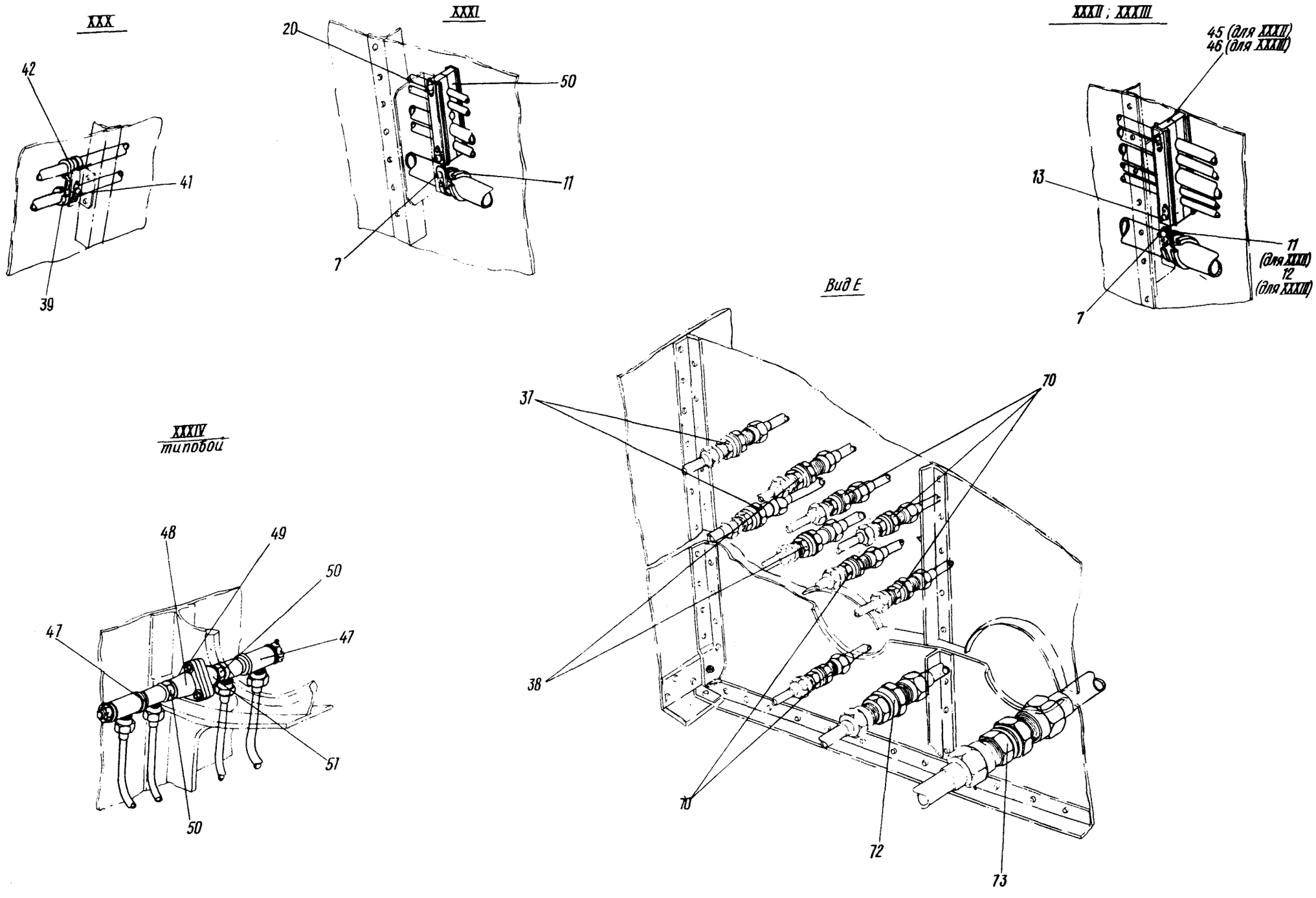

Гидросистема в СЧК и ОЧК
Фигура I2 (Лист 6 из 6)

КАТАЛОГ ДЕТАЛЕЙ И СБОРОЧНЫХ ЕДИНИЦ

Номер фигуры	Номер позиции	Обозначение	Наименование сборочных единиц, деталей	Колич. на сб. ед.	Сведения о взаимозаменяемости и конструктивных изменениях
I2		I 760I 5563 000 000	ГИДРОСИСТЕМА В ПРАВОМ СЧК		
		I 760I 5564 000 000	ГИДРОСИСТЕМА В ЛЕВОМ СЧК		
		I 760I 5565 000 000	ГИДРОСИСТЕМА В ОЧК		
	I	6097А-8-8-I6-8-I2-I0	Колодка	I4	
	2	I-5-44 ОСТI.I0569-72	Болт	4	
		340IА-I-5-I0	Шайба	4	
		3373А-5	Гайка	4	
	3	6096А-8-8-I6-8-I2-I0	Колодка	5	
	4	5I53А-26	Хомут	4	
	5	5I49А-26	Хомут	I2	
	6	I-5-44 ОСТI.I0569-72	Болт	35	
		340IА-I-5-I0	Шайба	35	
	7	3I70А-5-I6	Винт	42	
		340IА-5-I0	Шайба	42	
	8	6092А-I0-I2/8-I6	Колодка	I	
	9	6093А-I0-I2/8	Колодка	I	
	I0	3003А-5-40	Болт	I2	
		I-5-40 ОСТI.I0569-72	Болт	I2	
		340IА-I-5-I0	Шайба	I2	
	II	5I49А-22	Хомут	I4	
	I2	5I53А-22	Хомут	6	
	I3	I-5-42 ОСТI.I0569-72	Болт	20	
		340IА-I-5-I0	Шайба	20	
	I4	6093А-I4/I2-I0	Колодка	6	
	I5	6092А-I4/I2-I0	Колодка	5	

КАТАЛОГ ДЕТАЛЕЙ И СБОРОЧНЫХ ЕДИНИЦ

Номер фигуры	Номер позиции	Обозначение	Наименование сборочных единиц, деталей	Колич. на сб. ед.	Сведения о взаимозаменяемости и конструктивных изменениях
I2					
	I6	I-5-50 ОСТI.I0569-72	Болт	4	
		3373А-5	Гайка	4	
		340IА-I-5-I0	Шайба	8	
	I7	6097А-I4-I2-I0-22	Колодка	2	
	I8	6093А-I0/I2	Колодка	I2	
	I9	6092А-I0/I2	Колодка	I0	
	20	I-5-40 ОСТI.I0569-72	Болт	II	
		340IА-I-5-I0	Шайба	II	
	2I	6I04А $\frac{I2-8-8}{I2-I0-I2}$	Колодка	3	
	22	6I05А $\frac{I2-8-8}{I2-I0-I2}$	Колодка	3	
	23	I-5-I8 ОСТI.I0569-72	Болт	I6	
		3373А-5	Гайка	I6	
		340IА-I-5-I0	Шайба	I6	
	24	I 760I 5564 000 008	Профиль	I	
		I 760I 5564 000 009	Профиль	I	
	25	3003А-5-62	Болт	I2	
		340IА-I-5-I0	Шайба	I2	
	26	3382А-5	Гайка	8	
	27	64I2А-8-8/I0-I2	Колодка	I8	
	28	3003А-5-56	Болт	I8	
		340IА-I-5-I0	Шайба	I8	
	29	I 760I 5563 000 005	Профиль	6	
	30	3373А-5	Гайка	II	
	3I	I 760I 5563 2I0 000	Сиденье поворотное	8	
	32	27I0А-I4хI	Гайка	8	
		340IА-I-I4-22	Шайба	8	
	33	I 760I 5563 20I 000	Кронштейн	8	
	34	5I53А-8	Хомут	4	

КАТАЛОГ ДЕТАЛЕЙ И СБОРОЧНЫХ ЕДИНИЦ

Номер фигуры	Номер позиции	Обозначение	Наименование сборочных единиц, деталей	Колич. на сб. ед.	Сведения о взаимозаменяемости и конструктивных изменениях
I2	35	2733А-I0	Угольник	4	
		2709А-20хI,5	Гайка	4	
		340IА-I-20-30	Шайба	4	
	36	2733А-8	Угольник	4	
		2709А-I6хI	Гайка	4	
		340IА-I-I6-25	Шайба	4	
	37	27I6А-I0	Проходник	6	
		2709А-20хI,5	Гайка	6	
		2844А-I0	Шайба	6	
		340IА-I-20-30	Шайба	6	
	38	27I7А-8	Проходник	6	
		2709А-I6хI	Гайка	6	
		2844А-8	Шайба	6	
		340IА-I6-25	Шайба	6	
	39	5I53А-I0	Хомут	I0	
	40	5I49А-I0	Хомут	24	
	4I	5-I6 ОСТI.I0579-72	Винт	38	
		340IА-I-5-I0	Шайба	38	
	42	5I53А-8	Хомут	8	
	43	5I49А-8	Хомут	50	
	44	5I49А-I2	Хомут	I6	
	45	6096А-8-8-I4-I2-I0	Колодка	2	
	46	6097А-8-8-I4-I2-I0	Колодка	4	
	47	I 760I 5502 040 I03	Соединение поворотное	I6	
	48	I 760I 5565 00I 003	Кронштейн	8	
	49	2-5-20 ОСТI.I0569-72	Болт	24	
		3346А-5	Гайка	24	
		340IА-I-5-I0	Шайба	24	
		I,6хI4-002 ГОСТ 397-66	Шплинт	24	

КАТАЛОГ ДЕТАЛЕЙ И СБОРОЧНЫХ ЕДИНИЦ

Номер фигуры	Номер позиции	Обозначение	Наименование сборочных единиц, деталей	Колич. на сб. ед.	Сведения о взаимозаменяемости и конструктивных изменениях
I2					
	50	27I0A-I2xI	Гайка	I6	
		340IA-I-I2-20	Шайба	I6	
	5I	I 760I 5565 00I 00I	Кронштейн	8	
	52	B65-3П-3,5-7	Заклепка	4	
	53	I 760I 5565 003 000	Кронштейн	2	
	54	5I53A-I2	Хомут	6	
	55	6097A-8-8-8-I2-I0	Колодка	I	
	56	27I3A-6	Проходник	I0	
	57	27I3A-I4	Проходник	2	
	58	27I3A-8	Проходник	I0	
	59	27I2A-I0	Проходник	I0	
	60	27I2A-25	Проходник	2	
	6I	27I2A-I0	Проходник	2	
	62	5226A-20-22-25	Тройник	2	
	63	27I3A-I2	Проходник	2	
	64	27I2A-20	Проходник	2	
	65	2729A-I2	Угольник	2	
	66	2728A-20	Угольник	2	
	67	I 760I 5563 I00 000	Панель дросселей холостой прокачки насосов	2	
		3003A-5-42 ОСТI.I0569-72	Болт	4	
		340IA-I,5-5-8	Шайба	4	
	68	2753A-8-6	Тройник	4	
	69	5235A-8-6	Тройник	4	
	70	64I3A-8-8/I0-I2	Колодка	4	
	7I	27I7A-6	Проходник	I0	
		2709A-I4xI	Гайка	I0	
		2844A-6	Шайба	I0	
		340IA-I-II-22	Шайба	I0	

11,76

КАТАЛОГ
ДЕТАЛЕЙ И СБОРОЧНЫХ ЕДИНИЦ

Номер фигуры	Номер позиции	Обозначение	Наименование сборочных единиц, деталей	Колич. на сб. ед.	Сведения о взаимозаменяемости и конструктивных изменениях
I2					
	72	27I7A-I4	Проходник	2	
		2709A-24xI,5	Гайка	2	
		2844A-I4	Шайба	2	
		340IA-I-24-35	Шайба	2	
	73	27I6A-25	Проходник	2	
		2709A-39x2	Гайка	2	
		2844A-25	Шайба	2	
		340IA-I-39-60	Шайба	2	
	74	B65-4-I0	Заклепка	24	

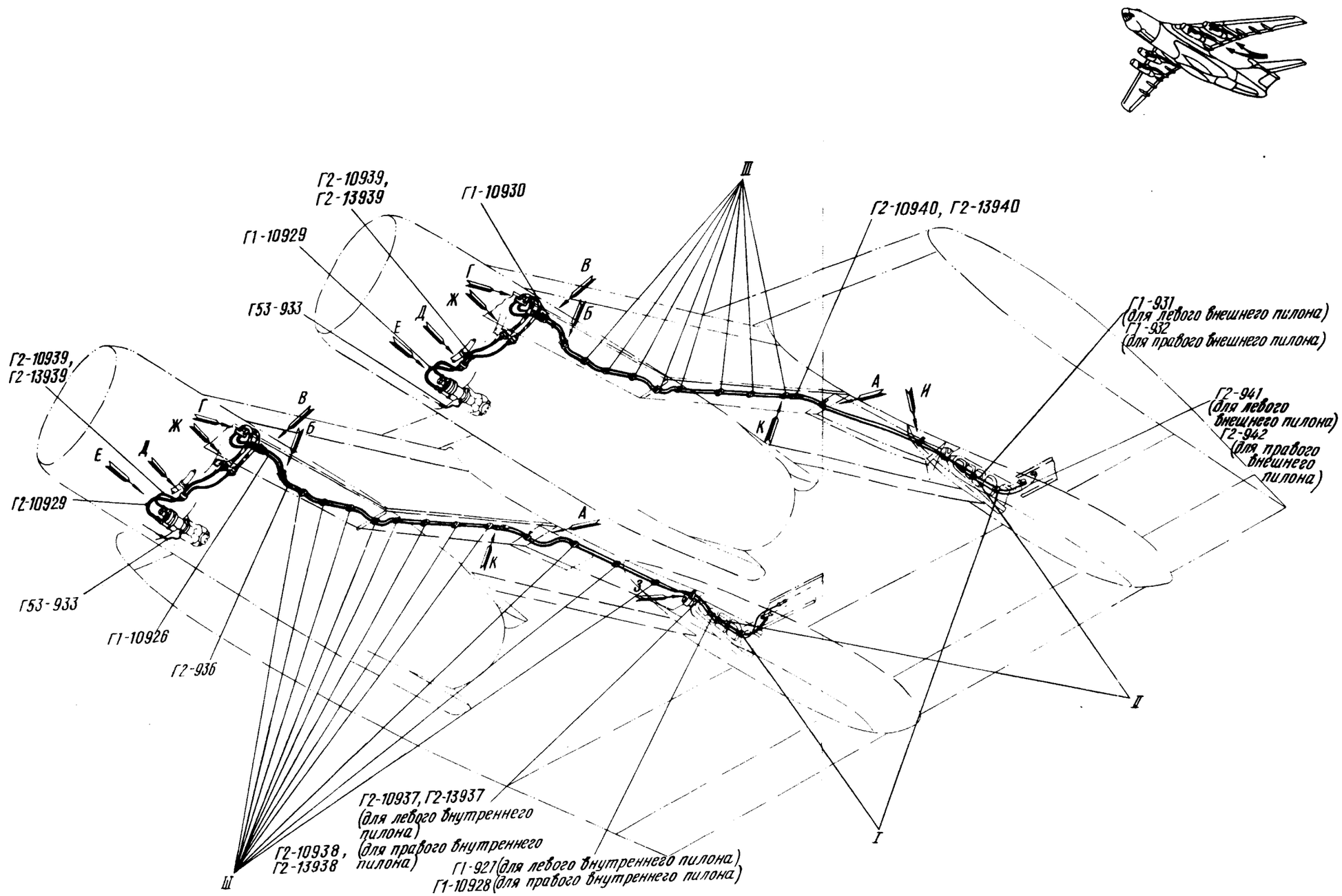

Гидросистема в пилонах с гидронасосом НП-89Д
на двигателе Д-30КП
Фигура 13 (Лист I из 2)

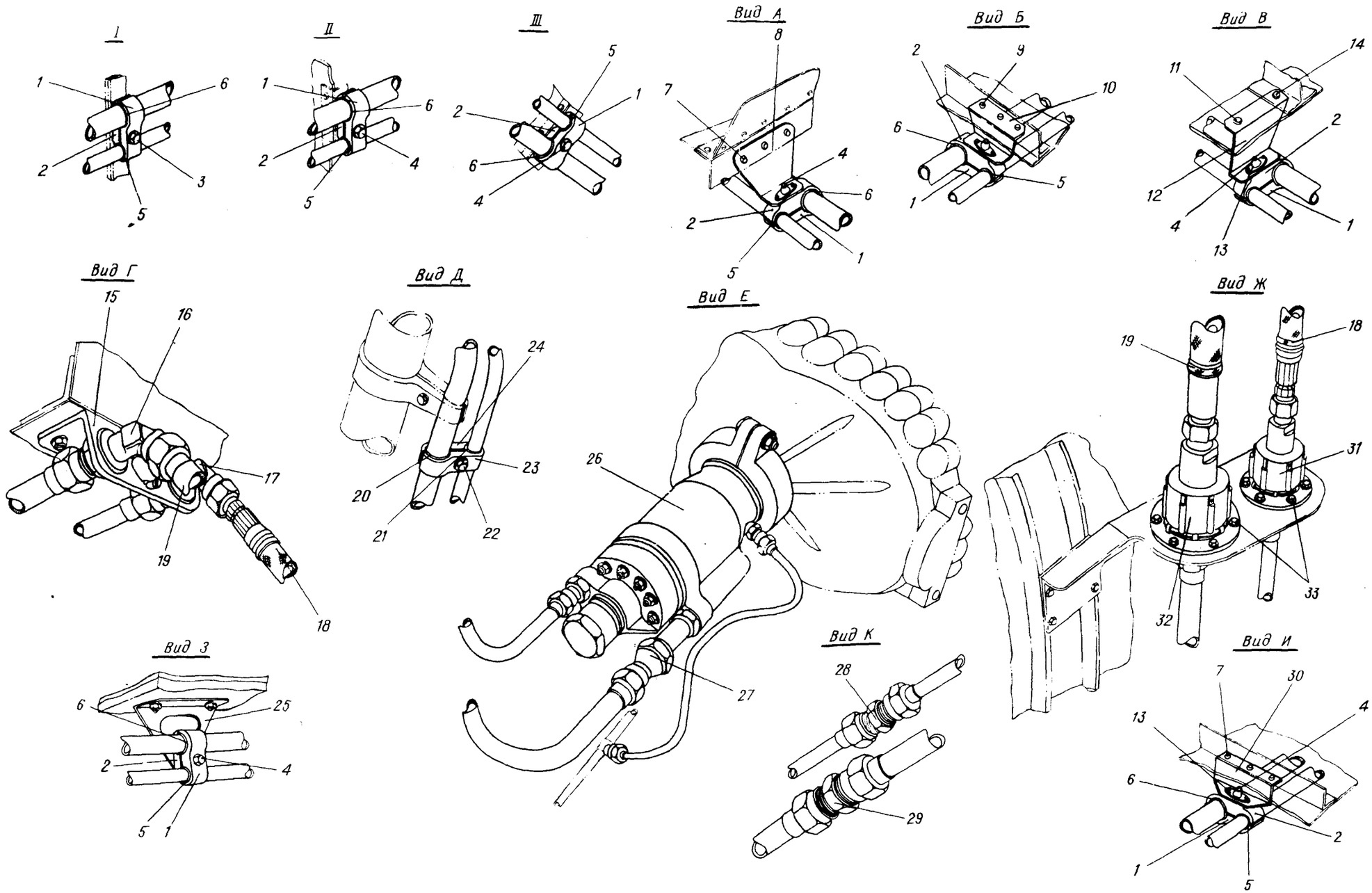

Гидросистема в пилонах с гидронасосом НП-89Д
на двигателе Д-30КП
Фигура 13 (Лист 2 из 2)

КАТАЛОГ
ДЕТАЛЕЙ И СБОРОЧНЫХ ЕДИНИЦ

Номер фигуры	Номер позиции	Обозначение	Наименование сборочных единиц, деталей	Колич. на сб. ед.	Сведения о взаимозаменяемости и конструктивных изменениях
I3		I 760I 5570 000 000	ГИДРОСИСТЕМА В ПИЛОНАХ		
		I 760I 5572 000 000	ГИДРОНАСОС НП-89Д И РАЗЪЕМЫ ТРУБОПРОВОДОВ НА ДВИГАТЕЛЕ Д-30КП		
	I	I 760I 5570 002 000	Колодка	64	
	2	I 760I 5570 00I 000	Колодка	64	
	3	3003А-6-56	Болт	4	С № I5482
		I-6-46 ОСТ I I0569-72	Болт	4	По № I5477
		340IА-I-6-I2	Шайба	4	
	4	I-6-40 ОСТ I I0569-72	Болт	60	
		340IА-I-6-I2	Шайба	60	
	5	3762А-I4	Втулка	64	
	6	3762А-22	Втулка	64	
	7	В65-3П-3,5-8	Заклепка	24	
	8	I 760I 5570 020 000	Кронштейн	4	
	9	В65-3П-3,5-9	Заклепка	I2	
	I0	I 760I 5570 000 00I	Кронштейн	4	
	II	20ГА-3П-5-9	Заклепка	4	
	I2	I 760I 5570 000 0II	Профиль	4	
	I3	338IА-6 Кд	Гайка	I4	
	I4	20ГА-3П-5-I2	Заклепка	4	
	I5	I 760I 5570 007 000	Кронштейн	4	
	I6	I 760I 5590 590 000	Угольник	4	По № 26759
		340IА-I-33-50	Шайба	4	
		2709А-33х2	Гайка	4	
		I 760I 5590 748 000	Угольник	4	С № 27787
		I 760I 5570 008 000	Фиксатор	4	С № 27787
		3I86А-4-I4	Винт	4	С № 27787
		3373А-4	Гайка	4	С № 27787

КАТАЛОГ
ДЕТАЛЕЙ И СБОРОЧНЫХ ЕДИНИЦ

Номер фигуры	Номер позиции	Обозначение	Наименование сборочных единиц, деталей	Колич. на сб. ед.	Сведения о взаимозаменяемости и конструктивных изменениях
I3					
	I6	340IA-0,8-4-I0	Шайба	4	С № 27787
	I7	I 760I 5590 59I 000	Угольник	4	По № 26759
		340IA-I-22-35	Шайба	4	
		2709A-22xI,5	Гайка	4	
		I 760I 5590 749 000	Угольник	4	С № 27787
		I 760I 5570 009 000	Фиксатор	4	С № 27787
		3I86A-4-I4	Винт	4	С № 27787
		3373A-4	Гайка	4	С № 27787
		340IA-0,8-4-I0	Шайба	4	С № 27787
	I8	8Д0.447.005-50-78	Рукав фторопластовый	4	
	I9	I 760I 557I 000 I05	Шланг всасывания с теплоизоляцией	4	
	20	376IA-22	Прокладка	4	
	2I	376IA-I4	Прокладка	4	
	22	3003A-6-24	Болт	4	
		3456A-6	Шайба контровочная	4	
	23	I 760I 5572 0I3 000	Колодка	4	
	24	I 760I 5572 0I2 000	Колодка	4	
	25	I 760I 5570 0I0 000	Кронштейн	4	
	26	НП-89Д	Гидронасос*	4	
	27	I 760I 5572 0II 000	Переходник	4	
	28	27I3A-I2	Проходник	4	
	29	27I3A-20	Проходник	4	
	30	I 760I 5570 000 005	Профиль	4	
	3I	99IATI-04	Клапан разъема	4	
	32	99IAT3-09	Клапан разъема	4	
	33	I-5-I4 ОСТ I I0569-72	Болт	48	
		3373A-5	Гайка	48	
		340IA-I-5-I0	Шайба	48	

33.10.00

СЕТЬ ИСТОЧНИКОВ ДАВЛЕНИЯ ГИДРАВЛИЧЕСКОЙ СИСТЕМЫ

КАТАЛОГ
ДЕТАЛЕЙ И СБОРОЧНЫХ ЕДИНИЦ

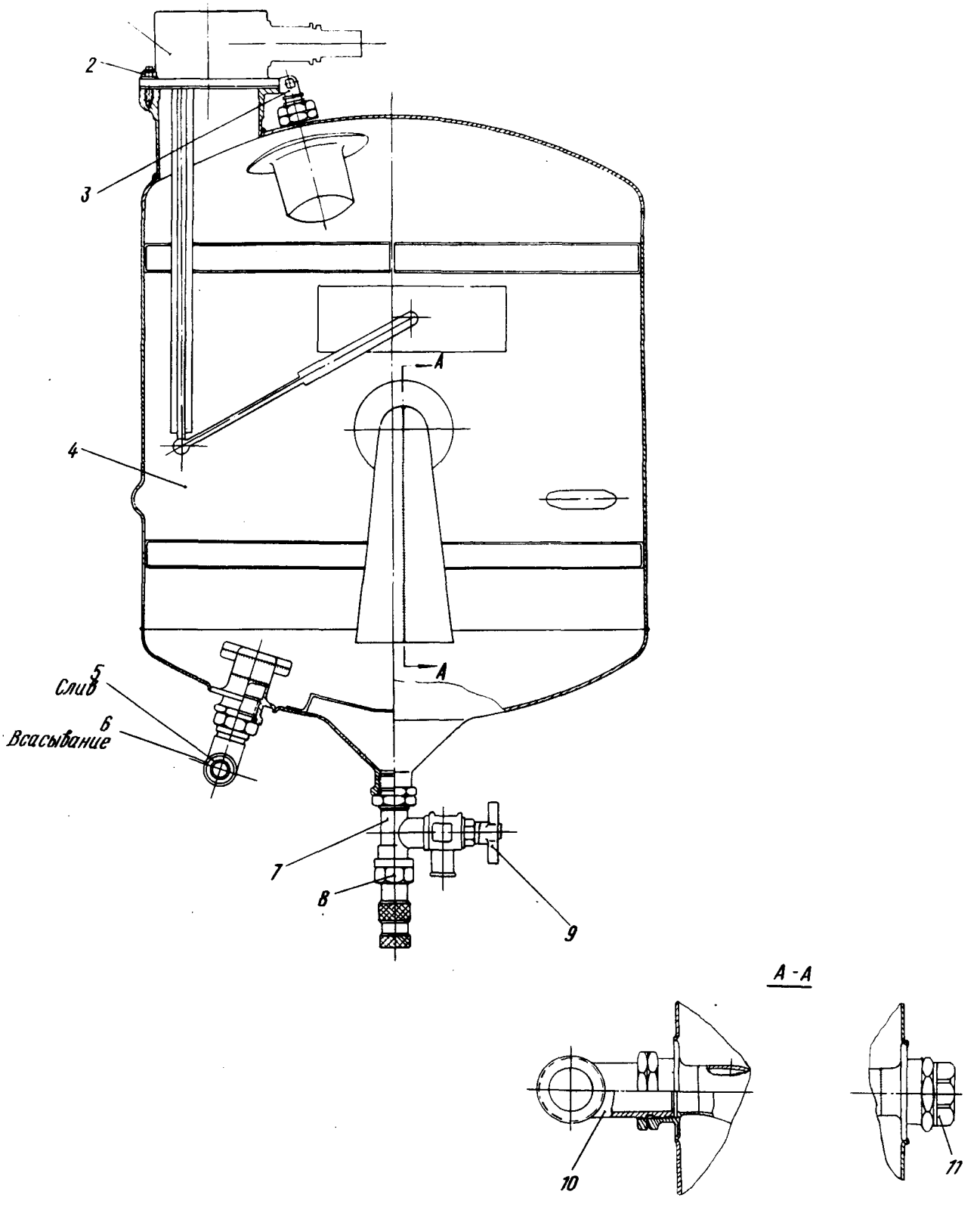

Гидробак (правый и левый)
Фигура I

КАТАЛОГ ДЕТАЛЕЙ И СБОРОЧНЫХ ЕДИНИЦ

Номер фигуры	Номер позиции	Обозначение	Наименование сборочных единиц деталей	Колич. на сб. ед.	Сведения о взаимозаменяемости и конструктивных изменениях
I		I 760I 556I I00 I03	ГИДРОБАК (ПРАВ.)	I	
		I 760I 556I I00 I04	ГИДРОБАК (ЛЕВ.)	I	
	I	ДТПР (из комплекта УГПI-5)	Датчик уровнемера*	I	
	2	3375А-5	Гайка	5	
		340IА-I-5-I0	Шайба	5	
	3	44I4А-6-I0	Угольник	I	
		2I95А-I6	Гайка	I	
		2I86А-I3-2	Кольцо уплотнительное	I	
		2I98А-6	Шайба защитная	I	
	4	I 760I 5562 000 000	Гидробак	I	
	5	44I4А-I4-I6	Угольник	I	
		2I95А-24	Гайка	I	
		2I86А-I66-2	Кольцо уплотнительное	I	
		2I98А-9	Шайба защитная	I	
	6	2808А-I6-58	Угольник	I	
		2I95А-24	Гайка	I	
		2I86А-I66-2	Кольцо уплотнительное	I	
		2I98А-9	Шайба защитная	I	
	7	I 760I 556I I0I 000	Тройник	I	
		2I95А-22	Гайка	I	
		2I86А-I65-2	Кольцо уплотнительное	I	
		2I98А-8	Шайба защитная	I	
	8	П-I (из комплекта ТУЭ-48)	Приемник температуры*	I	
	9	I734А-I,5-I6-22	Шайба	2	
		I734А-I,8-I6-22	Шайба	2	
		I734А-I8-I6-22	Шайба	2	
		636700А	Кран сливной*	I	
	I0	2808А-32-76	Угольник	I	
		2709А-42хI,5	Контргайка	I	

15 ноября 1979 г.

11,76

КАТАЛОГ
ДЕТАЛЕЙ И СБОРОЧНЫХ ЕДИНИЦ

Номер фигуры	Номер позиции	Обозначение	Наименование сборочных единиц, деталей	Колич. на сб. ед.	Сведения о взаимозаменяемости и конструктивных изменениях
I					
	I0	2I86A-I55-2	Кольцо уплотнительное	I	
	II	2I93A-42	Заглушка	I	
		2I86A-I55-2	Кольцо уплотнительное	I	

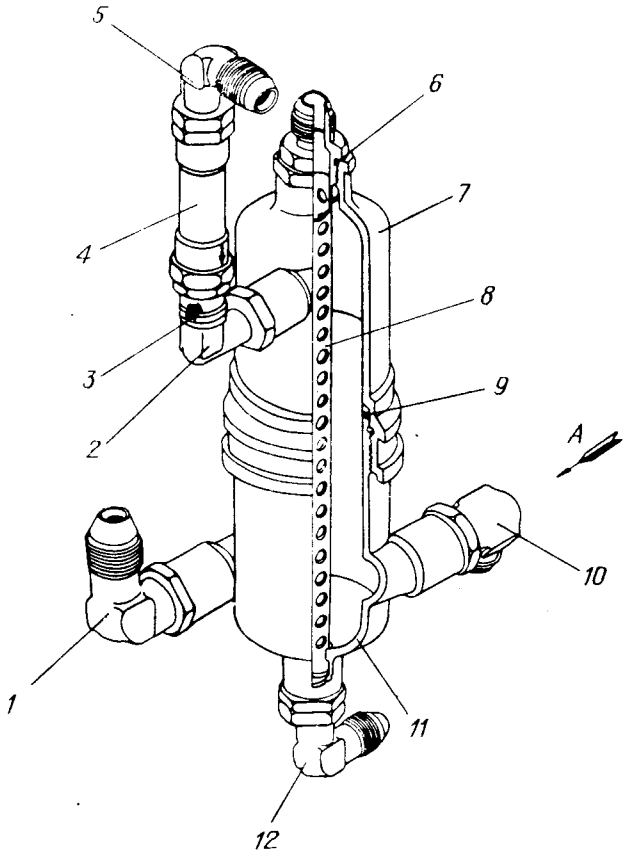

Вид А
(Для сборки 103)

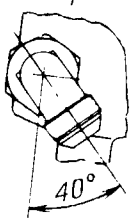

Вид А
(Для сборки 104)

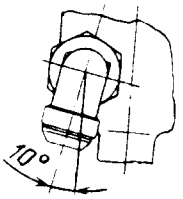

Сепаратор с фитингами
Фигура 2

11,76

КАТАЛОГ
ДЕТАЛЕЙ И СБОРОЧНЫХ ЕДИНИЦ

Номер фигуры	Номер позиции	Обозначение	Наименование сборочных единиц, деталей	Колич. на сб. ед.	Сведения о взаимозаменяемости и конструктивных изменениях
2		I 760I 556I 400 I03	СЕПАРАТОР С ФИТИНГАМИ	I	
		I 760I 556I 400 I04	СЕПАРАТОР С ФИТИНГАМИ	I	
	I	2808А-25-70	Угольник	2	
		2709А-33хI,5	Гайка	2	
		2I86А-23	Кольцо уплотнительное	2	
	2	I 760I 5590 595 000	Угольник	2	По № I2358
		I 760I 5590 727 000	Угольник	2	С № I236I
		2I95А-24	Гайка	2	
		2I86А-I66-2	Кольцо уплотнительное	2	
		2I98А-9	Шайба	2	
	3	2I86А-I65-2	Кольцо уплотнительное	2	
	4	ИЛI543Н-I4А	Клапан обратный	2	По № I2358
		990-2-I4	Клапан обратный	2	С № I236I
	5	44I4А-I6-I4	Угольник	2	
		2I95А-22	Гайка	2	
		2I86А-I65-2	Кольцо уплотнительное	2	
		2I98А-8	Шайба	2	
	6	2I86А-I69-2	Кольцо уплотнительное	2	
	7	I 760I 556I 50I 000	Корпус	2	
	8	I 760I 556I 5I0 000	Стержень	2	
	9	2I86А-20I-2	Кольцо уплотнительное	2	
	I0	44I4А-20-25	Угольник	2	
		2709А-33хI,5	Гайка	2	
		2I86А-23	Кольцо уплотнительное	2	
	II	I 760I 556I 502 000	Стакан	2	
	I2	44I4А-I4-I6	Угольник	2	
		2I95А-24	Гайка	2	
		2I86А-I66-2	Кольцо уплотнительное	2	
		2I98А-9	Шайба	2	

413 15 ноября 1979 г.

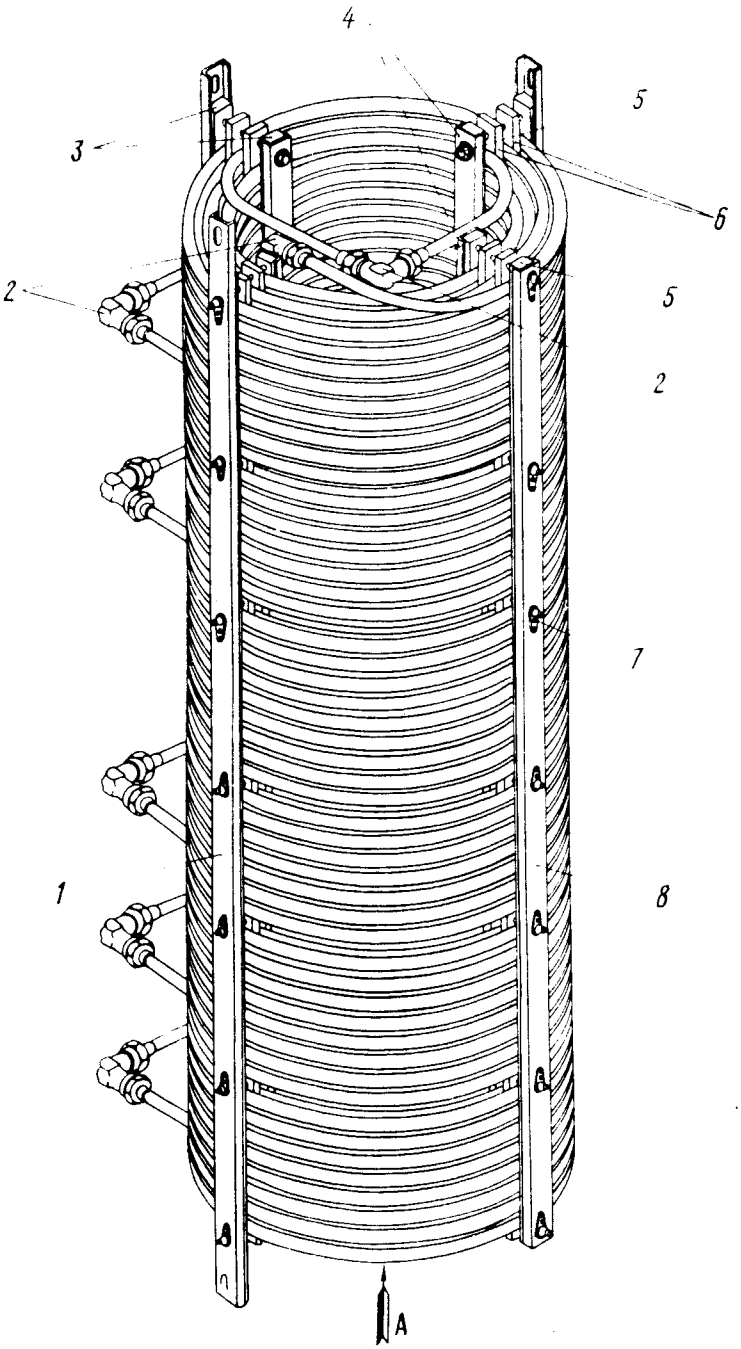

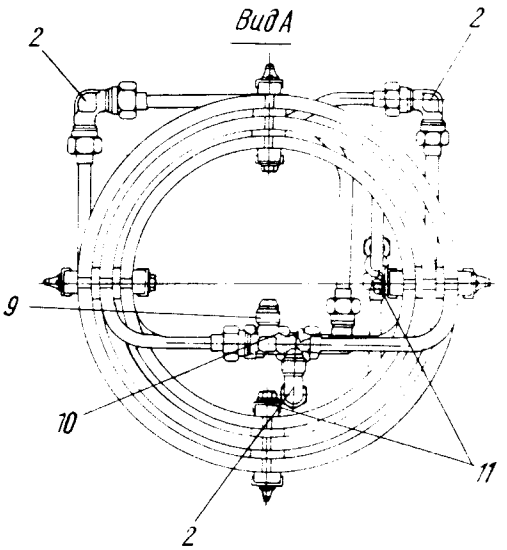

Радиатор
Фигура 3

КАТАЛОГ
ДЕТАЛЕЙ И СБОРОЧНЫХ ЕДИНИЦ

Номер фигуры	Номер позиции	Обозначение	Наименование сборочных единиц. деталей	Колич. на сб. ед.	Сведения о взаимозаменяемости и конструктивных изменениях
3		I 760I 556I 3I0 000	РАДИАТОР	2	
	I	I 760I 556I 320 I03	Планка	3	
	2	2728А-6	Угольник	I5	
	3	I 760I 556I 3I2 000	Прокладка	8	
	4	I 760I 556I 3II 000	Планка	4	
	5	3003А-5-62	Болт	25	
		340IА-I-5-I0	Шайба	25	
	6	I 760I 556I 330 000	Прокладка	8	
	7	3382А-5	Гайка	28	
	8	I 760I 556I 320 I05	Прокладка	I	
	9	2748А-6	Тройник	2	
	I0	27I2А-6	Проходник	4	
	II	3003А-5-64	Болт	3	
		340IА-I-5-I0	Шайба	3	
		5I49А-8	Хомут	3	

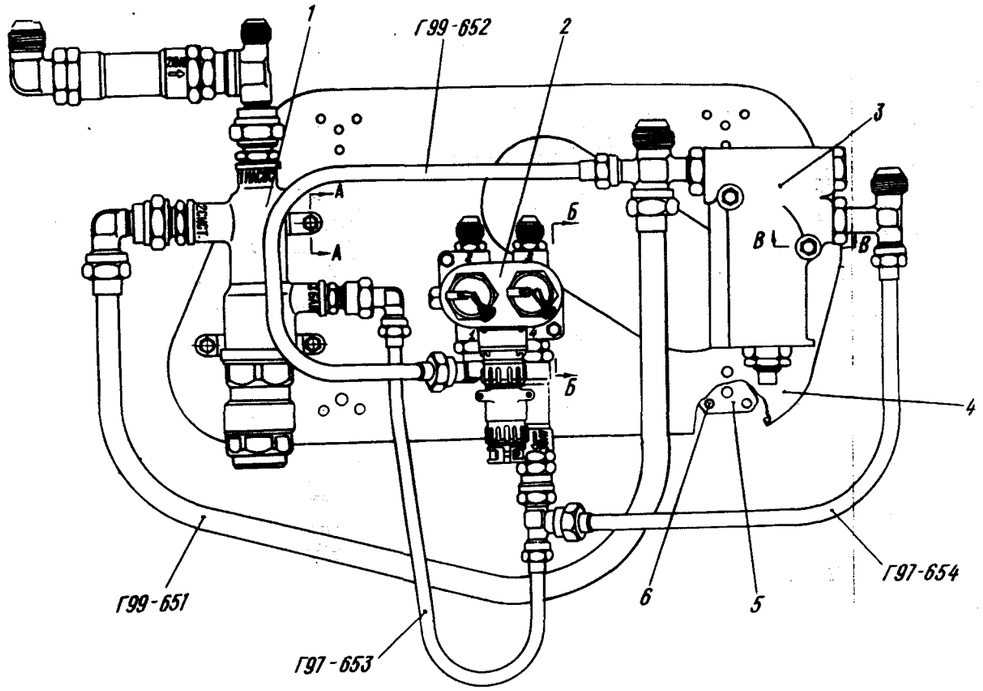

Сборка I

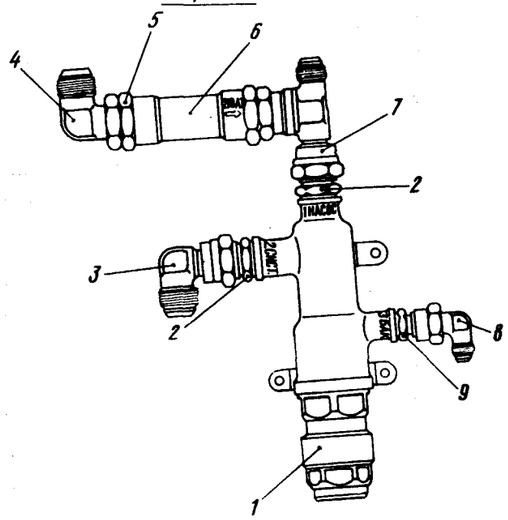

Сборка II

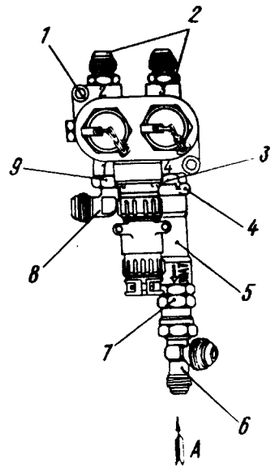

Сборка III

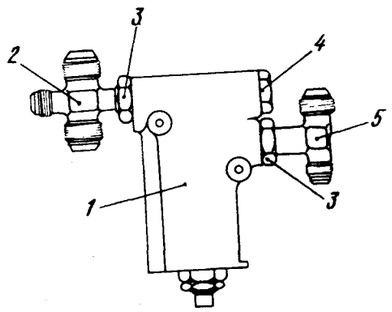

Вид А

А-А

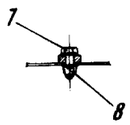

Б-Б

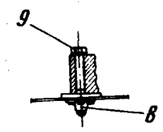

В-В

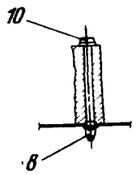

Панель агрегатов РД20А-2, ГАI63/I6 и ГАI86М
Фигура 4

КАТАЛОГ ДЕТАЛЕЙ И СБОРОЧНЫХ ЕДИНИЦ

Номер фигуры	Номер позиции	Обозначение	Наименование сборочных единиц, деталей	Колич. на сб. ед.	Сведения о взаимозаменяемости и конструктивных изменениях
4		I 760I 556I 200 000	ПАНЕЛЬ АГРЕГАТОВ РД20А-2, ГАI63/I6 и ГАI86М	2	
	I	I 760I 5590 080 000	Агрегат РД20А-2 с фитингами	2	
	2	I 760I 5590 030 I09	Агрегат ГАI63/I6 с фитингами	2	
	3	I 760I 5590 I60 III	Агрегат ГАI86М с фитингами	2	
	4	I 760I 556I 2I0 000	Панель	2	
	5	УН55-09	Втулка	8	
	6	АМГ5-3П-3-7	Заклепка	24	
	7	I-5-I6 ОСТI.I0569-72	Болт	6	
		340IА-I-5-I0	Шайба	6	
	8	338IА-5	Гайка	28	
		ДI8-3У-2,6-5	Заклепка	56	
	9	3003А-5-44	Болт	8	
		340IА-I-5-I0	Шайба	8	
	I0	3003А-5-60	Болт	8	
		340IА-I-5-I0	Шайба	8	
	-	I 760I 5590 080 000	Агрегат РД20А-2 с фитингами	2	Сб. I
	I	РД20А-2	Клапан подпорный*	2	
	2	5222А-I2	Проходник	4	
		Н8У075-23	Кольцо уплотнительное	4	
	3	I 760I 559I 060 000	Угольник	2	
	4	2809А-I4-53	Угольник	2	
	5	2I95А-22	Гайка	2	
		2I86А-I65-2	Кольцо уплотнительное	2	
		2I98А-8	Шайба	2	
	6	ИЛI543-I4А	Обратный клапан	2	По № I2358
		2I86А-I65-2	Кольцо уплотнительное	2	

ДЕТАЛЕЙ

Номер фигуры	Номер позиции	Обозначение	Наименование сборочных единиц. деталей	Колич. на сб. ед.	Сведения о взаимозаменяемости и конструктивных изменениях
4					
	6	990-5-I4	Клапан обратный	2	С № I236I
	7	I 760I 559I 050 000	Тройник	2	По № I2358
		I 760I 559I 2I0 000	Тройник	2	С № I236I
	8	I 760I 559I II0 000	Угольник	2	
	9	5222А-6	Проходник	2	
		Н8У075-I6	Кольцо уплотнительное	2	
	-	I 760I 5590 030 I09	Агрегат ГАI63А/I6 с фитингами	I	Сб. П по № I2358
		I 760I 5590 030 209	Агрегат ГАI63Т/I6 с фитингами	I	С № I236I
	I	ГАI63Т/I6	Электрокран*	2	С № I236I
		ГАI63А/I6	Электрокран*	2	По № I2358
	2	44I2А-8-6	Штуцер	4	
		2I86А-9-2	Кольцо уплотнительное	4	
	3	I 760I 5590 533 000	Штуцер	2	По № I2538
		I 760I 5590 726 000	Переходник	2	С № I236I
		2I86А-9-2	Кольцо уплотнительное	2	
		2I86А-I77-2	Кольцо уплотнительное	2	С № I236I
	4	2I86А-II-2	Кольцо уплотнительное	2	По № I2358
	5	ИЛI543Н-8А	Клапан обратный	2	По № I2358
		990-2-8	Клапан обратный	2	С № I236I
	6	I 760I 5590 627 000	Тройник	2	По № I2358
		I 760I 5590 727 000	Тройник	2	С № I236I
	7	2I95А-I4	Гайка	2	
		2I86А-II-2	Кольцо уплотнительное	2	По № I2358
		2I98А-5	Кольцо уплотнительное	2	По № I2358
		2I86А-I72-2	Кольцо уплотнительное	2	С № I236I
	8	44I5А-8-6	Угольник	2	
	9	2I95А-I2	Гайка	2	
		2I86А-9-2	Кольцо уплотнительное	2	
		2I98А-4	Шайба	2	

КАТАЛОГ
ДЕТАЛЕЙ И СБОРОЧНЫХ ЕДИНИЦ

Номер фигуры	Номер позиции	Обозначение	Наименование сборочных единиц деталеи	Колич на сб ед	Сведения о взаимозаменяемости и конструктивных изменениях
4					
	-	I 760I 5590 I60 III	Агрегат ГАI86М с фитингами	2	Сб. Ш
	I	ГАI86М	Клапан предохранительный*	2	
	2	I 760I 5590 65I 000	Крестовина	2	
	3	УН55-I0	Гайка	4	
		УН55-II	Шайба	4	
		2I86А-285-2	Кольцо уплотнительное	4	
	4	УН55-I2	Заглушка	2	
		2I86А-285-2	Кольцо уплотнительное	6	
	5	I 760I 5590 649 000	Тройник	2	

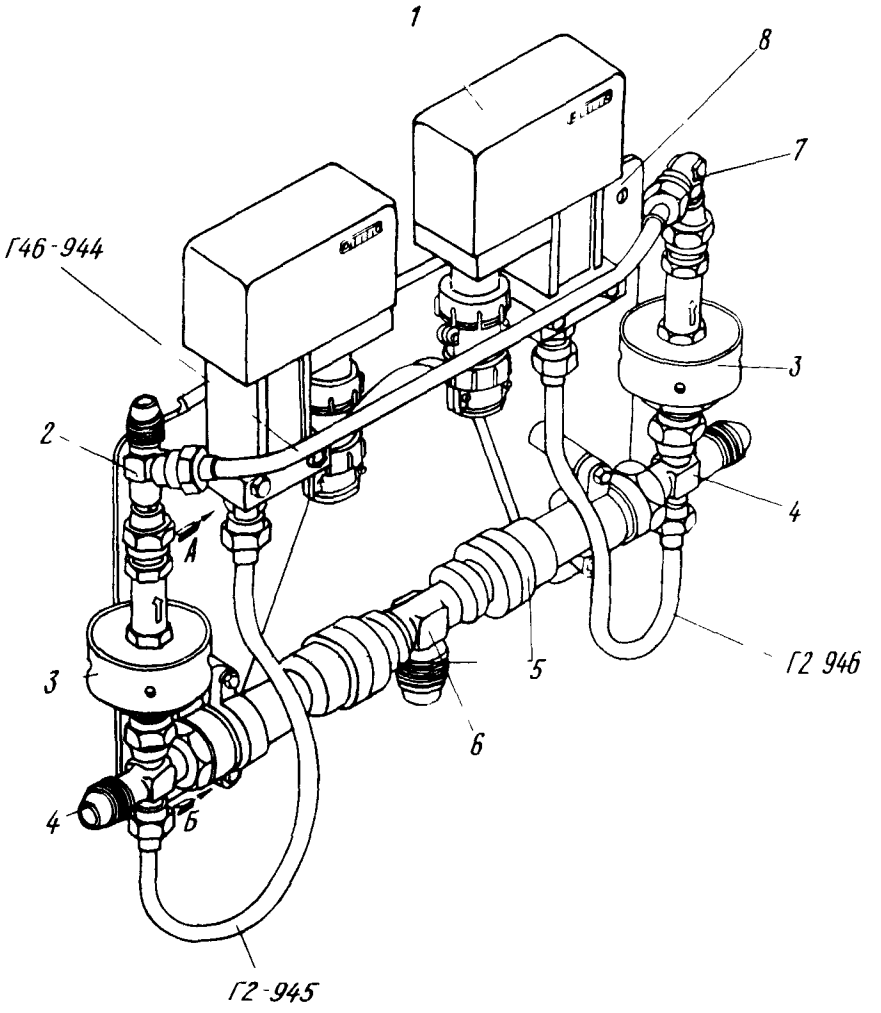

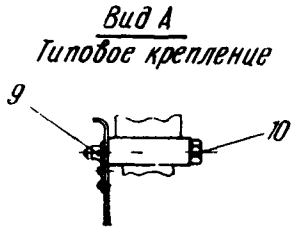

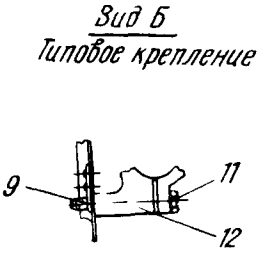

Панель дросселей холостой прокачки насосов
Фигура 5

КАТАЛОГ
ДЕТАЛЕЙ И СБОРОЧНЫХ ЕДИНИЦ

Номер фигуры	Номер позиции	Обозначение	Наименование сборочных единиц деталей	Колич на сб ед	Сведения о взаимозаменяемости и конструктивных изменениях
5		I 760I 5563 I00 000	ПАНЕЛЬ ДРОССЕЛЕЙ ХОЛОСТОЙ ПРОКАЧКИ НАСОСОВ	2	
	I	ГАI35Т-00-I55	Реле давления*	4	
	2	57I0А-6	Тройник	2	
	3	НУ58I040МI	Дроссель*	4	
	4	I 760I 559I 030 000	Крестовина	4	
		2I86А-I65-2	Кольцо уплотнительное	8	
		2I98А-8	Шайба	4	
		2I95А-22	Гайка	4	
	5	990-5-I4	Клапан обратный	4	
	6	I 760I 5590 723 000	Тройник	2	
		2I86А-I65-2	Кольцо уплотнительное	2	
	7	57О7А-6	Угольник	2	
	8	I 760I 5563 I20 000	Панель	2	
	9	3382А-5	Гайка	I6	
		ДI8-3У-2,6-6	Заклепка	I6	
	I0	3003А-5-48	Болт	8	
		340IА-I-5-I0	Шайба	8	
	II	3003А-5-42	Болт	8	
		340IА-I-5-I0	Шайба	8	
	I2	I 760I 5563 I0I 000	Кронштейн	4	